ThinkSystem

Guide d’installation des glissières

Lisez ces instructions au préalable

Lisez la documentation que vous avez reçue avec l’armoire pour en savoir plus sur les consignes de sécurité, les informations de câblage et les règles suivantes :

- Consultez le Guide de configuration *du serveur/de la solution* pour connaître la température ambiante maximum.
- Consultez les liens suivants pour voir la documentation du serveur/de la solution.

- Centre de documentation ThinkSystem : https://thinksystem.lenovofiles.com/help/index.jsp
- Centre de documentation NeXtScale : https://nextscale.lenovofiles.com/help/index.jsp

- Vérifiez que les grilles d’aération sont bien dégagées. Généralement, un espace de 15 cm (6 in.) d’espace à l’arrière et de 5 cm (2 in.) à l’avant permettent d’assurer une ventilation appropriée.
- Ne laissez pas d’espace inutilisé dans une ouverture d’armoire. Installez toujours des obturateurs pour empêcher la recirculation de l’air chaud.
- Installez votre serveur/solution uniquement dans une armoire dotée de portes
- avant et arrières perforées ou dans une armoire équipée d’un échangeur thermique de porte arrière.
- Prévoyez d’installer les unités en commençant par le bas de l’armoire.
- Installez l’unité la plus lourde dans la partie inférieure de l’armoire.
- Ne sortez pas de l’armoire plusieurs unités à la fois.
- Assurez-vous qu’il existe un espace suffisant devant la bride EIA avant pour fournir un dégagement de panneau de 50 mm (1,97 pouces).
- Assurez-vous qu’il existe un espace suffisant derrière les brides EIA arrière pour la gestion et l’acheminement des câbles.
- Installez le serveur dans une armoire respectant les spécifications suivantes :
  - Espace de 70 mm (2,76 pouces) au minimum entre la bride de montage avant et l’intérieur de la porte avant.
  - Espace de 150 mm (5,9 pouces) au minimum entre la bride de montage arrière et l’intérieur de la porte arrière.
  - Espace compris entre 711,2 et 914,4 mm (28 à 36 pouces) entre les brides de montage avant et arrière.
- Installez toujours les serveurs/solutions et les dispositifs en option en commençant par le bas de l’armoire.
- Installez toujours les unités les plus lourdes dans la partie inférieure de l’armoire.
- Utilisez toujours un outil de levage pour déplacer des serveurs ou des solutions.

CAUTION:

Use safe practices when lifting.

18-32 kg
39-70 lb

32-55 kg
70-121 lb

55-100 kg
121-200 lb

CAUTION:

Do not place any object on top of rack-mounted devices.

Contenu du kit de glissières

Le colis du kit de glissières contient les éléments suivants :

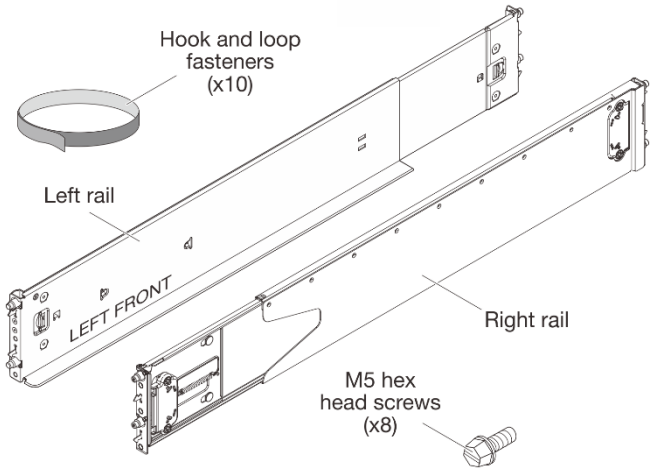

- Si certains composants sont absents, contactez votre revendeur.
- Ce kit peut être installé sur les brides d'armoire à trous carrés ou ronds.

Installation du kit de glissières dans l'armoire

1. Réduisez les deux glissières.

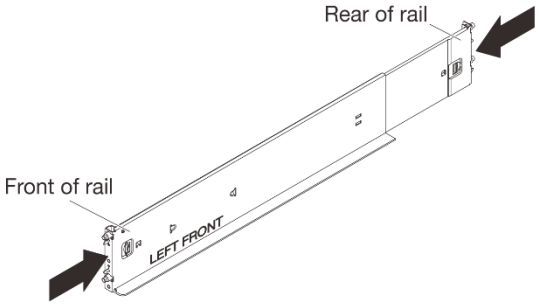

2. Installation des glissières dans l'armoire

❶ AAlignez le bord inférieur de la glissière sur le bas de l'espace U dans lequel vous voulez que le serveur repose et alignez les tiges de glissière avec les trous de la bride EIA.

❷ Insérez les tiges de glissière arrière dans les trous de la bride EIA arrière et engagez les crochets de verrouillage.

❸ Insérez les tiges de glissière avant dans les trous de la bride EIA avant et engagez les crochets de verrouillage.

Remarque : si une glissière n'est pas correctement alignée, appuyez sur les crochets de verrouillage sur la glissière pour les dégager ; ensuite, retirez et repositionnez la glissière.

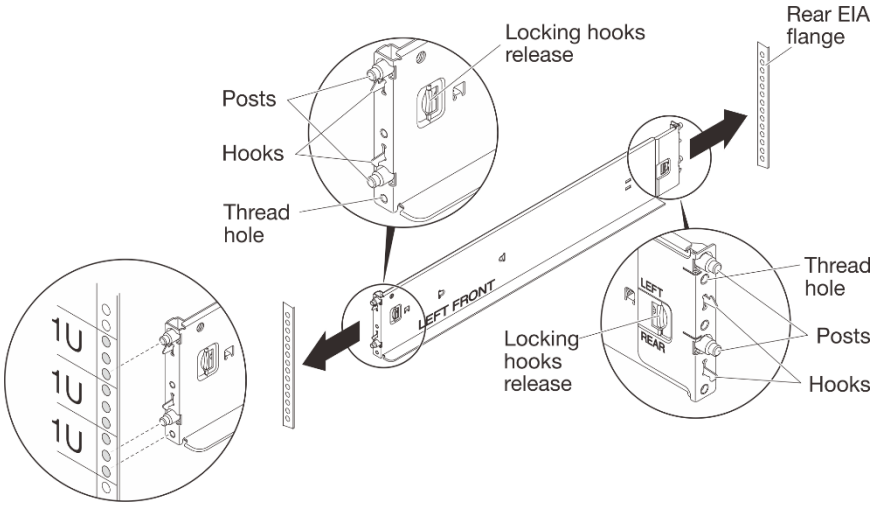

3. Fixez les glissières dans l'armoire.

Remarque : installez toutes les vis de glissière à tête six pans M5 sans les serrer, puis serrez chaque vis à l'aide d'un tournevis dynamométrique à un couple de 20 kgf-cm (17 lbf.in.)

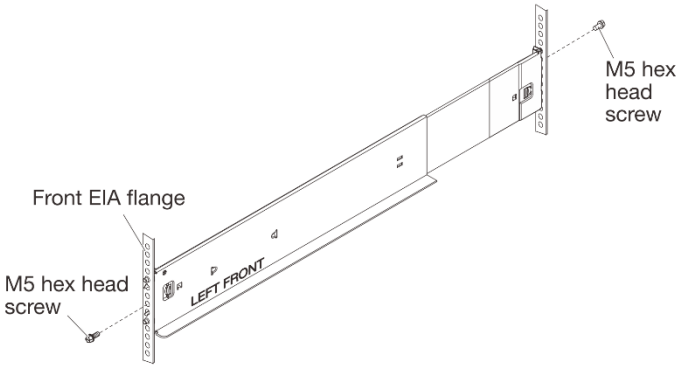

Après avoir terminé :

Pour savoir comment installer le serveur/la solution dans l'armoire, consultez la documentation du serveur/de la solution.

Retrait du kit de glissières de l'armoire

1. Préparez le serveur/la solution pour le retrait.

❶ Mettez le serveur/la solution hors tension.

❷ Débranchez les câbles externes et, si nécessaire, sortez-les de l'attache-câble.

❸ Retirez le serveur/la solution de l'armoire. (voir la documentation du serveur/de la solution pour plus de détails).

2. Retrait des glissières de l'armoire

❶ Retirez les vis des glissières (deux vis par glissière, une à l'avant et l'autre à l'arrière).

❷ Retirez les glissières de l'armoire en appuyant sur les crochets de verrouillage sur la glissière pour les dégager, et en faisant glisser les tiges hors des trous de la bride EIA.

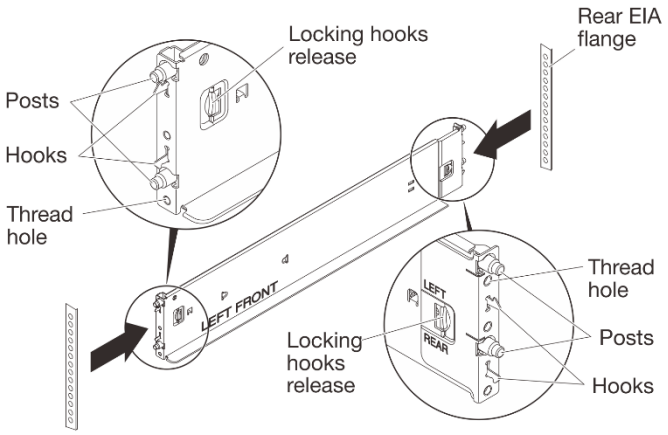

Première édition (mars 2021)
© Copyright Lenovo, 2021.
REMARQUE SUR LES DROITS LIMITÉS ET RESTREINTS : si les données ou les logiciels sont fournis conformément à un contrat General Services Administration (GSA), l'utilisation, la reproduction et la divulgation sont soumises aux restrictions stipulées dans le contrat n° GS-35F-05925.
Les noms de produits et de services figurant dans le présent document sont des marques ou des marques de service de leurs propriétaires respectifs.