구성 설치 안내서

타워 스탠드 구성

이 문서에서는 타워 스탠드 구성의 설치 및 제거에 대한 중요한 정보가 제공됩니다.

타워 스탠드 구성 설치

타워 스탠드 구성을 설치하려면, 다음 단계를 완료하십시오.

참고: 노드를 설치 및 제거할 수 있는 공간을 충분히 만들 수 있도록 노드의 앞에 500mm의 빈 공간을 두십시오.

1. 노드를 쌓아 올리려면, 다음 단계를 완료하십시오.

❶ 6개의 T핀을 제자리에 밀어 넣은 다음 노드 슬리브를 뒤로 밀어주십시오.

❷ 나비 나사를 조이십시오.

❸ ❶단계와 ❷단계를 반복하여 노드 슬리브를 쌓으십시오.

참고: 타워 스탠드는 최대 3개의 노드 스택을 지지합니다.

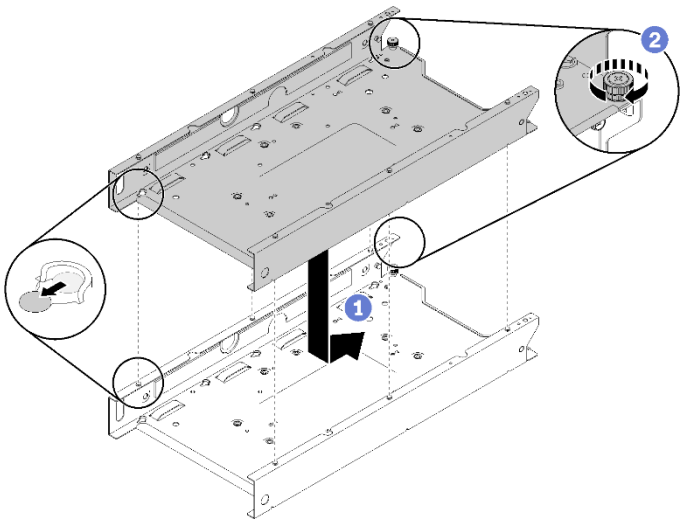

2. 오른쪽 책꽂이를 노드 슬리브에 맞추고 책꽂이를 왼쪽으로 약간 밀어서 6개의 T핀을 제자리에 밀어 넣은 다음, 2개의 나사를 고정하십시오.

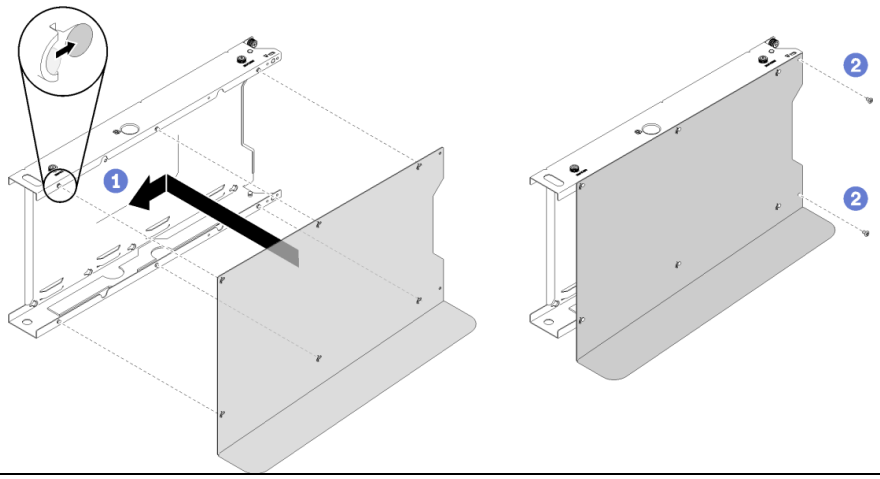

3. 왼쪽 책꽂이를 노드 슬리브에 맞추고 책꽂이를 오른쪽으로 약간 밀어서 6개의 T핀을 제자리에 밀어 넣은 다음, 2개의 나사를 고정하십시오.

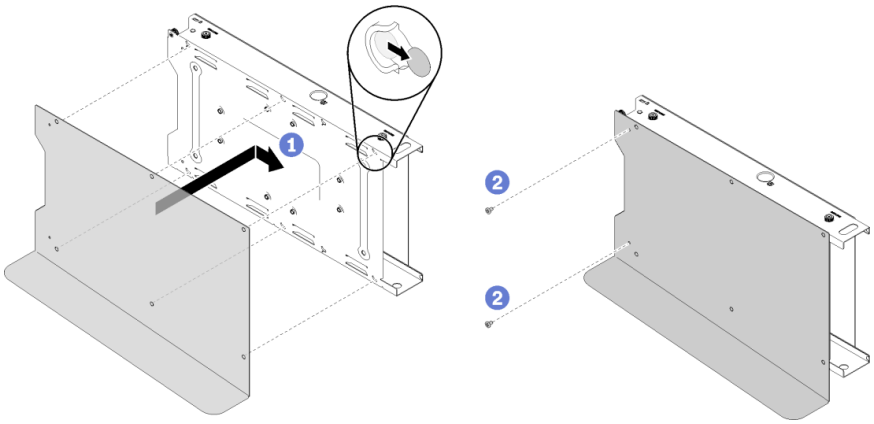

4. 노드를 노드 슬리브에 맞추고 노드를 제자리에 밀어 넣은 다음, 2개의 나비 나사를 고정하십시오. 설치할 노드가 더 많은 경우에는 이 단계를 반복하십시오.

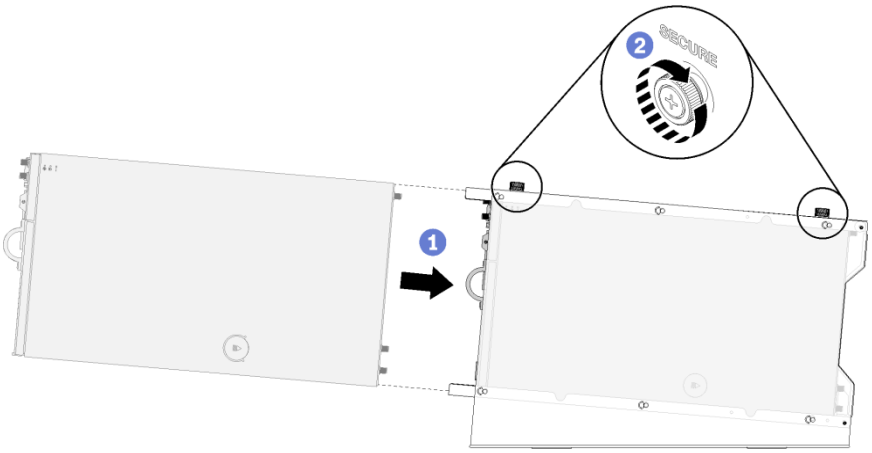

5. 조심스럽게 보안 베젤의 탭을 슬롯에 삽입한 다음, 다른 슬라이드가 찰칵 소리가 날 때까지 보안 베젤을 안쪽으로 돌리십시오.

6. 키를 사용하여 보안 베젤을 잠그십시오.

7. 설치할 보안 베젤이 더 많은 경우에는 5단계와 6단계를 반복하십시오.

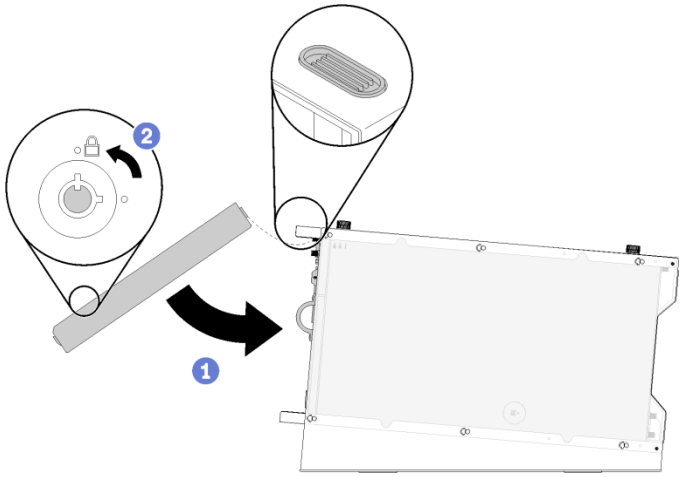

8. 잠금 위치 스위치를 설치해야 하는 경우, *유지보수 기술 문서*를 참조하십시오. 아니면 조심스럽게 시스템을 다음 설명서 대로 놓으십시오.

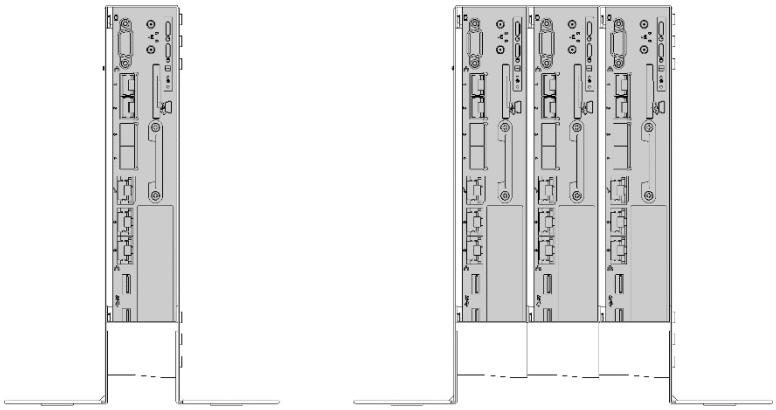

타 워 스탠드 설치

타워 스탠드 구성을 제거하려면, 다음 단계를 완료하십시오.

참고: 노드를 설치 및 제거할 수 있는 공간을 충분히 만들 수 있도록 노드의 앞에 500mm의 빈 공간을 두십시오.

1. 키를 사용하여 보안 베젤의 잠금을 해제하십시오.

2. 해제 탭을 누르고 보안 베젤을 바깥쪽으로 돌려 노드 슬리브에서 제거하십시오.

3. 제거할 보안 베젤이 더 많은 경우에는 1단계와 2단계를 반복하십시오.

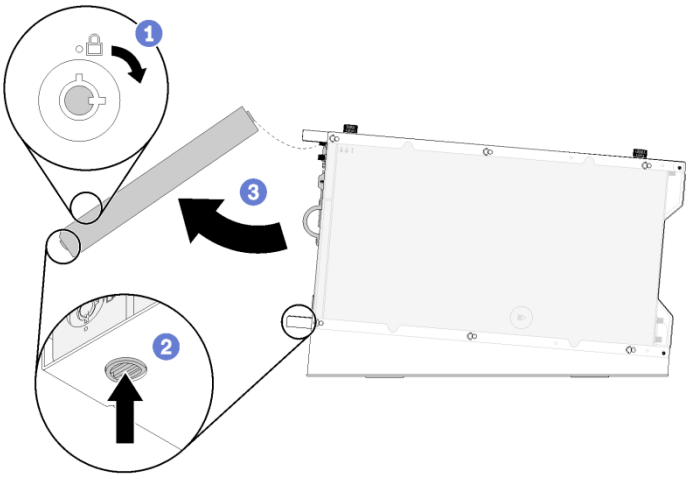

4. 2개의 나비 나사를 풀고 노드를 노드 슬리브에서 밀어 내십시오. 제거할 노드가 더 많은 경우에는 이 단계를 반복하십시오.

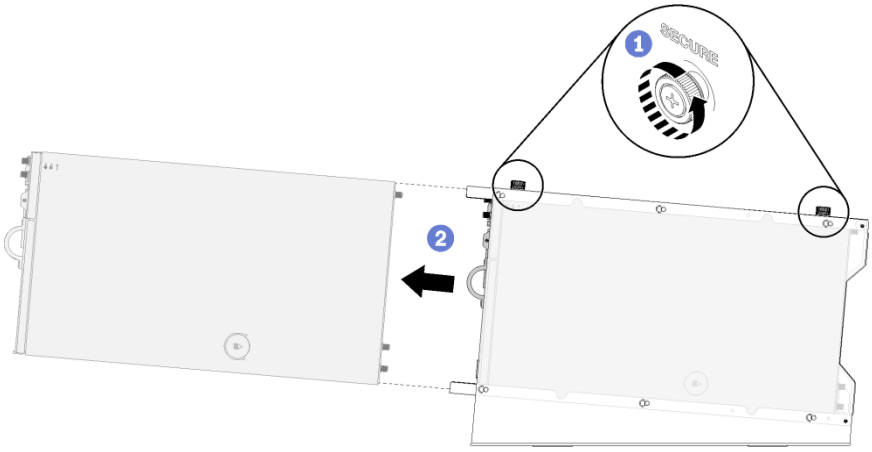

5. 나사 2개를 제거하십시오.

6. 오른쪽 책꽂이를 노드 슬리브에 맞추고 책꽂이를 오른쪽으로 약간 밀어서 6개의 T핀을 제자리에 푼 다음, 오른쪽 책꽂이를 제거하십시오.

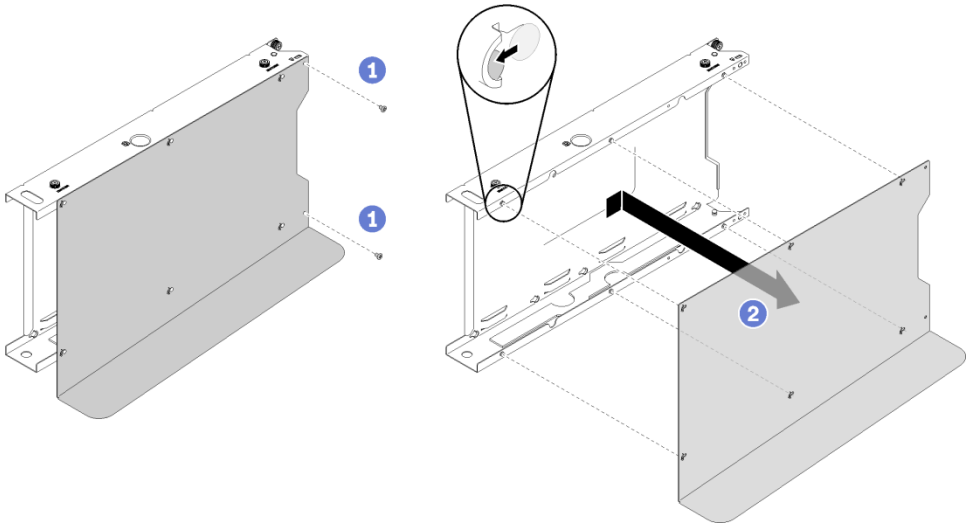

7. 나사 2개를 제거하십시오.

8. 왼쪽 책꽂이를 노드 슬리브에 맞추고 책꽂이를 왼쪽으로 약간 밀어서 6개의 T핀을 제자리에 푼 다음, 왼쪽 책꽂이를 제거하십시오.

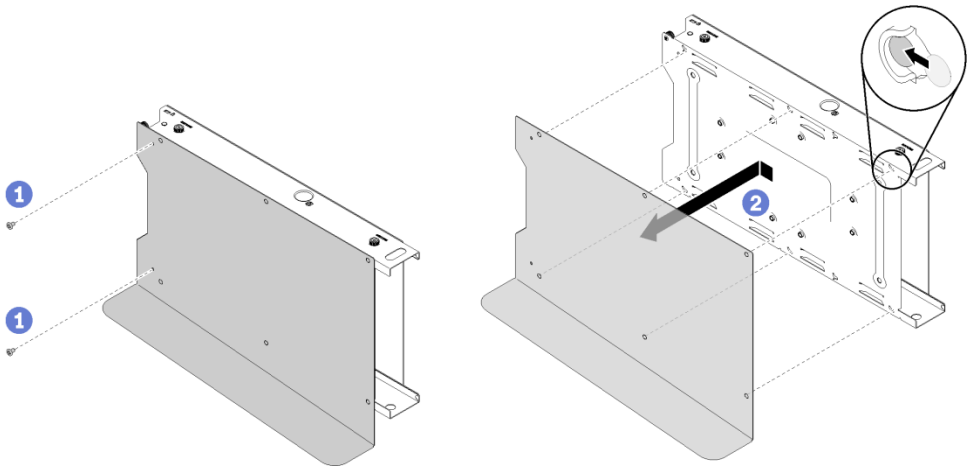

9. 필요한 경우 노드 슬리브를 제거하십시오.

❶ 나비 나사를 풀고 노드 슬리브를 앞쪽으로 밀어 6개의 T핀을 푼 다음 노드 슬리브를 제거하십시오.

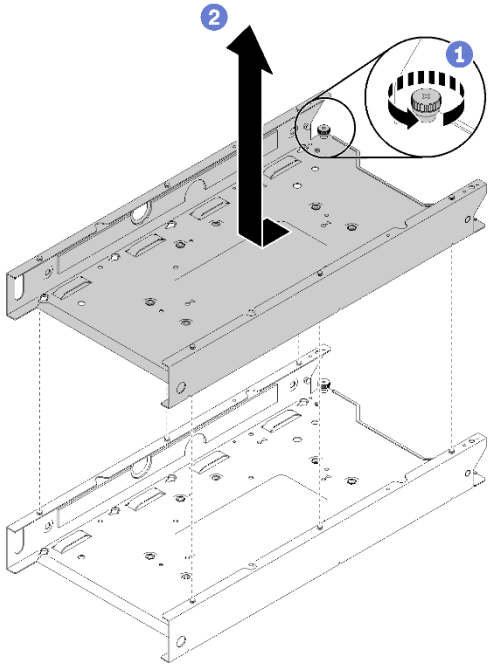

❷ 제거할 노드 슬리브가 ❶ 더 많은 경우에는 이 단계를 반복하십시오.

DIN 레일 구성

이 문서에서는 DIN 레일 구성의 설치 및 제거에 대한 중요한 정보가 제공됩니다.

DIN 레일 구성 설치

DIN 레일 구성을 설치하려면, 다음 단계를 완료하십시오.

참고: 노드를 설치 및 제거할 수 있는 공간을 충분히 만들 수 있도록 노드의 앞에 500mm의 빈 공간을 두십시오.

1. 구성에 따라서는 2개의 DIN 레일 클립을 전원 어댑터 브래킷 또는 노드 슬리브에 설치하십시오.

- 전원 어댑터 브래킷을 사용하지 않고 노드 슬리브를 설치하는 경우, 다음 단계를 완료하십시오.

  ❶ 2개의 DIN 레일 클립을 노드 슬리브에 맞추십시오.

  ❷ 4개의 나사를 삽입한 다음 조이십시오.

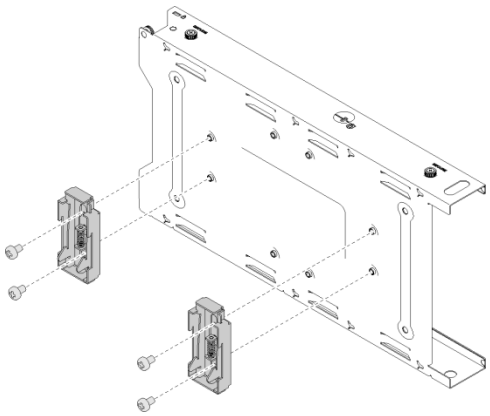

- 전원 어댑터 브래킷을 사용해 노드 슬리브를 설치하는 경우, 다음 단계를 완료하십시오.

  ❶ 2개의 DIN 레일 클립을 전원 어댑터 브래킷에 맞추십시오.

  ❷ 4개의 나사를 삽입한 다음 조이십시오.

  참고: DIN 레일 설정에 따라 DIN 레일 클립을 수직 또는 수평으로 설치할 수 있습니다.

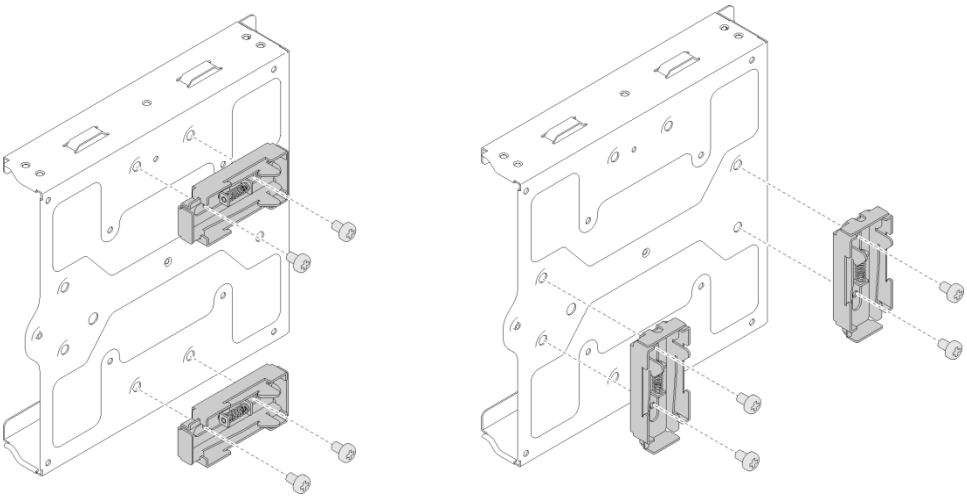

❸ 전원 어댑터를 전원 어댑터 브래킷에 맞춘 다음, 전원 어댑터를 제자리에 밀어 넣으십시오.

❹ 탭을 슬롯에 맞추고 조심스럽게 탭을 제자리에 밀어 넣으십시오.

❺ 나비 나사를 조이십시오.

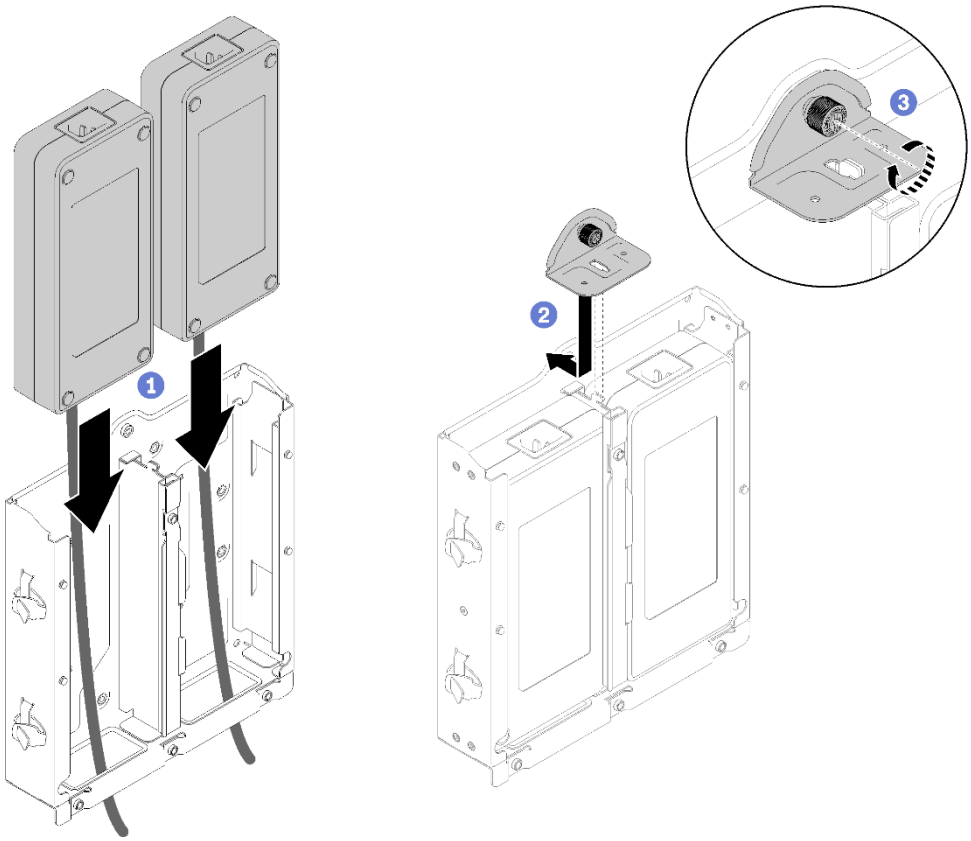

❻ 노드 슬리브를 전원 어댑터 브래킷에 맞추고 노드 슬리브를 아래쪽으로 약간 밀어서 4개의 T핀을 제자리에 밀어 넣으십시오.

❼ 4개의 나사를 삽입한 다음 조이십시오.

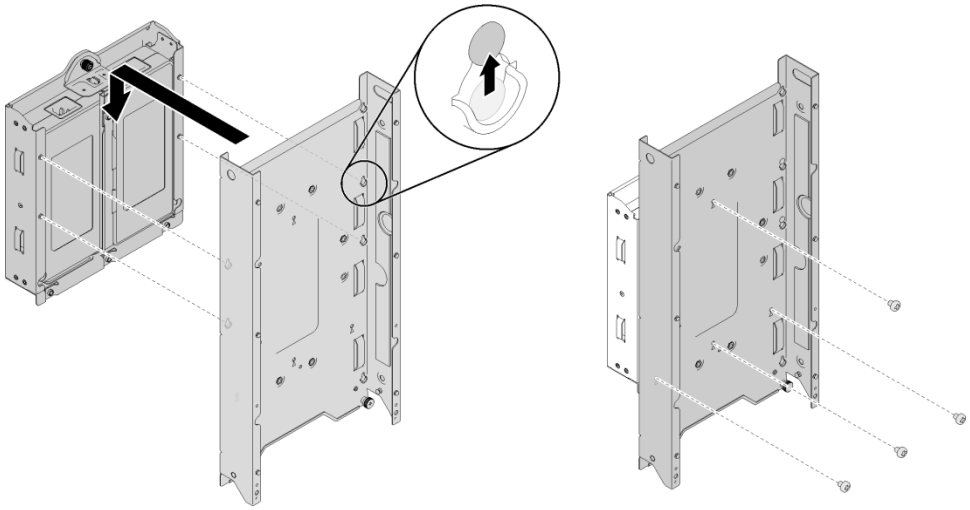

2. 2개의 DIN 레일 클립을 일정한 각도로 레일에 고정하십시오.

3. 노드 슬리브를 내려 놓은 다음 DIN 레일 클립이 단단하게 고정되었는지 확인하십시오.

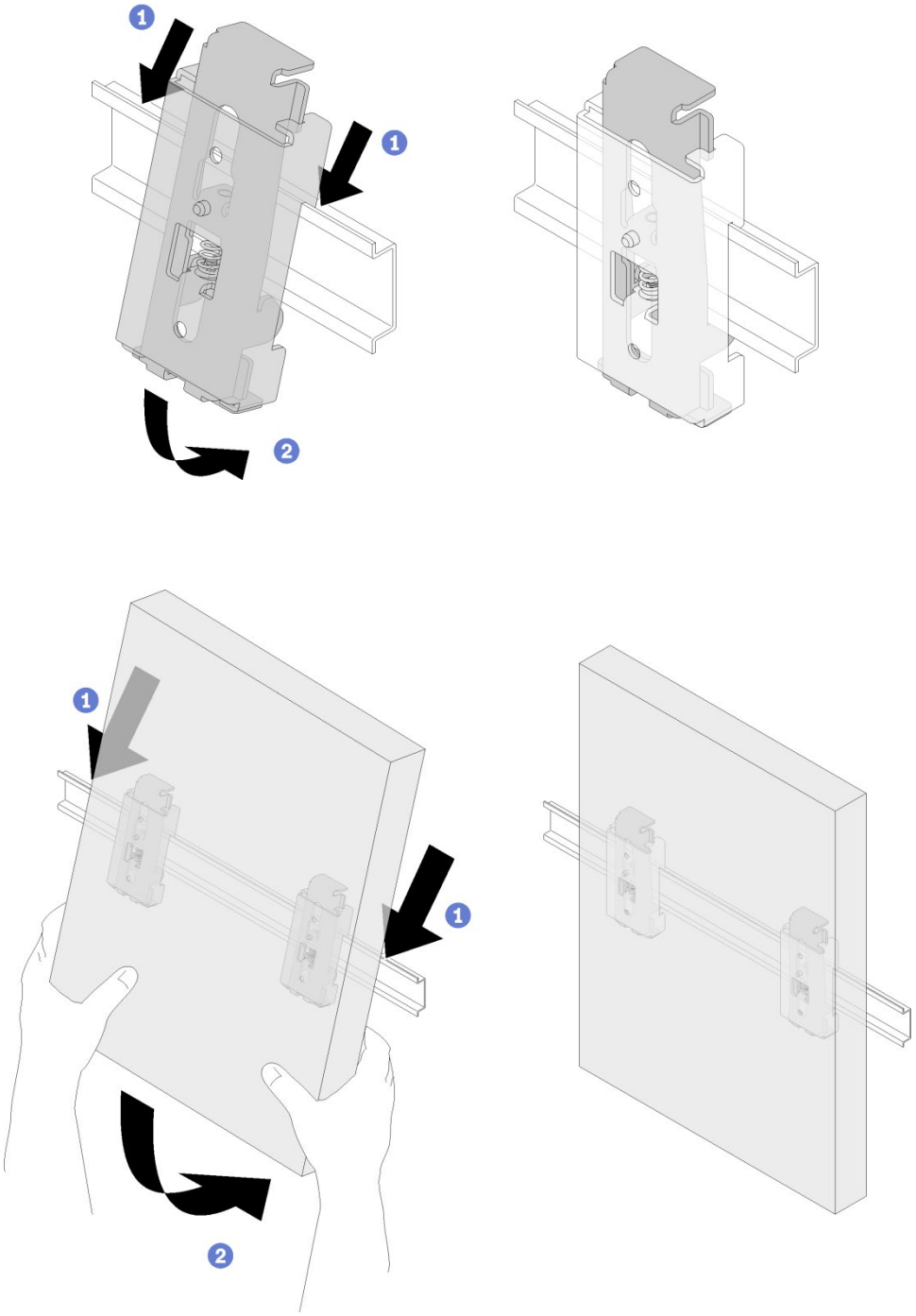

4. 노드를 노드 슬리브에 맞추고 노드를 제자리에 밀어 넣은 다음 2개의 나비 나사를 고정하십시오.

5. 필요한 경우 케이블을 연결하십시오.

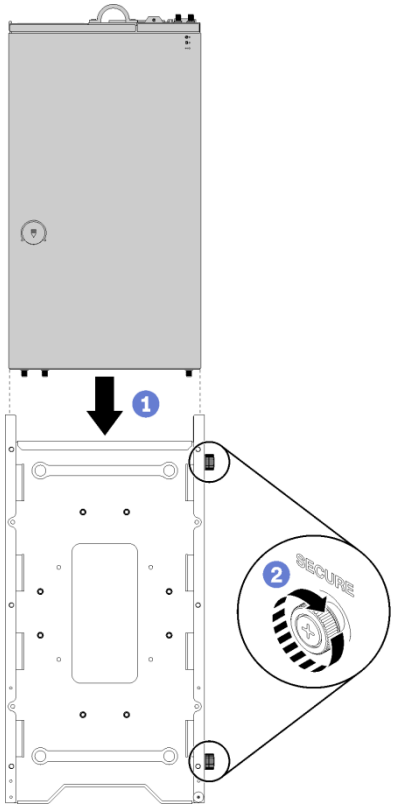

6. 조심스럽게 보안 베젤의 탭을 슬롯에 삽입한 다음, 다른 슬라이드가 찰칵 소리가 날 때까지 보안 베젤을 안쪽으로 돌리십시오.

7. 키를 사용하여 보안 베젤을 잠그십시오.

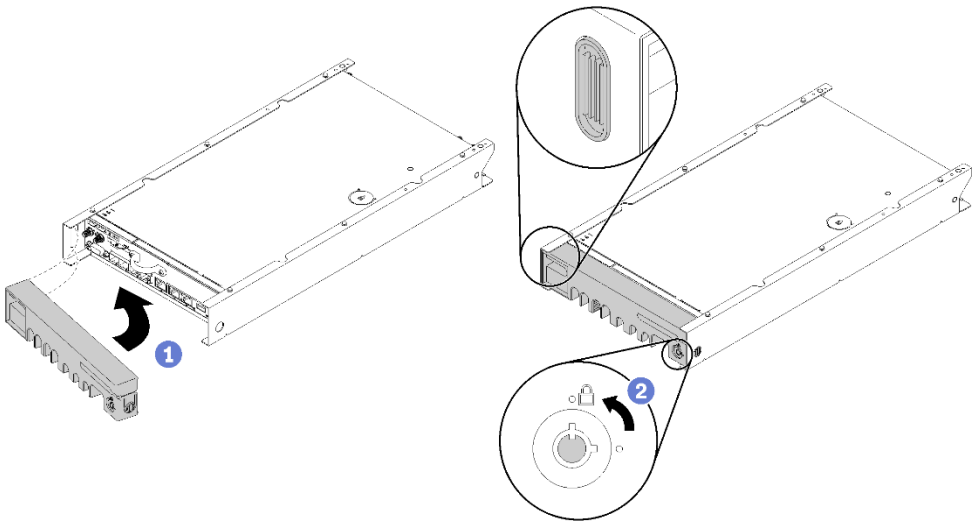

DIN 레일 구성 제거

DIN 레일 구성을 제거하려면, 다음 단계를 완료하십시오.

참고: 노드를 설치 및 제거할 수 있는 공간을 충분히 만들 수 있도록 노드의 앞에 500mm의 빈 공간을 두십시오.

1. 키를 사용하여 보안 베젤의 잠금을 해제하십시오.

2. 해제 탭을 누르고 보안 베젤을 바깥쪽으로 돌려 노드 슬리브에서 제거하십시오.

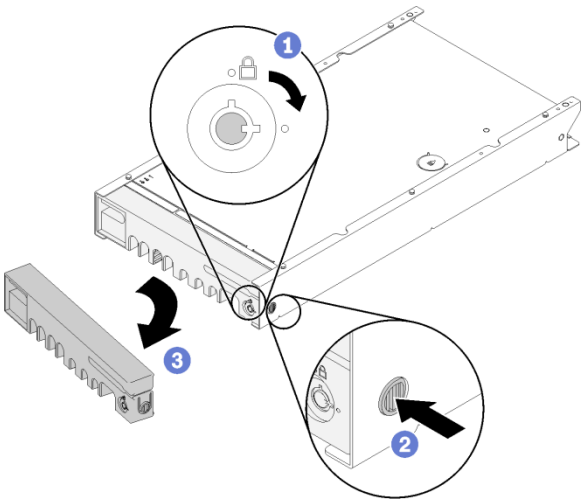

3. 필요한 경우 케이블을 분리하십시오.

4. 2개의 나비 나사를 풀고 노드를 노드 슬리브에서 밀어 내십시오.

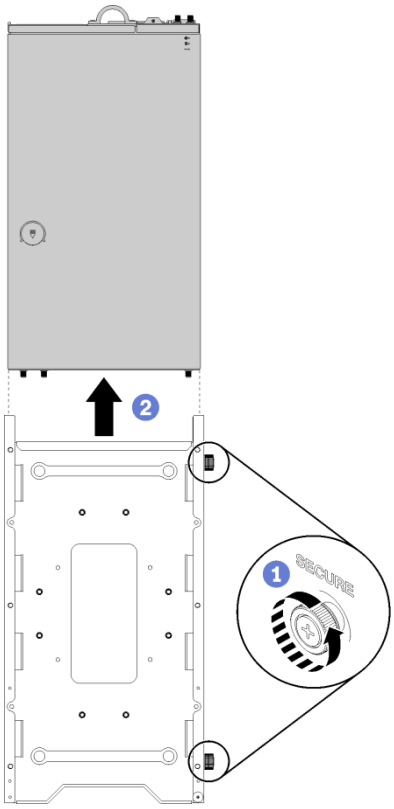

5. 노드 슬리브를 위로 잡아당겨 레일에서 제거하십시오.

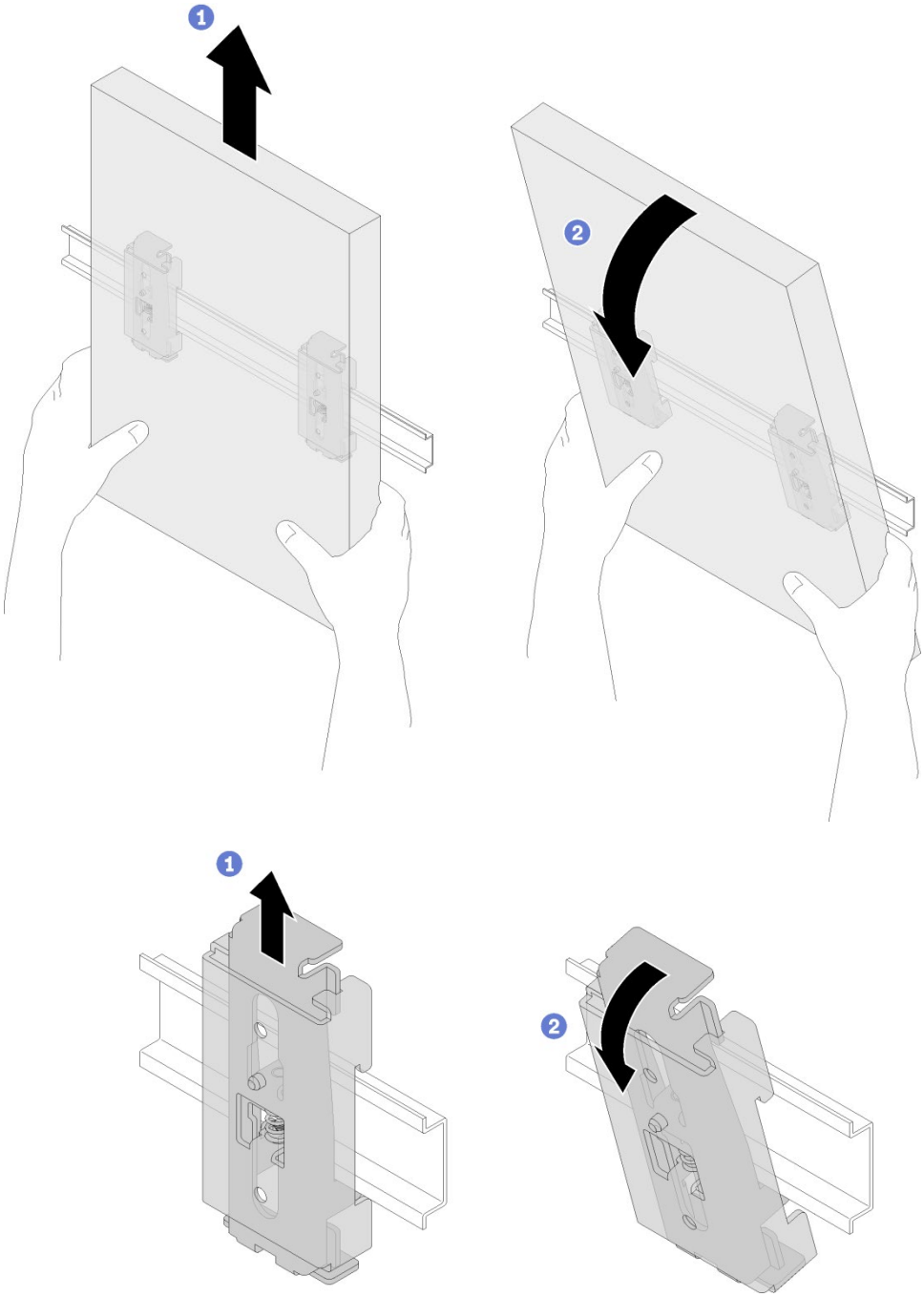

6. 구성에 따라서는 2개의 DIN 레일 클립을 노드 슬리브 또는 전원 어댑터 브래킷에서 제거하십시오.

- 전원 어댑터을 사용하지 않고 노드 슬리브를 제거하는 경우 4개의 나사를 제거하여 2개의 DIN 레일 클립을 제거하십시오.

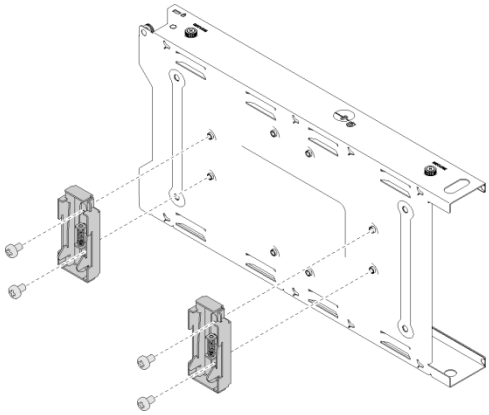

- 전원 어댑터 브래킷을 사용해 노드 슬리브를 제거하는 경우, 다음 단계를 완료하십시오.

  ❶ 4개의 나사를 제거한 다음 2개의 DIN 레일 클립을 제거합니다.

  참고: DIN 레일 설정에 따라 DIN 레일 클립을 수직 또는 수평으로 제거할 수 있습니다.

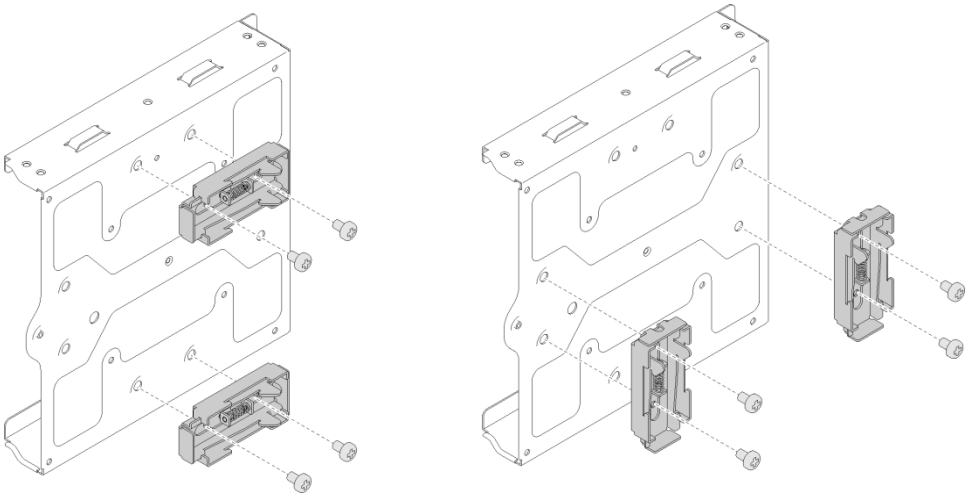

❷ 4개의 나사를 제거하십시오.

❸ 노드 슬리브를 전원 어댑터 브래킷에 맞추고 노드 슬리브를 위쪽으로 약간 잡아 당겨서 4개의 T핀을 제자리에 풀어 전원 어댑터 브래킷에서 제거하십시오.

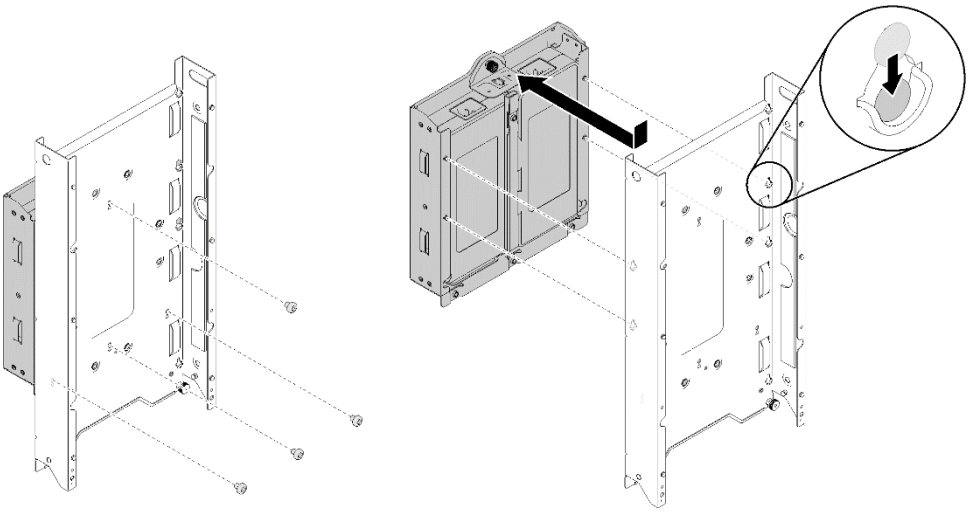

❹ 나비 나사를 푸십시오.

❺ 탭을 전원 어댑터 브래킷에서 제거하십시오.

❻ 전원 어댑터를 전원 어댑터 브래킷에서 밀어 내십시오.

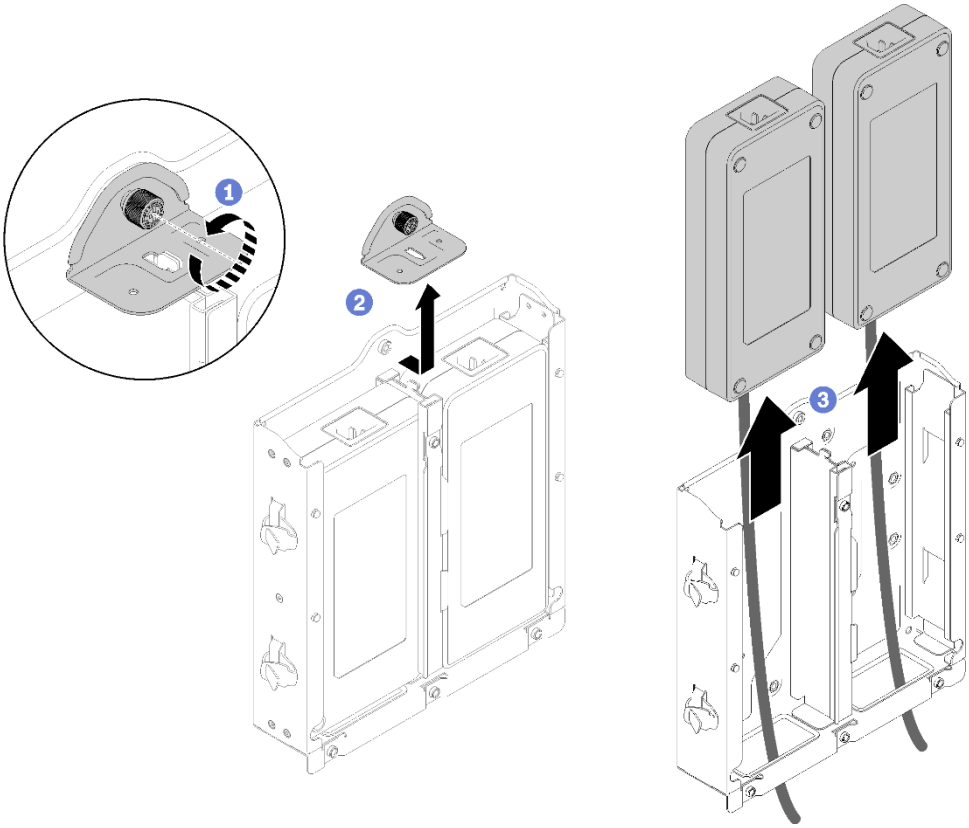

벽 걸이형 구성

이 문서에서는 벽 걸이형 구성의 설치 및 제거에 대한 중요한 정보가 제공됩니다.

벽 걸이형 구성의 설치

벽 걸이형 구성을 설치하려면, 다음 단계를 완료하십시오.

참고: 노드를 설치 및 제거할 수 있는 공간을 충분히 만들 수 있도록 노드의 앞에 500mm의 빈 공간을 두십시오.

참고: VESA 마운트를 사용하거나 서버를 200x200 및 100x100 나사 구멍(M4)이 있는 벽에 설치하는 경우, 먼저 적합한 M4 나사(및 너트)를 구입한 다음 노드 슬리브 또는 전원 브래킷을 VESA 또는 벽에 고정하십시오.

VESA 마운트 및 나사 벽의 경우, 구성에 따라 1~3단계를 건너 뛰고 5단계 또는 6단계로 이동하십시오.

1. 노드 슬리브 또는 전원 어댑터 브래킷을 벽에 놓으십시오.
2. 연필로 스크류 위치를 표시하십시오.
3. 표시된 4개의 구멍을 뚫습니다.
    - 전원 어댑터 브래킷을 사용하지 않고 노드 슬리브를 설치하려면, 노드 슬리브를 벽에 놓고 나사 위치를 다음 그림과 같이 표시하십시오.

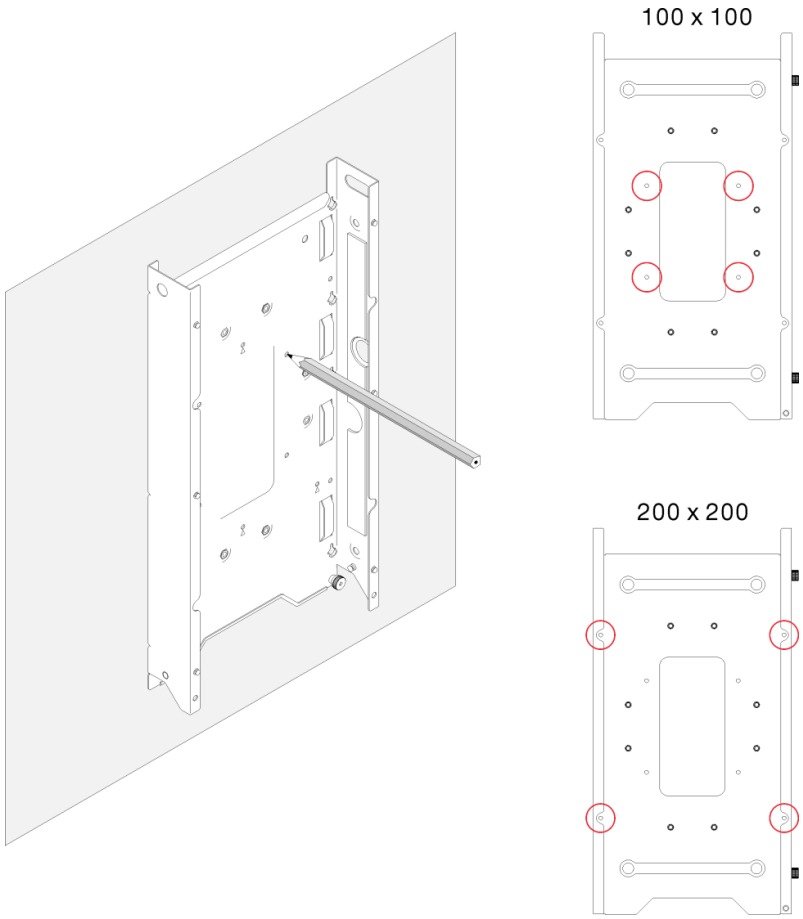

- 전원 어댑터 브래킷을 사용해 노드 슬리브를 설치하려면, 전원 어댑터 브래킷을 벽에 놓고 나사 위치를 다음 그림과 같이 표시하십시오.

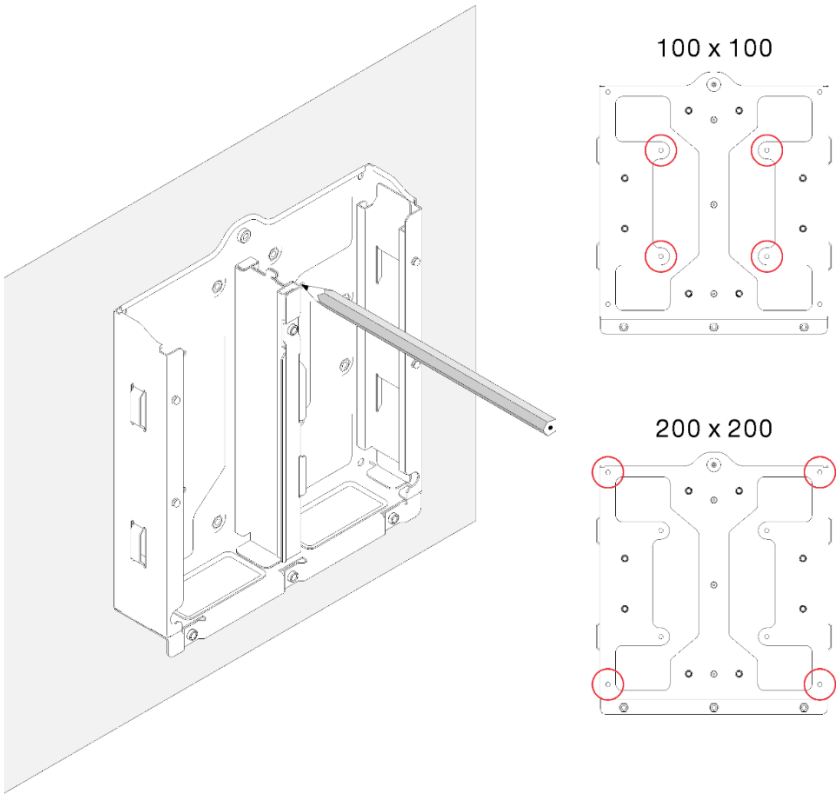

4. 4개의 벽 앵커를 벽에 삽입한 다음 조이십시오.
참고: 구성에 벽 앵커가 필요하지 않은 경우, 이 단계를 건너 뛰고 필요한 나사를 조입니다.

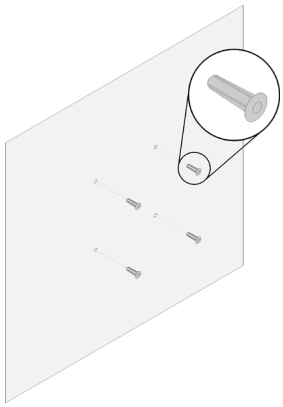

5. 노드 슬리브 및 전원 어댑터 브래킷을 설치하십시오.

- 전원 어댑터 브래킷을 사용하지 않고 노드 슬리브를 설치하는 경우, 다음 단계를 완료하십시오.

  ❶ 노드 슬리브를 벽의 구멍에 맞춥니다.

  ❷ 4개의 나사를 삽입한 다음 조이십시오.

  - 벽 앵커가 설치된 경우; 4개의 태핑 나사를 설치하십시오
  - 벽 앵커가 설치된 경우; 4개의 기계 나사를 설치하십시오.

  참고: 기계 나사는 패키지에 포함되어 있지 않으므로, 직접 구입해야 합니다.

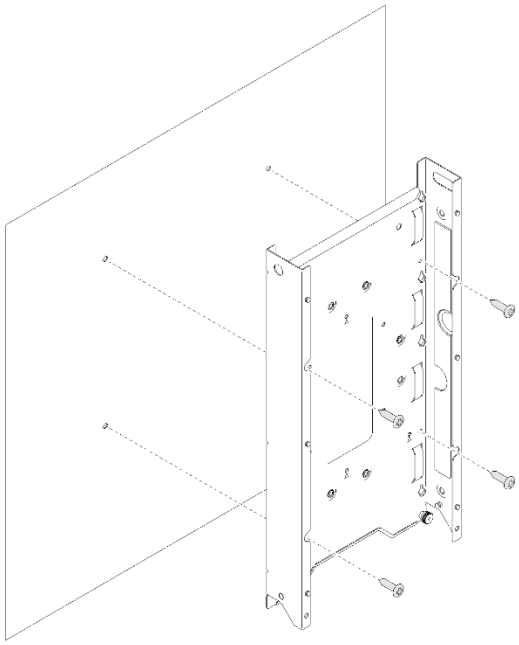

200 x 200

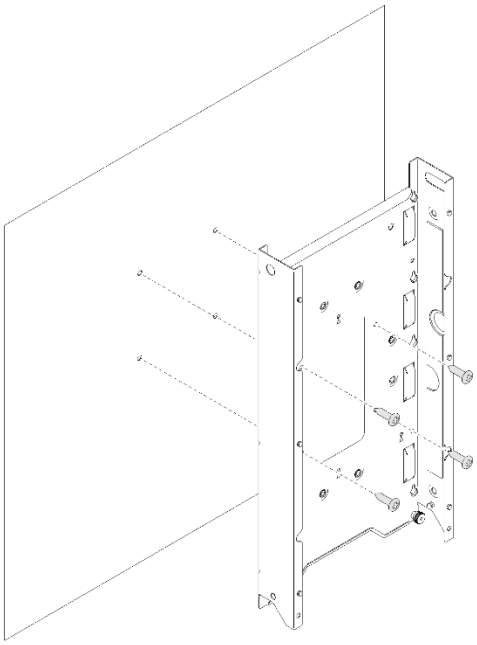

100 x 100

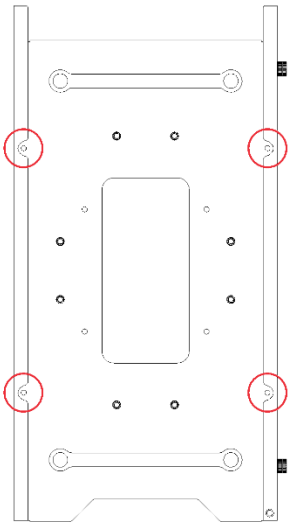

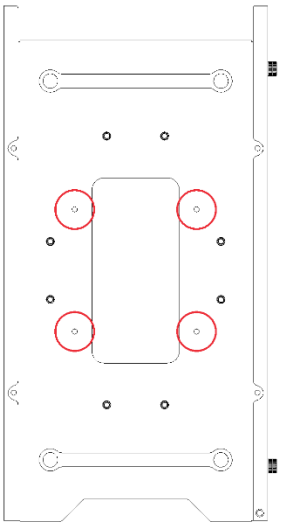

- 전원 어댑터 브래킷을 사용해 노드 슬리브를 설치하는 경우, 다음 단계를 완료하십시오.

  ❶ 전원 어댑터 브래킷을 벽의 구멍에 맞춥니다.

  ❷ 4개의 나사를 삽입한 다음 조이십시오.

  - 벽 앵커가 설치된 경우; 4개의 태핑 나사를 설치하십시오
  - 벽 앵커가 설치된 경우; 4개의 기계 나사를 설치하십시오.

  참고: 기계 나사는 패키지에 포함되어 있지 않으므로, 직접 구입해야 합니다.

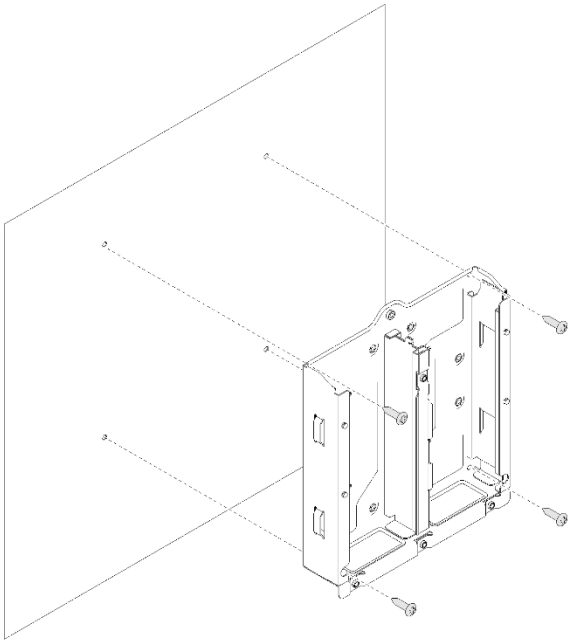

200 x 200

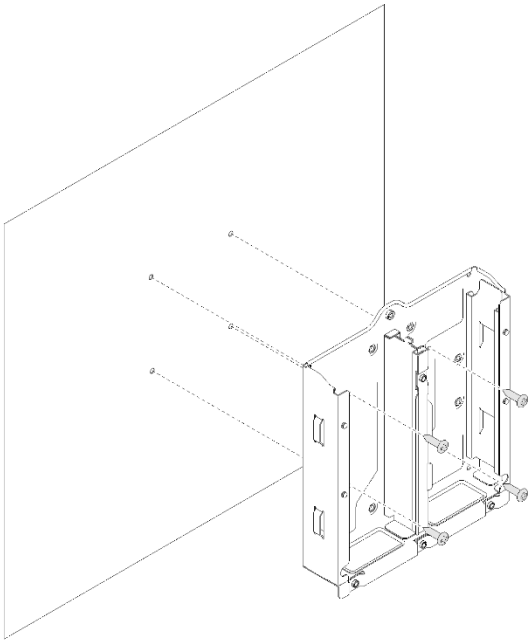

100 x 100

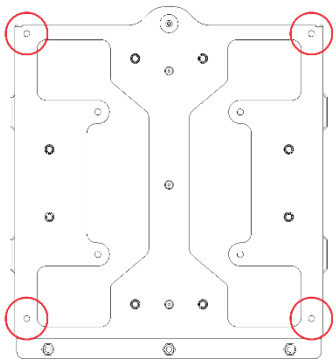

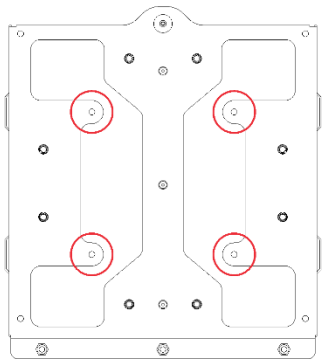

❸ 전원 어댑터를 전원 어댑터 브래킷에 맞춘 다음, 전원 어댑터를 제자리에 밀어 넣으십시오.

❹ 탭을 슬롯에 맞추고, 조심스럽게 탭을 제자리에 밀어 넣으십시오.

❺ 나비 나사를 조이십시오.

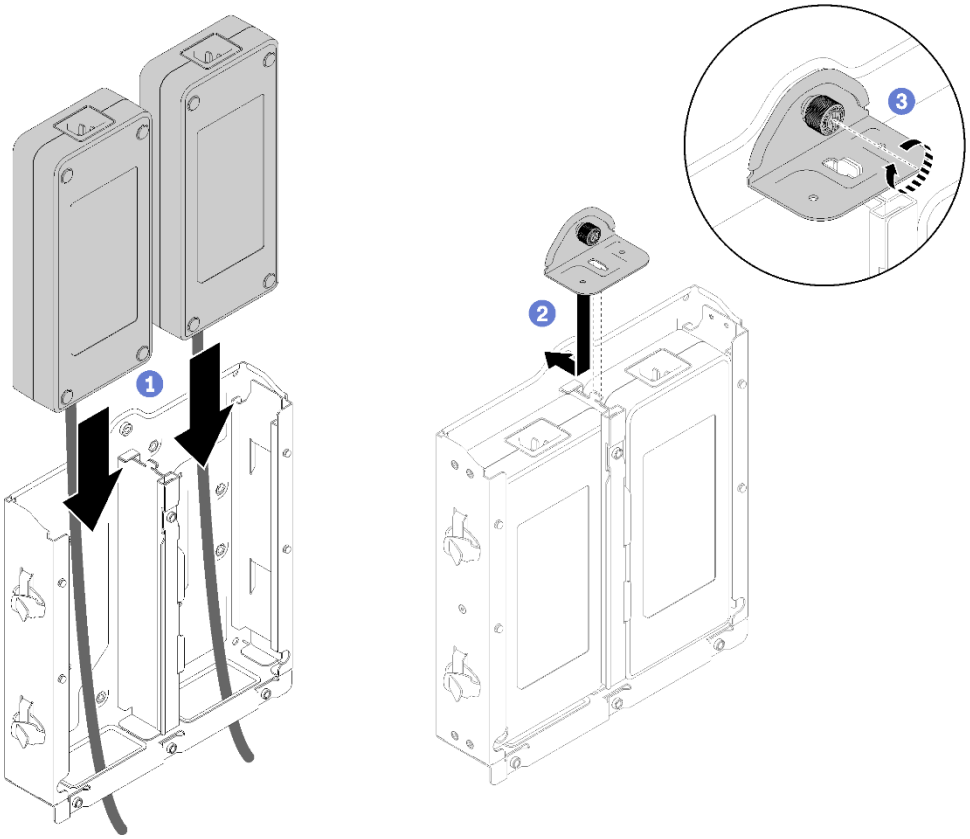

❻ 노드 슬리브를 전원 어댑터 브래킷에 맞추고, 노드 슬리브를 약간 아래로 잡아당겨 4개의 T핀을 제자리에 고정하십시오.

❼ 4개의 나사를 삽입한 다음 조이십시오.

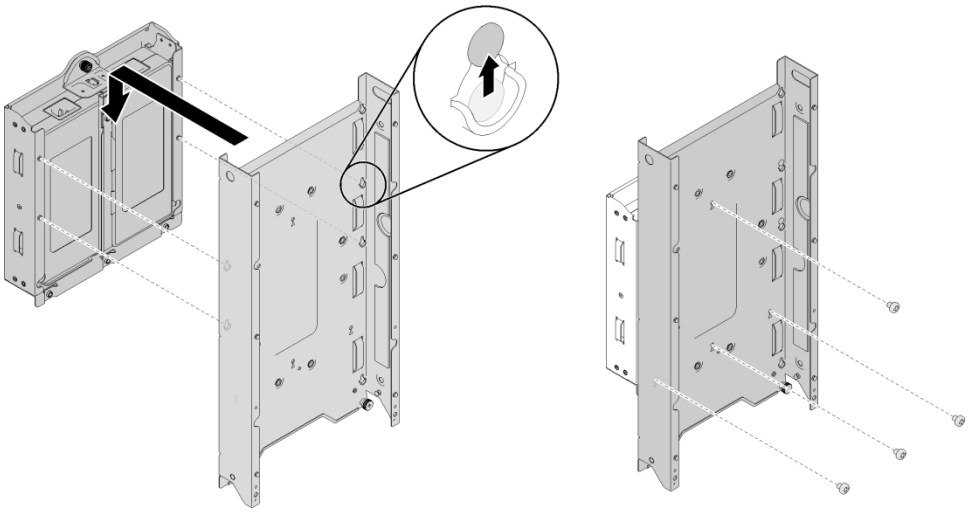

6. 노드를 노드 슬리브에 맞추고 노드를 제자리에 밀어 넣은 다음 2개의 나비 나사를 고정하십시오.

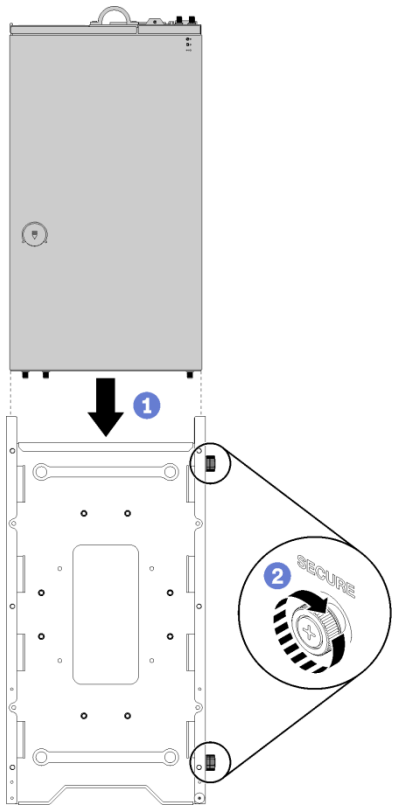

7. 필요한 경우 케이블을 연결하십시오.

8. 조심스럽게 보안 베젤의 탭을 슬롯에 삽입한 다음, 다른 슬라이드가 찰칵 소리가 날 때까지 보안 베젤을 안쪽으로 돌리십시오.

9. 키를 사용하여 보안 베젤을 잠그십시오.

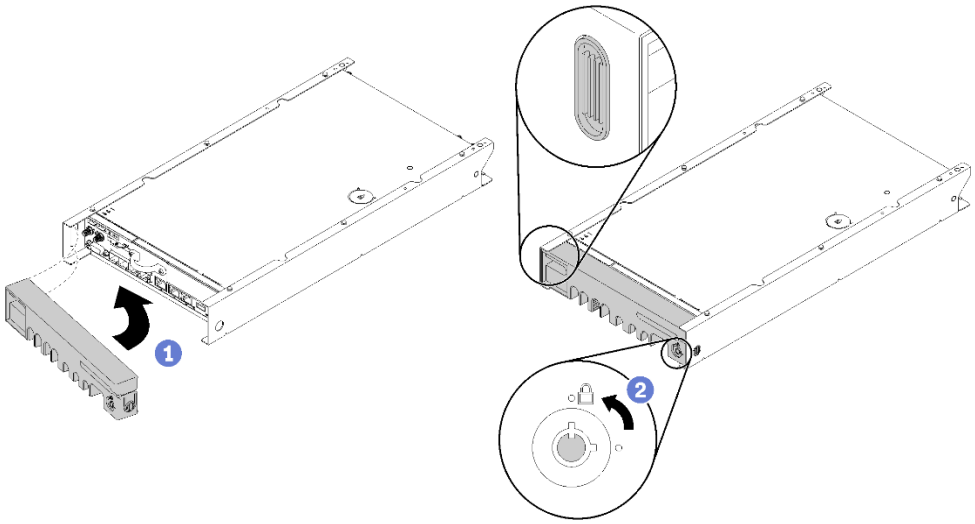

벽 걸이형 구성 제거

벽 걸이형 구성을 제거하려면, 다음 단계를 완료하십시오.

참고: 노드를 설치 및 제거할 수 있는 공간을 충분히 만들 수 있도록 노드의 앞에 500mm의 빈 공간을 두십시오.

1. 키를 사용하여 보안 베젤의 잠금을 해제하십시오.

2. 해제 탭을 누르고 보안 베젤을 바깥쪽으로 돌려 노드 슬리브에서 제거하십시오.

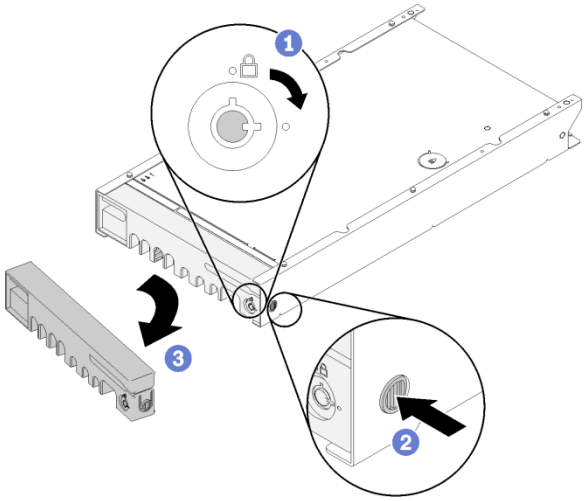

3. 필요한 경우 케이블을 분리하십시오.

4. 2개의 나비 나사를 풀고 노드를 노드 슬리브에서 밀어 내십시오.

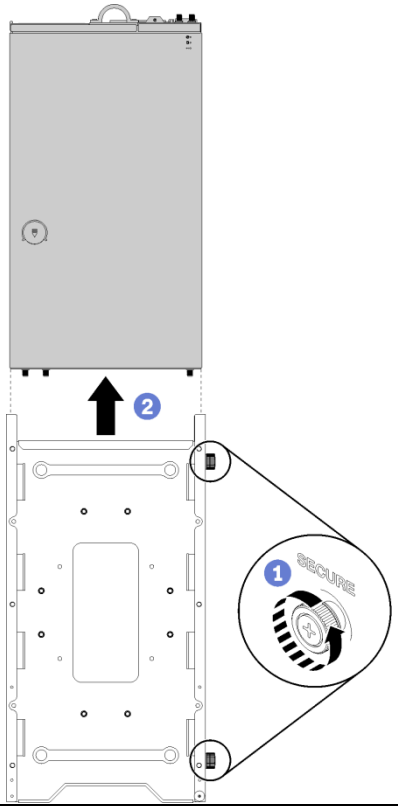

5. 노드 슬리브 및 전원 어댑터 브래킷를 제거하십시오.

- 전원 어댑터 브래킷을 사용하지 않고 노드 슬리브를 제거하는 경우, 다음 단계를 완료하십시오.

  ❶ 4개의 나사를 제거하십시오.

  ❷ 노드 슬리브를 벽 또는 전원 어댑터 브래킷에서 제거하십시오.

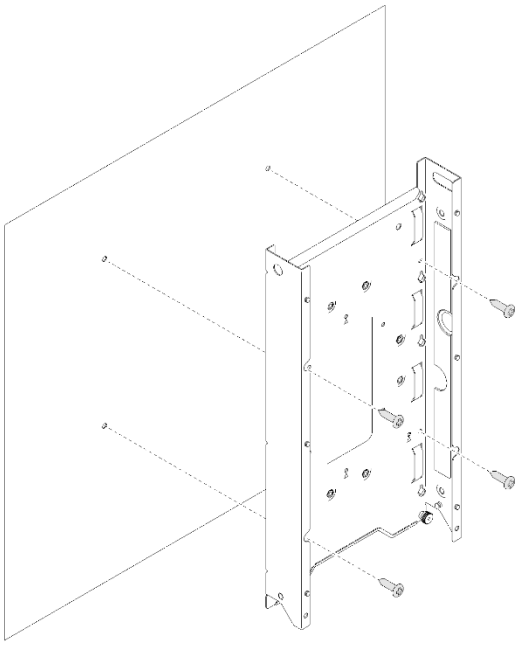

200 x 200

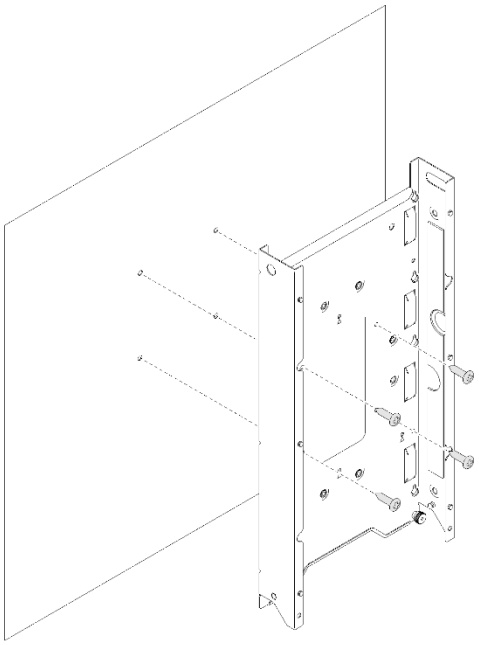

100 x 100

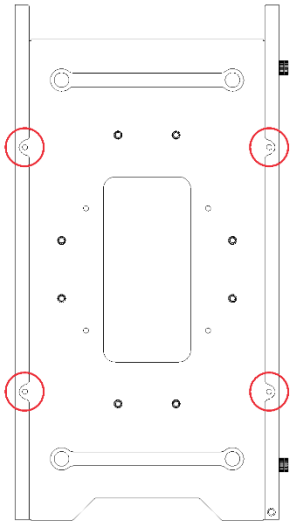

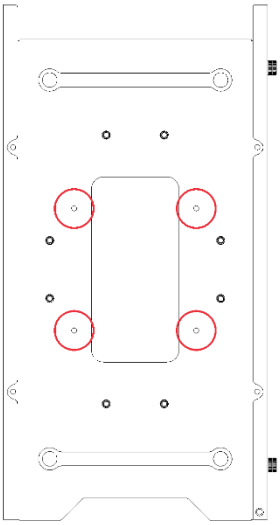

- 전원 어댑터 브래킷을 사용해 노드 슬리브를 제거하는 경우, 다음 단계를 완료하십시오.

  ❶ 4개의 나사를 제거하십시오.

  ❷ 노드 슬리브를 약간 위로 node sleeve밀어 4개의 T핀을 벗기고 전원 어댑터 브래킷에서 제거하십시오.

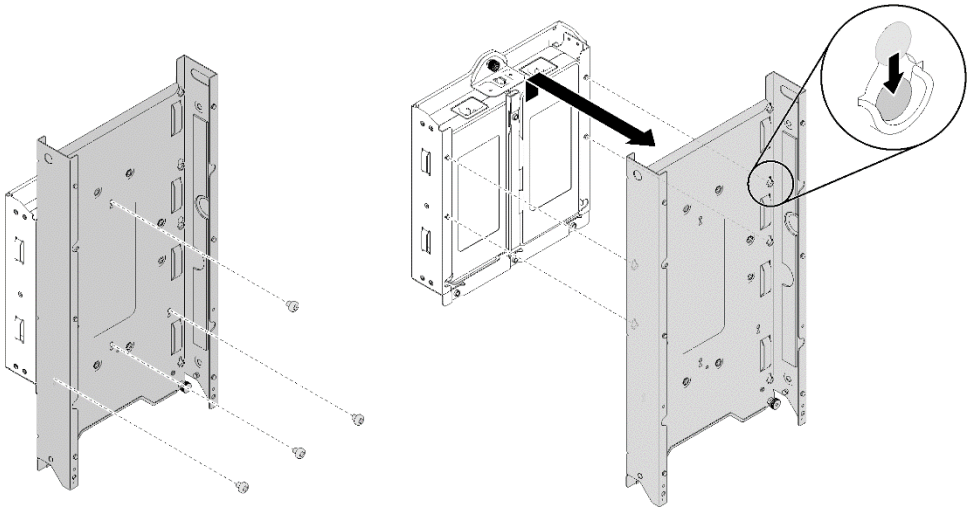

  ❸ 나비 나사를 푸십시오.

  ❹ 탭을 전원 어댑터 브래킷에서 제거하십시오.

  ❺ 전원 어댑터를 전원 어댑터 브래킷에서 밀어내십시오.

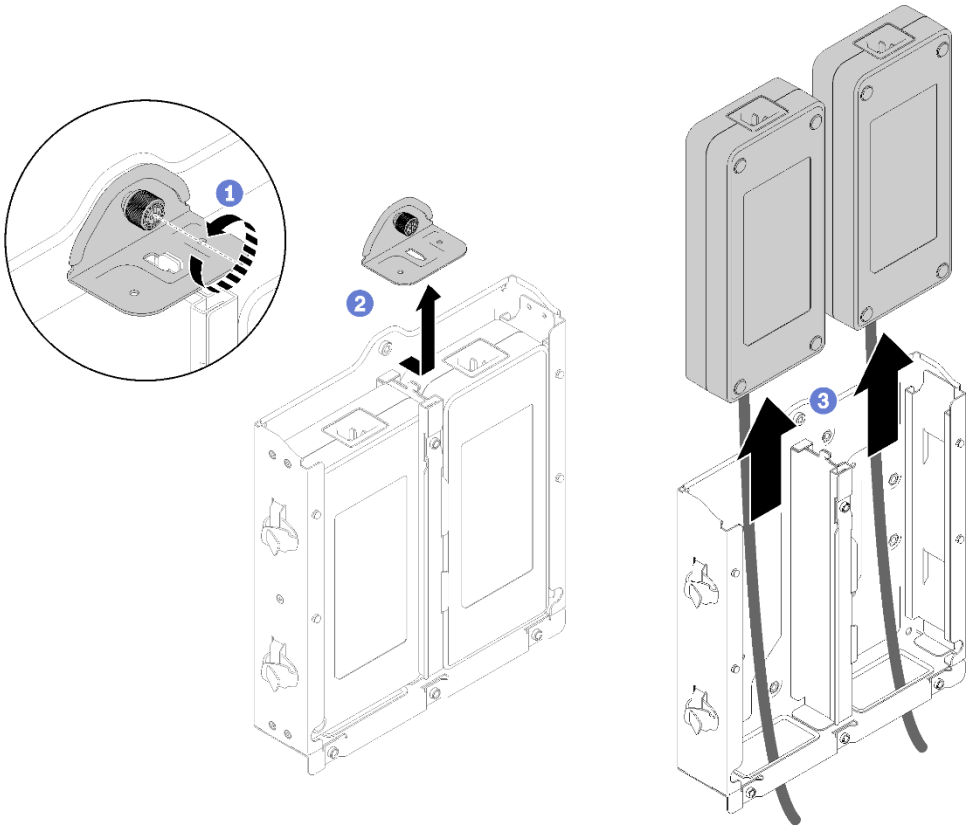

❻ 4개의 나사를 제거하고 전원 어댑터 브래킷을 벽에서 제거하십시오.

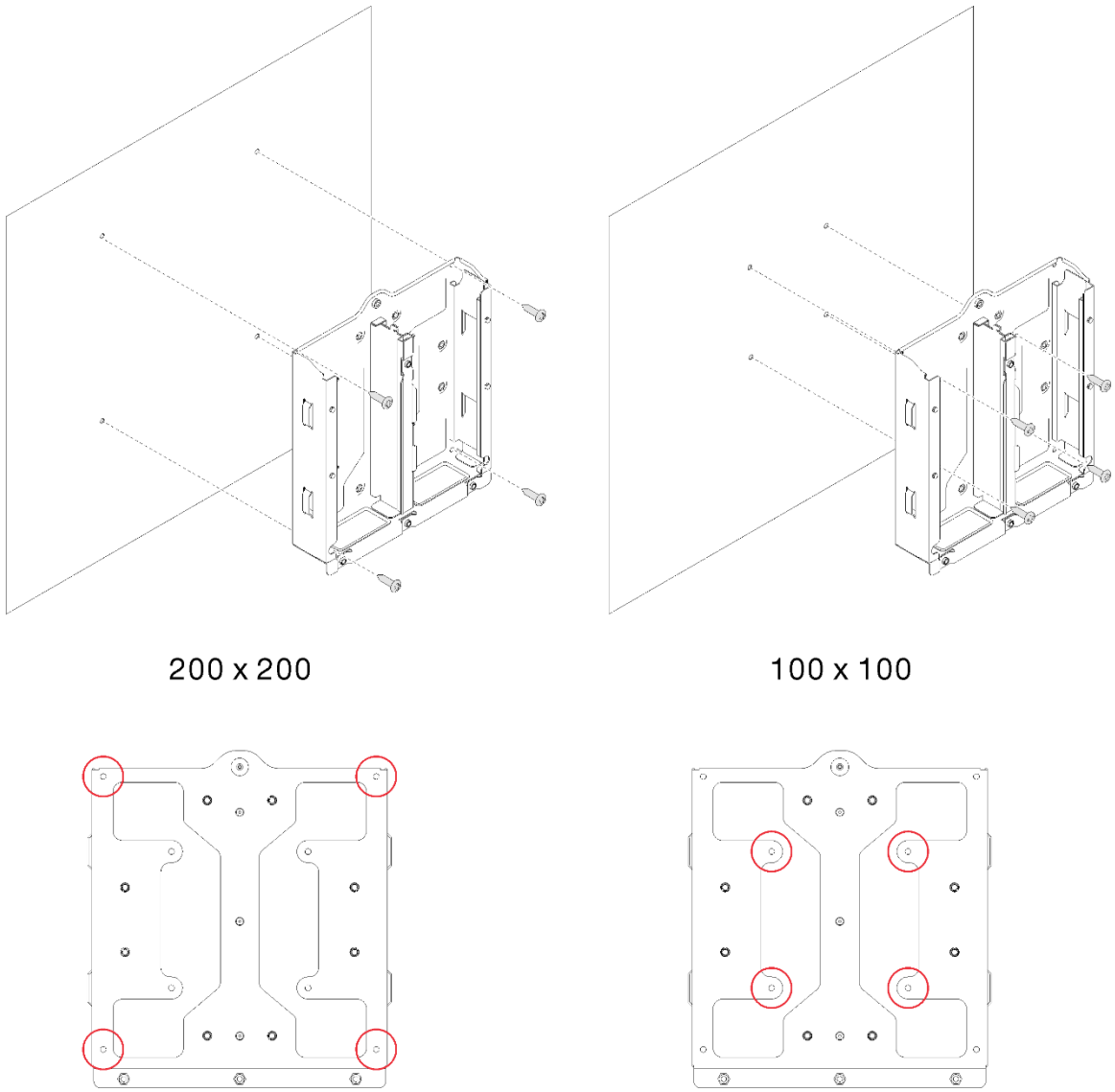

초판(2019년 8월)

제한적인 권리 고지: GSA (General Services Administration) 계약에 따라 제공되는 데이터 또는 소프트웨어의 사용, 복제 또는 공개에는 계약서 번호 GS-35F-05925에 명시된 제한사항이 적용됩니다.

여기에 나타나는 제품 및 서비스는 해당 소유자의 상표 또는 서비스 표시입니다.

Printed in China
(1P) P/N: SP47A57504