Guía de instalación del bastidor

Friction Rail Kit

Lea primero las directrices

Antes de instalar el servidor en un bastidor, lea las siguientes directrices:

- Son necesarias dos o más personas para instalar los dispositivos 2U/4U o dispositivos superiores en un bastidor.
- Algunas de las ilustraciones pueden variar de su servidor. Todos los tipos de servidor se extraen y se instalan del mismo modo.
- Consulte la *Guía del usuario* o el *Manual de mantenimiento* para obtener la máxima temperatura ambiente.
- Instale el servidor solo en un bastidor que tenga puertas perforadas.
- No bloquee las rejillas de ventilación; normalmente un espacio de 150 cm (6 pulgadas) proporciona el flujo de aire adecuado.
- Planifique la instalación del dispositivo empezando desde la parte inferior del bastidor.
- Instale el dispositivo más pesado en la parte inferior del bastidor.
- No deje espacio abierto por encima o debajo de un servidor instalado en el bastidor. Para impedir daños en los componentes del servidor, instale siempre un panel de relleno para cubrir el espacio abierto y para ayudar a garantizar la correcta circulación del aire.
- No extienda más de un dispositivo fuera del bastidor al mismo tiempo.
- No coloque ningún objeto sobre dispositivos montados en la parte superior del bastidor.
- Conecte todos los cables de alimentación a tomas de corriente con puesta a tierra y correctamente cableada.
- No sobrecargue la toma de alimentación eléctrica al instalar varios dispositivos en el bastidor.
- Extraiga las puertas del bastidor y los paneles laterales para facilitar el acceso durante la instalación.
- Instale el servidor en un bastidor que cumpla los siguientes requisitos:
  - Profundidad mínima de 70 mm (2,76 pulgadas) entre la brida de montaje frontal y el interior de la puerta frontal.
  - Profundidad mínima de 190 mm (7,48 pulgadas) entre la brida de montaje posterior y el interior de la puerta posterior.
  - La distancia máxima entre las bridas EIA frontal y posterior del bastidor es 810 mm (31,9 pulgadas).
  - Si desea instalar los rieles y una PDU de 0U en el mismo bastidor, el bastidor debe ser 42U o posterior.

Aviso de seguridad

PRECAUCIÓN:
Asegúrese de que los rieles soporten su modelo de servidor y elévelo con dos personas y los métodos seguros.

El paquete de riel contiene los elementos siguientes:

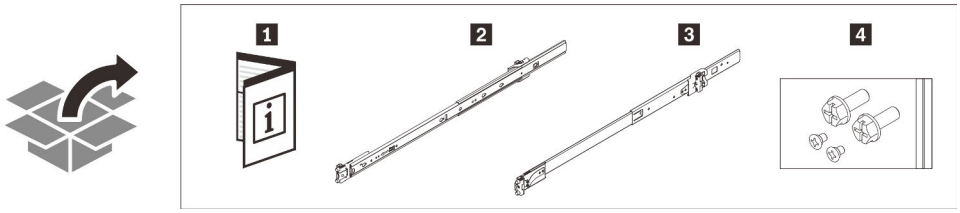

1 Documento	2 Riel izquierdo
3 Riel derecho	4 Dos tornillos M6 y dos tornillos M3.5

Atención: Hay “L” y “R” marcados en la parte frontal de los rieles internos que representan el riel izquierdo y el derecho, como se muestra en la siguiente ilustración. Asegúrese de que los rieles correctos estén instalados según corresponda.

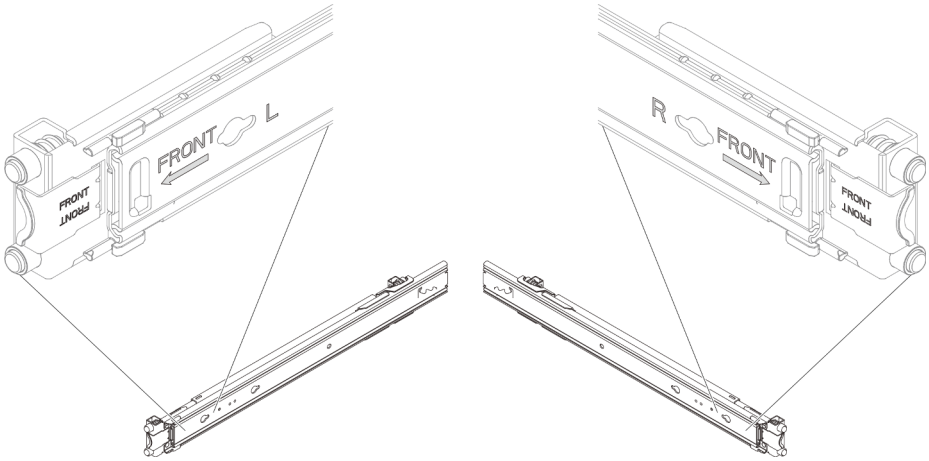

Instalación

1. Desenganche los rieles interiores

Paso 1. Seleccione uno de los rieles y tire de su riel interno hacia afuera hasta que vea el pestillo de liberación.

Paso 2. Presione el pestillo de liberación para desenganchar el riel interno del riel externo.

Paso 3. Extraiga el riel interno hacia afuera el riel externo.

Paso 4. Repita los pasos 1 a 3 para instalar el otro riel.

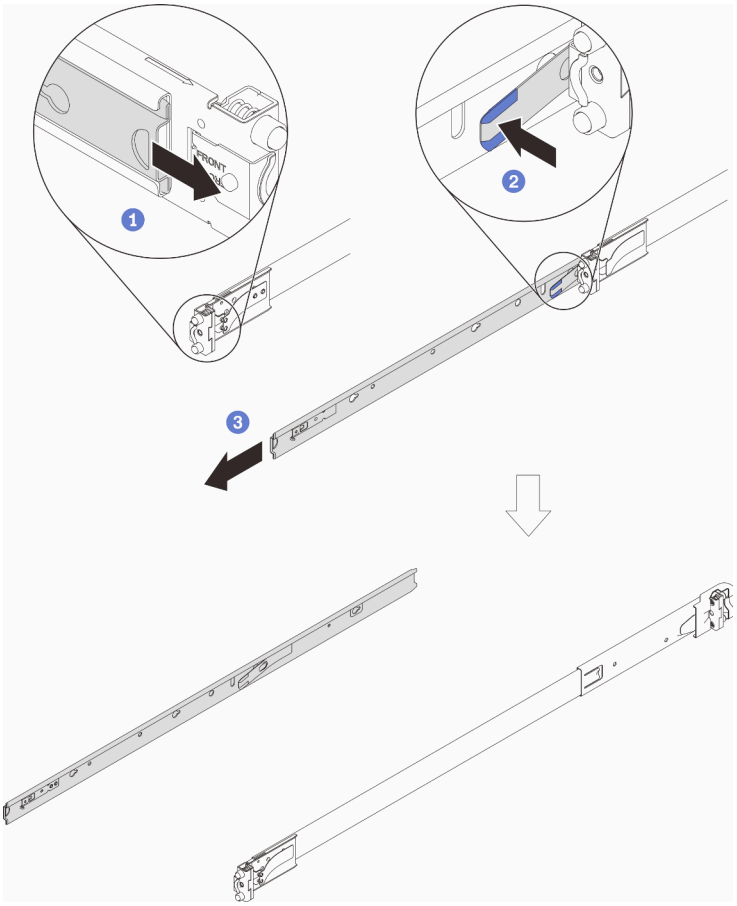

2. Instalación de los rieles internos en el servidor

Nota: La apariencia del servidor y el número de patillas de montaje del riel en el lado del servidor puede variar según el modelo de servidor.

Paso 1. Alinee los orificios de montaje en el riel interno izquierdo con las patillas de montaje del riel correspondientes al costado del servidor.

Paso 2. Empuje el riel interno como se muestra hasta que las patillas de montaje del servidor se bloquee en su posición.

Paso 3. Según el modelo, ajuste uno o dos tornillos M3.5 para fijar el riel interno al servidor.

Nota: Para el modelo que requiere dos tornillos a cada lado, los tornillos adicionales se fijan al servidor. Para obtener los detalles de los tornillos adicionales, consulte la *Guía de configuración* o *sustitución del servidor* en la *Guía del usuario del servidor* o el *Manual de mantenimiento*.

Paso 4. Repita los pasos 1 a 3 para instalar el otro riel.

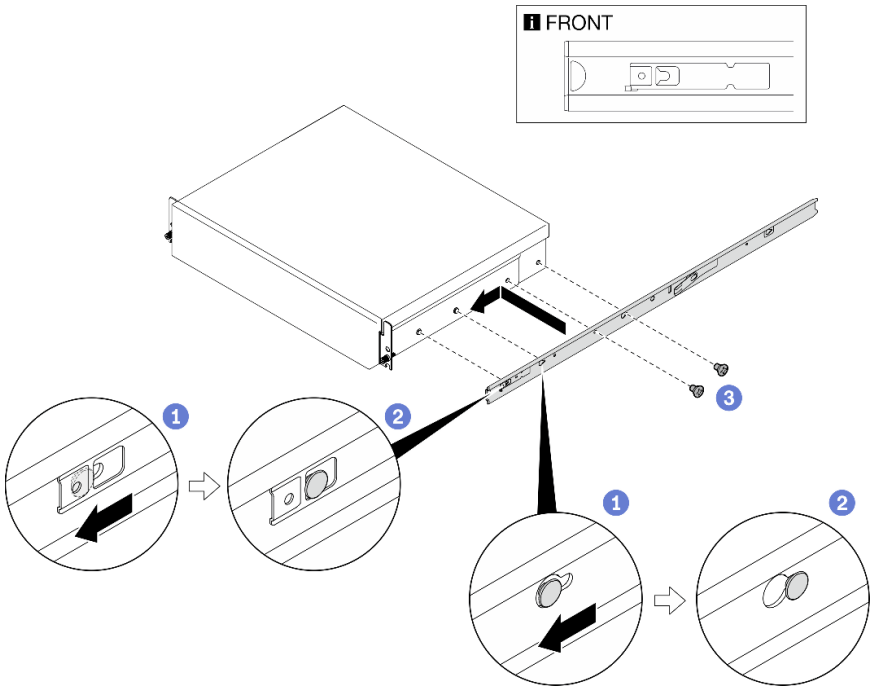

3. Instalación de los rieles externos en el bastidor

Instale uno de los rieles externos de acuerdo con los siguientes pasos. Repita estos pasos en el otro riel.

Instale la abrazadera de montaje posterior en el bastidor:

Paso 1. Alinee las patillas del miembro de deslizamiento externo con los orificios de la parte posterior del bastidor.

Paso 2. Mueva levemente el riel a un lado y enganche el soporte de montaje posterior a la ventana y luego empuje el riel externo hacia afuera, tal como se muestra.

Paso 3. Empuje el riel hacia atrás hasta que las patillas se inserten en los orificios correspondientes del bastidor.

Paso 4. La parte posterior del riel externo se bloqueará en su lugar automáticamente.

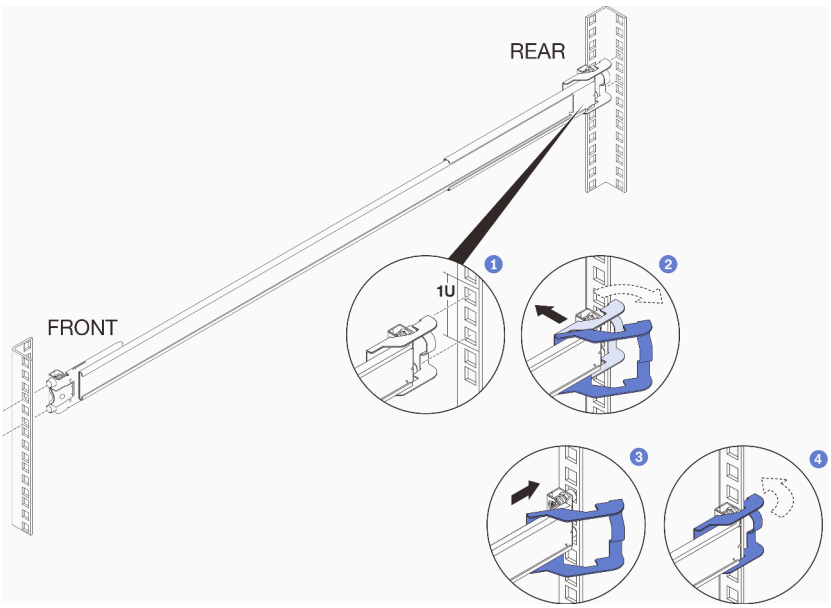

Instale la abrazadera de montaje frontal en el bastidor:

Paso 1. Abra el soporte de montaje frontal y alinee las patillas frontales del riel exterior con los orificios en el bastidor.

Importante: Asegúrese de que ambos extremos del riel estén asentados en la misma altura.

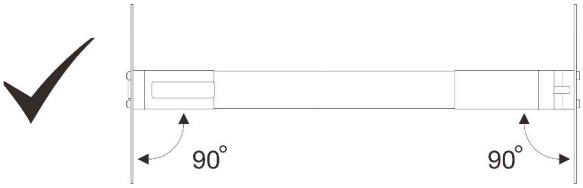

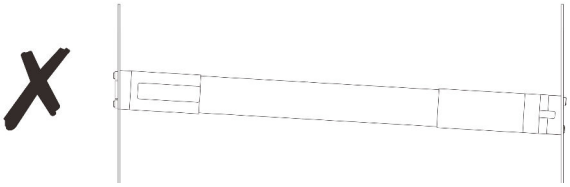

Paso 2. Tire del riel de deslizamiento como se muestra, hasta que las patillas queden insertas en los orificios correspondientes.

Paso 3. Cierre el soporte frontal para bloquear el riel en su posición.

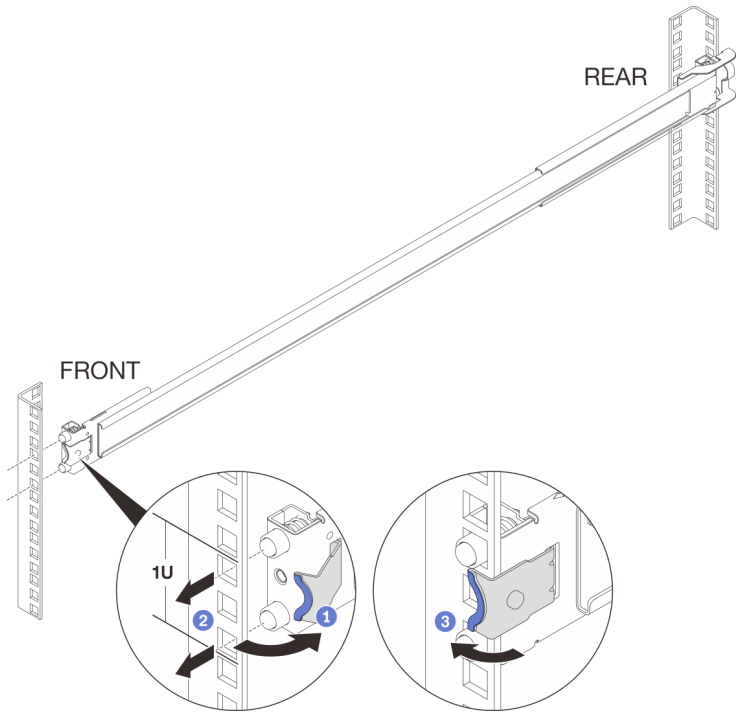

4. Instale los tornillos posteriores (opcional)

Si el bastidor se enviará con el servidor instalado o el bastidor se colocará en un área propensa a las vibraciones, instale dos tornillos M6 en la parte posterior de los rieles.

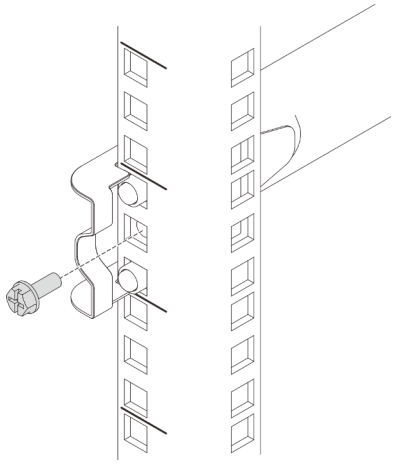

Sustitución del servidor

Para instalar o quitar el servidor, consulte el capítulo “Procedimientos de sustitución del hardware” en la *Guía del usuario* del servidor o el *Manual de mantenimiento*. Busque su servidor y seleccione la *Guía del usuario* o el *Manual de mantenimiento* en la página de la cartera de productos de servidores Lenovo: https://pubs.lenovo.com/.

Extracción

1. Quite los tornillos posteriores (opcional)

Quite los dos tornillos M6 de la parte posterior de los rieles.

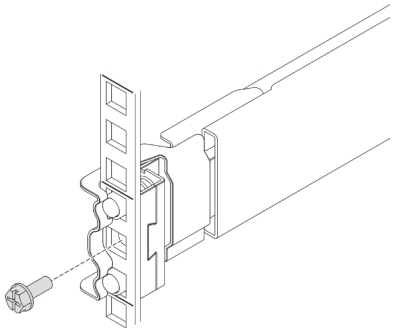

2. Extracción de los rieles externos del bastidor

Quite uno de los rieles de acuerdo con los siguientes pasos.

Quite la abrazadera de montaje frontal del bastidor:

Paso 1. Abra la abrazadera de montaje frontal.

Paso 2. Mueva ligeramente el riel a un lado para liberar las patillas del marco. Empuje el riel externo como se muestra.

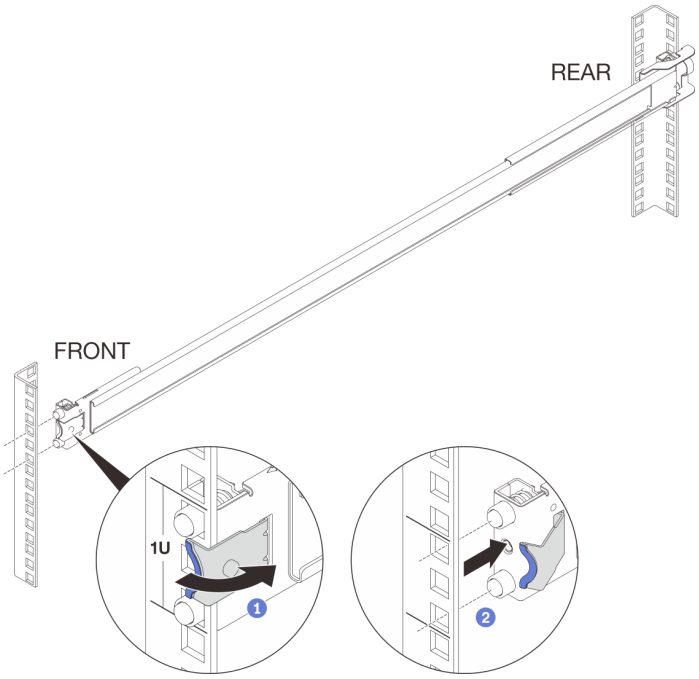

Quite la abrazadera de montaje posterior del bastidor:

Paso 1. Abra la abrazadera de montaje posterior.

Paso 2. Mueva ligeramente el riel a un lado para liberar las patillas del marco. Tire del riel externo como se muestra.

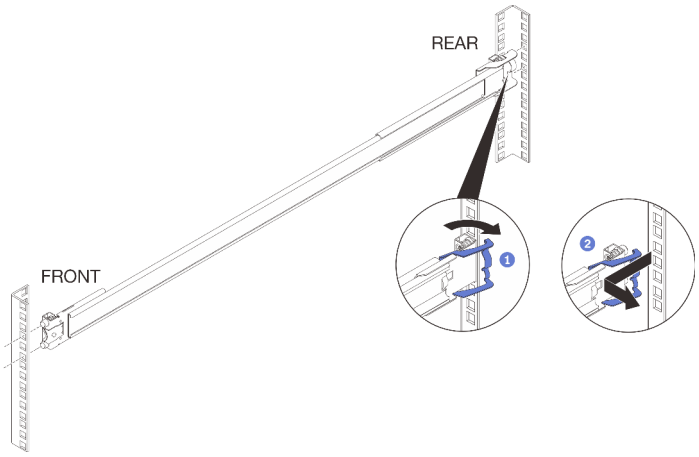

Repita los pasos anteriores para quitar la abrazadera de montaje frontal y posterior del otro riel.

3. Extracción los rieles internos del servidor

Nota: La apariencia del servidor y el número de patillas de montaje del riel en el lado del servidor puede variar según el modelo de servidor.

Paso 1. Según el modelo, afloje uno o dos tornillos M3.5 que fijan el riel interno.

Paso 2. Abra el pestillo frontal del riel interno.

Paso 3. Empuje ligeramente el riel interno hacia la derecha y libere el riel interno de las patillas de montaje del servidor, como se muestra.

Paso 4. Repita los pasos 1 a 3 para quitar el otro riel.

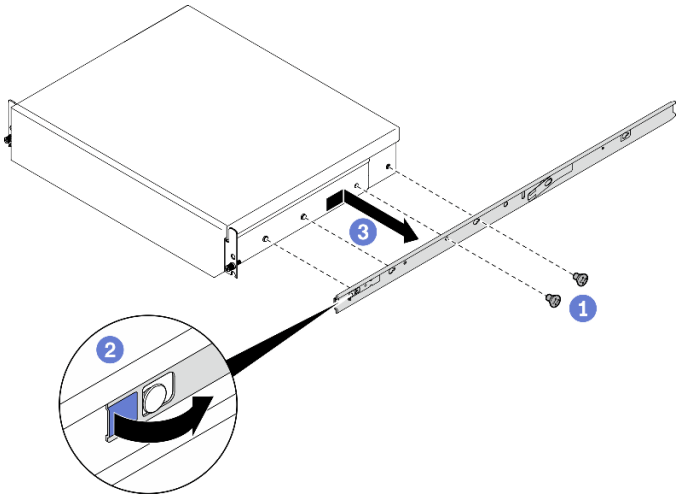

4. Enganche los rieles internos con los rieles externos

Paso 1. Alinee el riel externo para insertar y empuje el riel interno hasta que se detenga.

Paso 2. Presione el pestillo de liberación para empujar continuamente hasta que el riel interno esté completamente enganchado con el externo.

Paso 3. Repita los pasos 1 a 2 para enganchar el otro riel.

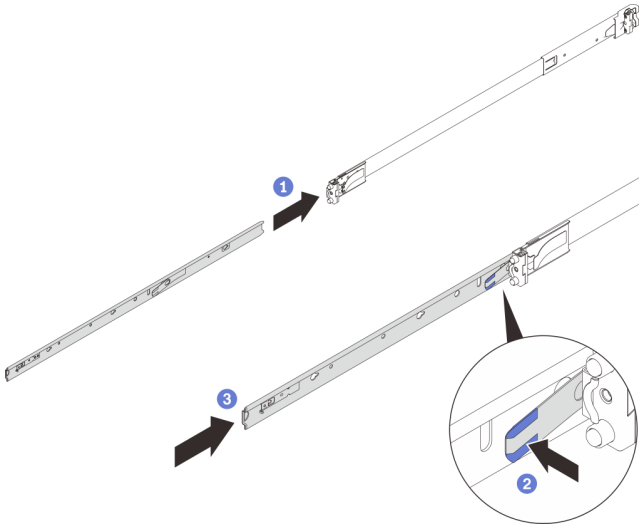

Segunda edición (Diciembre 2022)

© Copyright Lenovo 2022.
LENOVO y THINKSYSTEM son marcas registradas de Lenovo. El resto de las marcas registradas son propiedad de sus propietarios respectivos.

AVISO DE DERECHOS LIMITADOS Y RESTRINGIDOS: Si los productos o software se suministran según el contrato de General Services Administration (GSA), la utilización, reproducción o divulgación están sujetas a las restricciones establecidas en el Contrato núm. GS-35F-05925.

Printed in China
(1P) P/N: SP47B42782