Guía de instalación del bastidor

Friction 2-Post Screw-in Rail Kit v2

Lea primero las directrices

Antes de instalar el servidor en un bastidor, lea las siguientes directrices:

- Algunas de las ilustraciones pueden variar de su servidor. Todos los tipos de servidor se extraen y se instalan del mismo modo.
- Consulte la *Guía del usuario* o el *Manual de mantenimiento* para obtener la máxima temperatura ambiente.
- No bloquee las rejillas de ventilación; normalmente un espacio de 150 cm (6 pulgadas) proporciona el flujo de aire adecuado.
- Planifique la instalación del dispositivo empezando desde la parte inferior del bastidor.
- Instale el dispositivo más pesado en la parte inferior del bastidor.
- No extienda más de un dispositivo fuera del bastidor al mismo tiempo.
- No coloque ningún objeto sobre dispositivos montados en la parte superior del bastidor.
- Conecte todos los cables de alimentación a tomas de corriente con puesta a tierra y correctamente cableada.
- No sobrecargue la toma de alimentación eléctrica al instalar varios dispositivos en el bastidor.
- El ancho máximo de la brida de montaje es de 76,2 a 279,4 mm (3 a 11 pulgadas).

Aviso de seguridad

PRECAUCIÓN:
Asegúrese de que los rieles soporten su modelo de servidor y utilice métodos seguros cuando lo eleve

El paquete de riel contiene los elementos siguientes:

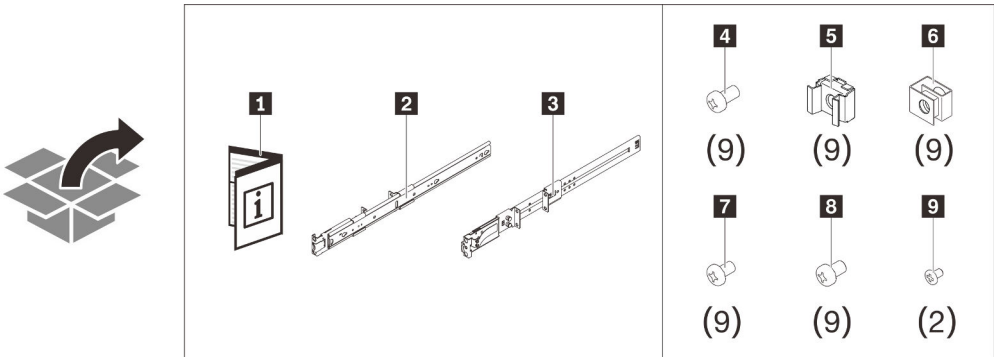

1 Documento	2 Riel izquierdo
3 Riel derecho	4 Nueve tornillos M5 (para bastidor de orificio cuadrado y de orificio redondo)

5 Nueve tuercas de compartimiento (para bastidor de orificio cuadrado)	**6** Nueve tuercas de clip (para bastidor de orificio redondo)
7 Nueve tornillos 10-32 (para bastidor roscado)	**8** Nueve tornillos 12-24 (para bastidor roscado)
9 Dos tornillos M3.5	

Atención: Hay “L” y “R” marcados en la parte frontal de los rieles internos que representan el riel izquierdo y el derecho, como se muestra en la siguiente ilustración. Asegúrese de que los rieles correctos estén instalados según corresponda.

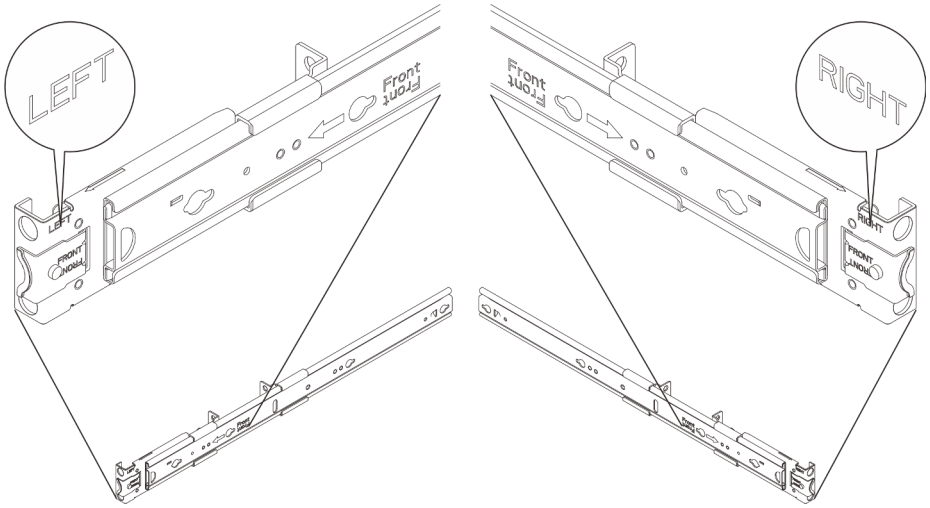

Instalación

1. Desenganche los rieles interiores

Paso 1. Seleccione uno de los rieles y tire de su riel interno hacia afuera hasta que vea el pestillo de liberación.

Paso 2. Presione el pestillo de liberación para desenganchar el riel interno del riel externo.

Paso 3. Extraiga el riel interno hacia afuera el riel externo.

Paso 4. Repita los pasos 1 a 3 para quitar el otro riel.

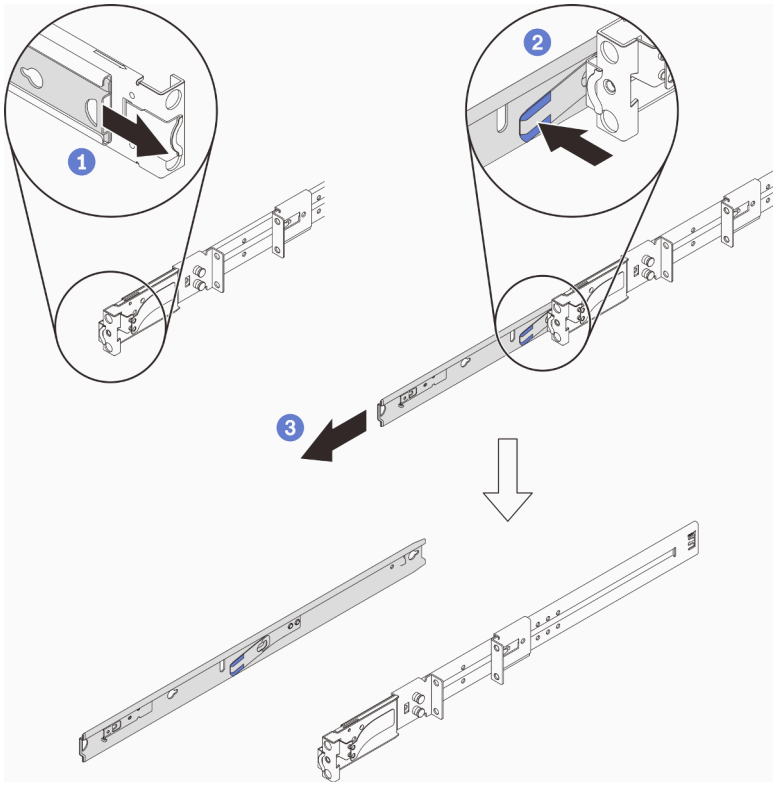

2. Instalación de los rieles internos en el servidor

Nota: La apariencia del servidor y el número de patillas de montaje del riel en el lado del servidor puede variar según el modelo de servidor.

Paso 1. Alinee los orificios de montaje en el riel interno izquierdo con las patillas de montaje del riel correspondientes al costado del servidor.

Paso 2. Empuje el riel interno como se muestra hasta que las patillas de montaje del servidor se bloquee en su posición.

Paso 3. Según el modelo, ajuste uno o dos tornillos M3.5 para fijar el riel interno al servidor.

Nota: Para el modelo que requiere dos tornillos a cada lado, los tornillos adicionales se fijan al servidor. Para obtener los detalles de los tornillos adicionales, consulte la *Guía de configuración* o *sustitución del servidor* en la *Guía del usuario del servidor* o el *Manual de mantenimiento*.

Paso 4. Repita los pasos 1 a 3 para instalar el otro riel.

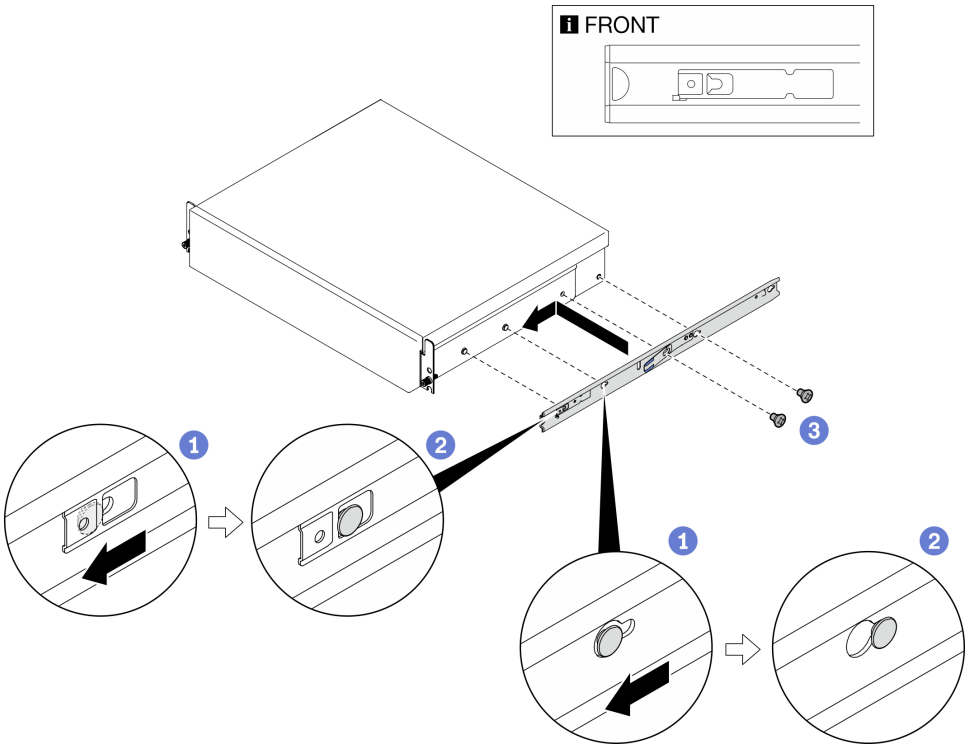

3. Ajuste la posición de las abrazaderas deslizantes (opcional)

Posición de las abrazaderas para profundidades diferentes del servidor:

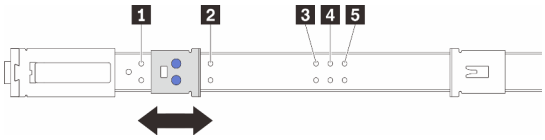

1 300 mm a 360 mm (posición predeterminada)	2 480 mm a 560 mm
3 675 mm a 752 mm	4 700 mm a 779 mm
5 725 mm a 805 mm	

Nota: En función de la dimensión del servidor, es posible que tenga que ajustar la abrazadera para asegurarse de que el centro de gravedad del servidor se encuentre dentro de los rieles.

Paso 1. Seleccione uno de los rieles. Mueva la abrazadera deslizante posterior al fondo, como se muestra.

Paso 2. Jale las patillas de la abrazadera deslizante frontal.

Paso 3. Deslice la abrazadera frontal y bloquee las patillas en los orificios de los rieles según las profundidades del servidor.

Paso 4. Repita los pasos 1 a 3 para ajustar el otro riel.

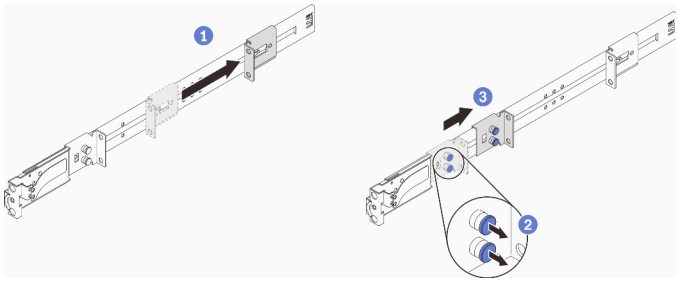

4. Instale las tuercas al bastidor

Bastidor roscado: salte al paso 5.

Bastidor de orificio redondo: instale las dos tuercas de clip en el bastidor como se muestra:

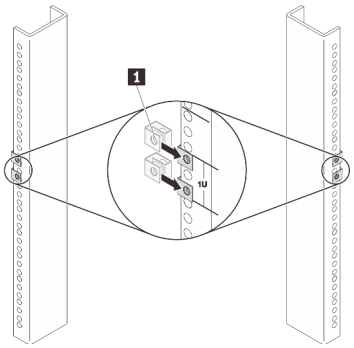

1 Tuerca de clip

Bastidor de orificio cuadrado: instale las dos tuercas de compartimiento en el bastidor como se muestra:

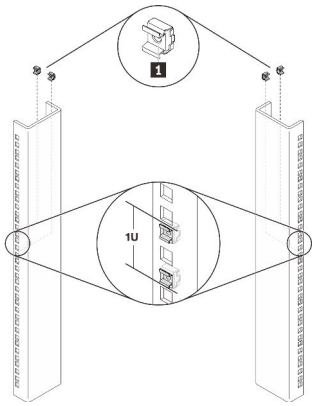

1 Tuerca de compartimiento

5. Instalación de los rieles externos en el bastidor

Paso 1. Alinee uno de los rieles externos con el bastidor. Fije el lado frontal del riel externo al bastidor con dos tornillos.

Bastidor de orificio redondo	Bastidor de orificio cuadrado	Bastidor roscado
Tornillos M5		Tornillos de 10 a 32 o 12 a 24 (dependiendo del bastidor)

Paso 2. Ajuste los soportes deslizantes traseros al bastidor. Fije el lado posterior del riel al bastidor con dos tornillos.

Importante: Asegúrese de que ambos extremos del riel estén asentados en la misma altura.

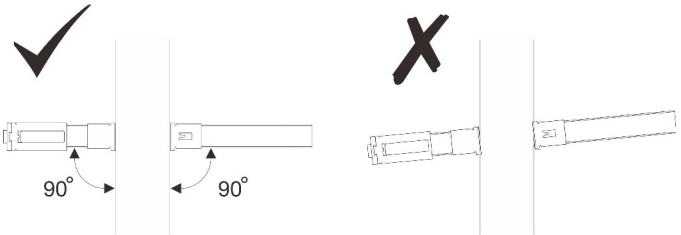

Paso 3. Repita los pasos 1 a 2 para instalar el otro riel.

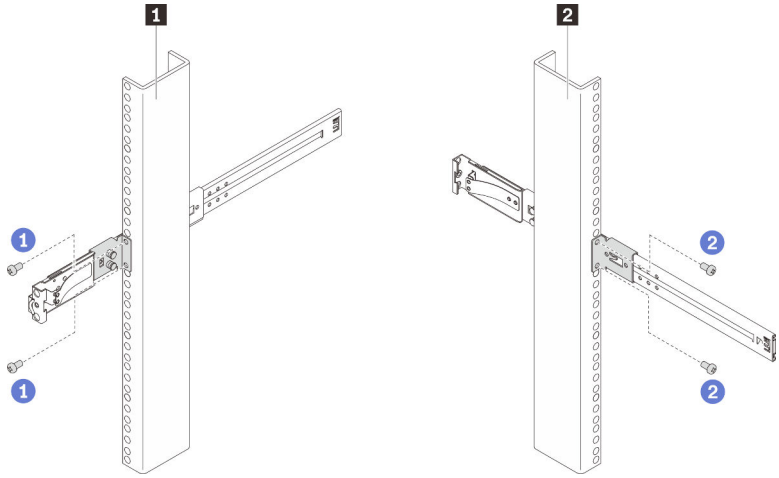

1 Instalación de los tornillos en la parte frontal del bastidor	2 Instalación de los tornillos en la parte posterior del bastidor

Sustitución del servidor

Para instalar o quitar el servidor, consulte el capítulo “Procedimientos de sustitución del hardware” en la *Guía del usuario* del servidor o el *Manual de mantenimiento*. Busque su servidor y seleccione la *Guía del usuario* o el *Manual de mantenimiento* en la página de la cartera de productos de servidores Lenovo: https://pubs.lenovo.com/.

Extracción

1. Extracción de los rieles externos del bastidor

Paso 1. Suelte los dos tornillos que aseguran el lado posterior del riel.

Paso 2. Suelte los dos tornillos que aseguran el lado frontal del riel. Extraiga cuidadosamente el riel completo del bastidor.

Paso 3. Repita los pasos 1 a 2 para quitar el otro riel.

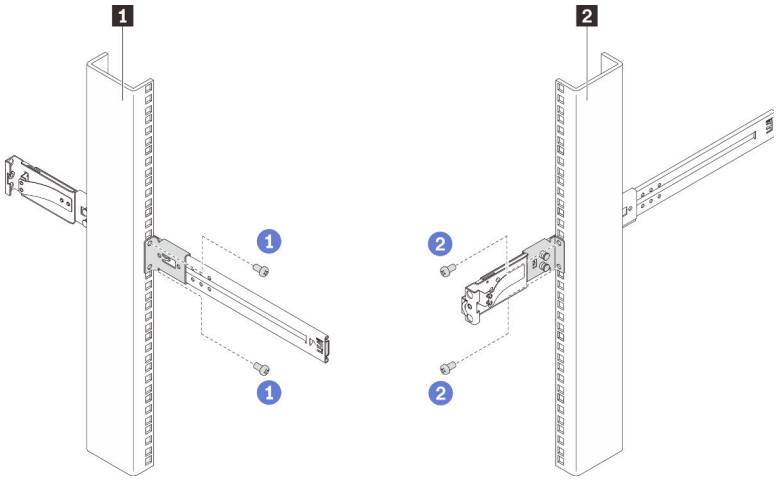

1 Extracción de los tornillos de la parte posterior del bastidor	2 Extracción de los tornillos de la parte frontal del bastidor

2. Extracción de tuercas del bastidor

Bastidor roscado: salte a este paso.

Bastidor de orificio redondo: extraiga las dos tuercas de clip del bastidor como se muestra:

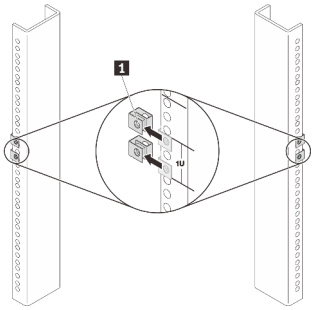

1 Tuerca de clip

Bastidor de orificio cuadrado: extraiga las dos tuercas de compartimiento del bastidor como se muestra:

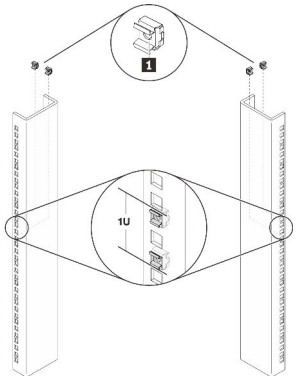

1 Tuerca de compartimiento

3. Extracción los rieles internos del servidor

Nota: La apariencia del servidor y el número de patillas de montaje del riel en el lado del servidor puede variar según el modelo de servidor.

Paso 1. Según el modelo, afloje uno o dos tornillos M3.5 que fijan el riel interno.

Paso 2. Abra el pestillo frontal del riel interno.

Paso 3. Empuje ligeramente el riel interno hacia la derecha y libere el riel interno de las patillas de montaje del servidor, como se muestra.

Paso 4. Repita los pasos 1 a 3 para quitar el otro riel.

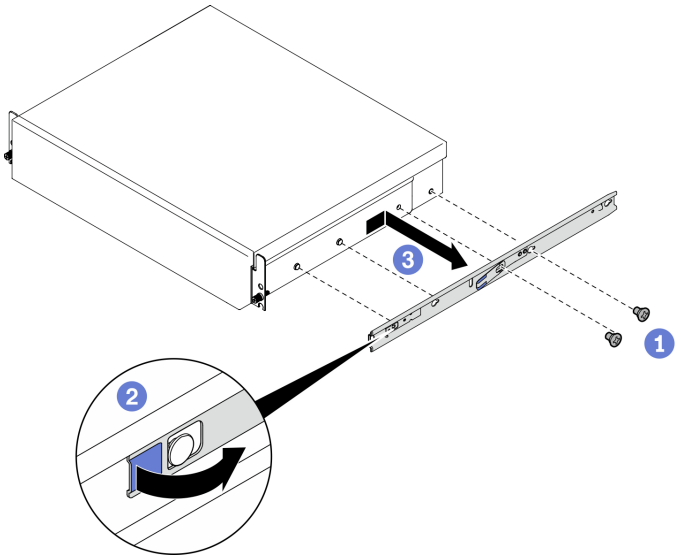

4. Enganche los rieles internos con los rieles externos

Paso 1. Alinee el riel externo para insertar y empuje el riel interno hasta que se detenga.

Paso 2. Presione el pestillo de liberación para empujar continuamente hasta que el riel interno esté completamente enganchado con el externo.

Paso 3. Repita los pasos 1 a 2 para enganchar el otro riel.

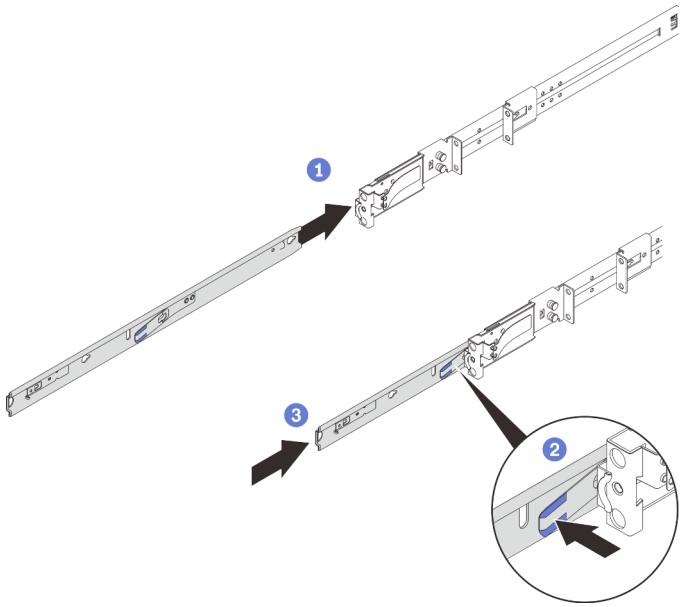

Segunda edición (Diciembre 2022)

© Copyright Lenovo 2022.
LENOVO y THINKSYSTEM son marcas registradas de Lenovo. El resto de las marcas registradas son propiedad de sus propietarios respectivos.

AVISO DE DERECHOS LIMITADOS Y RESTRINGIDOS: Si los productos o software se suministran según el contrato de General Services Administration (GSA), la utilización, reproducción o divulgación están sujetas a las restricciones establecidas en el Contrato núm. GS-35F-05925.

Printed in China
(1P) P/N: SP47B42783