Guía de instalación del bastidor

550/600mm Ball Bearing Rail Kit

Nota: El aspecto del kit de rieles que tiene puede ser levemente diferente de las ilustraciones de este documento.

El paquete de riel contiene los elementos siguientes:

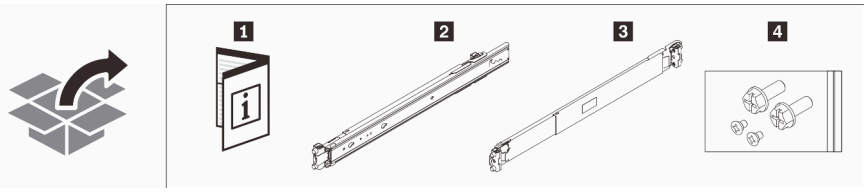

1 Documento	3 Riel derecho
2 Riel izquierdo	4 Dos tornillos M6 y dos tornillos M3.5

Aviso de seguridad

PRECAUCIÓN:
Asegúrese de que los rieles soporten su modelo de servidor y utilice métodos seguros cuando lo eleve

Lea primero las directrices

Antes de instalar el servidor en un bastidor, lea las siguientes directrices:

- Son necesarias dos o más personas para instalar los dispositivos 2U/4U o dispositivos superiores en un bastidor.
- Algunas de las ilustraciones pueden variar de su servidor. Todos los tipos de servidor se extraen y se instalan del mismo modo.
- Consulte la *Guía del usuario* o el *Manual de mantenimiento* para obtener la máxima temperatura ambiente.
- Instale el servidor solo en un bastidor que tenga puertas perforadas.
- No bloquee las rejillas de ventilación; normalmente un espacio de 150 cm (6 pulgadas) proporciona el flujo de aire adecuado.
- Planifique la instalación del dispositivo empezando desde la parte inferior del bastidor.
- Instale el dispositivo más pesado en la parte inferior del bastidor.
- No deje espacio abierto por encima o debajo de un servidor instalado en el bastidor. Para impedir daños en los componentes del servidor, instale siempre un panel de relleno para cubrir el espacio abierto y para ayudar a garantizar la correcta circulación del aire.
- No extienda más de un dispositivo fuera del bastidor al mismo tiempo.
- No coloque ningún objeto sobre dispositivos montados en la parte superior del bastidor.

- Conecte todos los cables de alimentación a tomas de corriente con puesta a tierra y correctamente cableada.
- No sobrecargue la toma de alimentación eléctrica al instalar varios dispositivos en el bastidor.
- Extraiga las puertas del bastidor y los paneles laterales para facilitar el acceso durante la instalación.
- Instale el servidor en un bastidor que cumpla los siguientes requisitos:
  - Profundidad mínima de 70 mm (2,76 pulgadas) entre la brida de montaje frontal y el interior de la puerta frontal.
  - Profundidad mínima de 190 mm (7,48 pulgadas) entre la brida de montaje posterior y el interior de la puerta posterior.
  - Para el kit de rieles de deslizamiento largo, la distancia entre la brida EIA frontal y posterior del bastidor es de 400 a 500 mm (de 15,7 a 19,7 pulgadas).
  - Para el kit de rieles de deslizamiento corto, la distancia entre la brida EIA frontal y posterior del bastidor es de 270 a 310 mm (de 10,6 a 12,2 pulgadas).
  - Si desea instalar los rieles y una PDU de 0U en el mismo bastidor, el bastidor debe ser 42U o posterior.

Instalación

1. Instalación de los rieles en el bastidor

Instale los rieles según los pasos siguientes.

Atención: Hay “L” y “R” marcados en la parte frontal de los rieles internos que representan el riel izquierdo y el derecho, como se muestra en la siguiente ilustración. Asegúrese de que los rieles correctos estén instalados según corresponda.

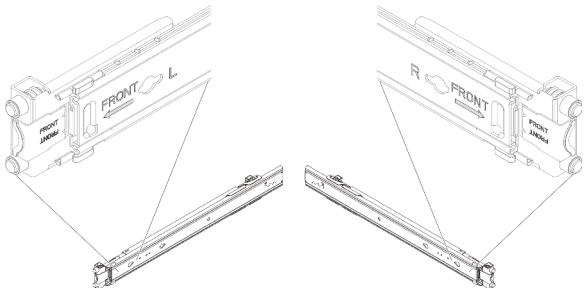

Instale la abrazadera de montaje posterior en el bastidor:

Paso 1. Alinee las patillas del miembro de deslizamiento externo con los orificios de la parte posterior del bastidor.

Paso 2. Mueva levemente el riel a un lado y enganche el soporte de montaje posterior a la ventana y luego empuje el riel externo hacia afuera, tal como se muestra.

Paso 3. Empuje el riel hacia atrás hasta que las patillas se inserten en los orificios correspondientes del bastidor.

Paso 4. La parte posterior del riel externo se bloqueará en su lugar automáticamente.

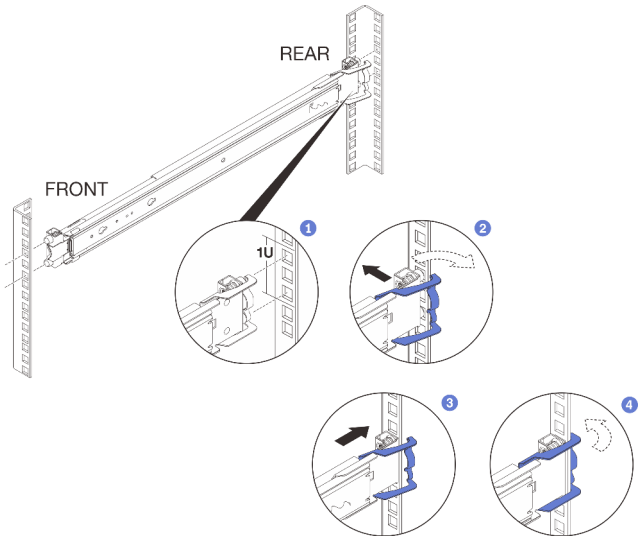

Instale la abrazadera de montaje frontal en el bastidor:

Paso 1. Deslice totalmente el riel interior hacia adentro para permitir que se abra la abrazadera de montaje frontal.

Importante: Asegúrese de que ambos extremos del riel estén asentados en la misma altura.

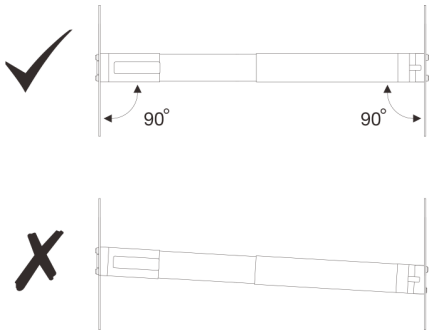

Paso 2. Abra el soporte de montaje frontal y alinee las patillas frontales del riel exterior con los orificios en el bastidor. Tire del riel de deslizamiento como se muestra, hasta que las patillas queden insertas en los orificios correspondientes.

Paso 3. Cierre el soporte frontal para bloquear el riel en su posición.

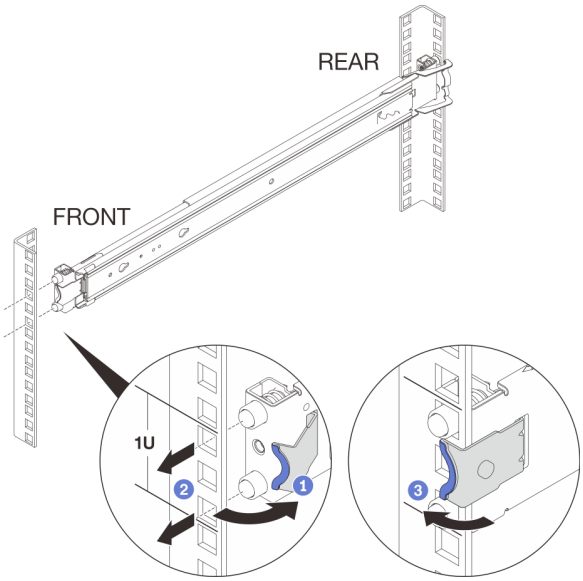

Repita los pasos anteriores para instalar la abrazadera de montaje posterior y frontal del otro riel.

2. Desenganche los rieles interiores

Paso 1. Tire del riel interno hacia afuera.

Paso 2. Extienda el riel hasta que el pestillo de liberación aparezca.

Paso 3. Presione el pestillo de liberación hacia arriba para desenganchar el riel interno del riel externo.

Paso 4. Extraiga el riel interno hacia afuera el riel externo.

Paso 5. Repita los pasos 1 a 4 para instalar el otro riel.

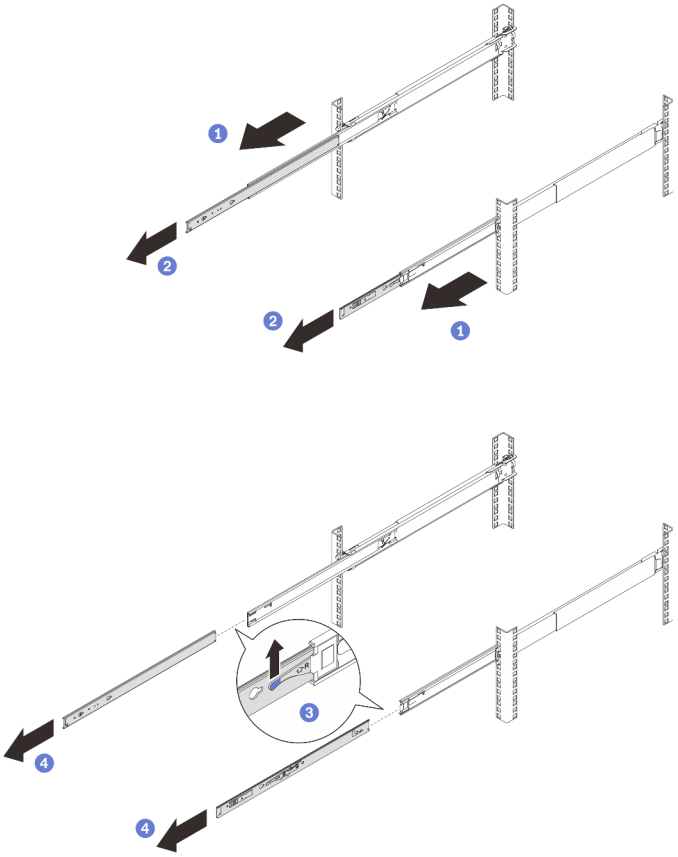

3. Instalación de los rieles internos en el servidor

Instale los rieles internos en el servidor según los pasos siguientes.

Atención:

- Hay “L” y “R” marcados en la parte frontal de los rieles internos que representan el riel izquierdo y el derecho. Asegúrese de que los rieles correctos estén instalados según corresponda.
- La apariencia del servidor y el número de patillas de montaje del riel en el lado del servidor puede variar según el modelo de servidor.

Paso 1. Alinee los orificios de montaje en el riel interno izquierdo con las patillas de montaje del riel correspondientes al costado del servidor.

Paso 2. Empuje el riel interno como se muestra hasta que las patillas de montaje del servidor se bloquee en su posición.

Paso 3. Según el modelo, ajuste uno o dos tornillos M3.5 para fijar el riel interno al servidor.

Nota: Para el modelo que requiere dos tornillos a cada lado, los tornillos adicionales se fijan al servidor. Para obtener los detalles de los tornillos adicionales, consulte la *Guía de configuración* o *sustitución del servidor* en la *Guía del usuario del servidor* o el *Manual de mantenimiento*.

Paso 4. Repita los pasos 1 a 3 para instalar el otro riel.

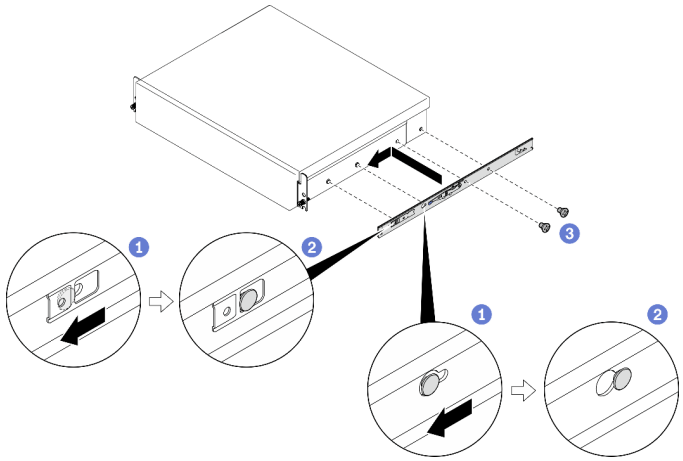

4. Instale los tornillos posteriores (opcional)

Si el bastidor se enviará con el servidor instalado o el bastidor se colocará en un área propensa a las vibraciones, instale dos tornillos M6 en la parte posterior de los rieles.

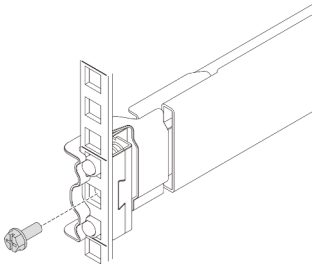

Sustitución del servidor

Para instalar o quitar el servidor, consulte el capítulo “Procedimientos de sustitución del hardware” en la *Guía del usuario* del servidor o el *Manual de mantenimiento*. Busque su servidor y seleccione la *Guía del usuario* o el *Manual de mantenimiento* en la página de la cartera de productos de servidores Lenovo: https://pubs.lenovo.com/.

Extracción

1. Extracción los rieles internos del servidor

Nota: La apariencia del servidor y el número de patillas de montaje del riel en el lado del servidor puede variar según el modelo de servidor.

Paso 1. Según el modelo, afloje uno o dos tornillos M3.5 que fijan el riel interno.

Paso 2. Abra el pestillo frontal del riel interno.

Paso 3. Empuje ligeramente el riel interno hacia la derecha y libere el riel interno de las patillas de montaje del servidor.

Paso 4. Repita los pasos 1 a 3 para quitar el otro riel.

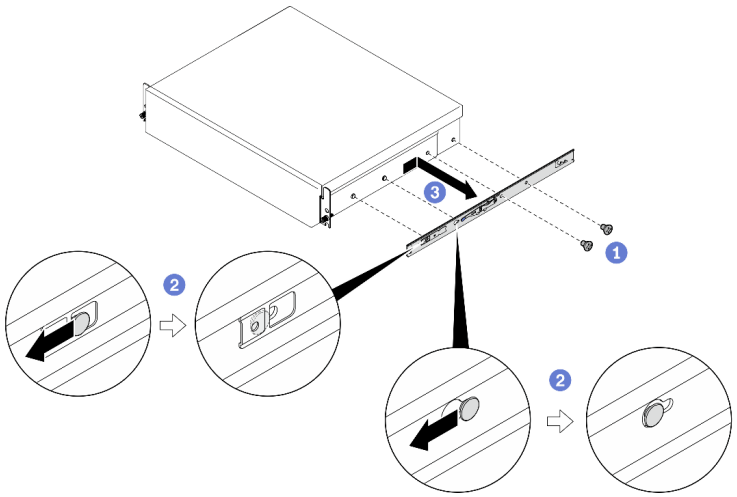

2. Enganche el riel interno con el riel externo

Paso 1. Alinee el riel externo para insertar y empuje el riel interno hasta que se detenga.

Paso 2. Presione el pestillo de liberación hacia arriba para empujar continuamente hasta que el riel interno esté completamente enganchado con el externo.

Paso 3. Repita los pasos 1 y 2 para enganchar el otro riel.

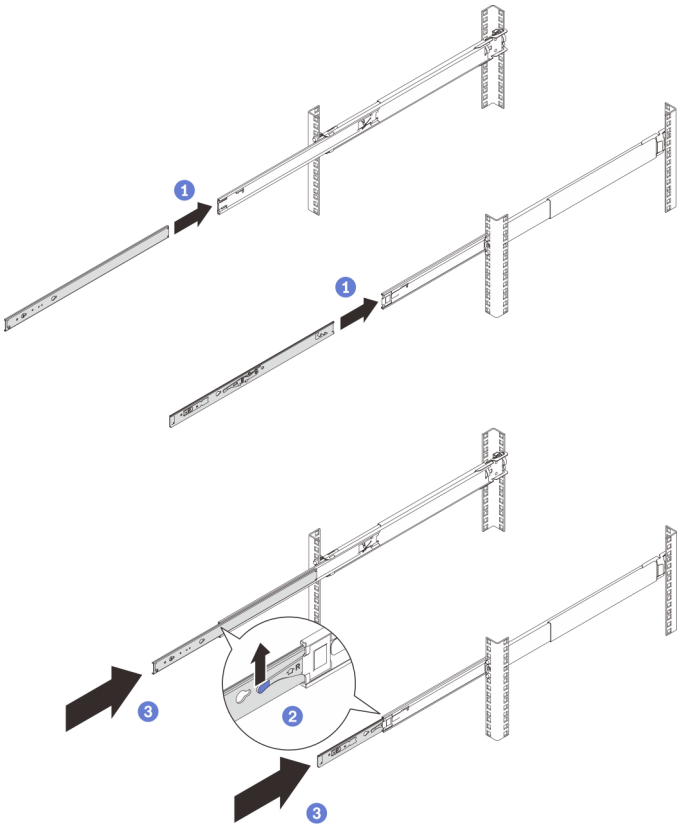

3. Quite los tornillos posteriores (opcional)

Quite los dos tornillos M6 de la parte posterior de los rieles.

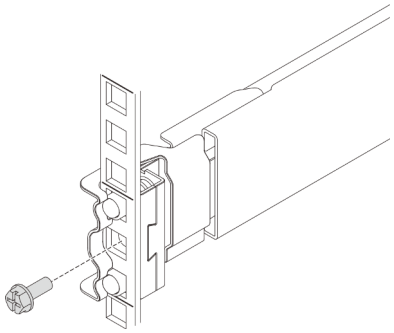

4. Extracción de los rieles del bastidor

Quite uno de los rieles de acuerdo con los siguientes pasos.

Quite la abrazadera de montaje frontal del bastidor:

Paso 1. Abra la abrazadera de montaje frontal.

Paso 2. Mueva ligeramente el riel a un lado para liberar las patillas del marco. Empuje el riel hacia atrás como se muestra.

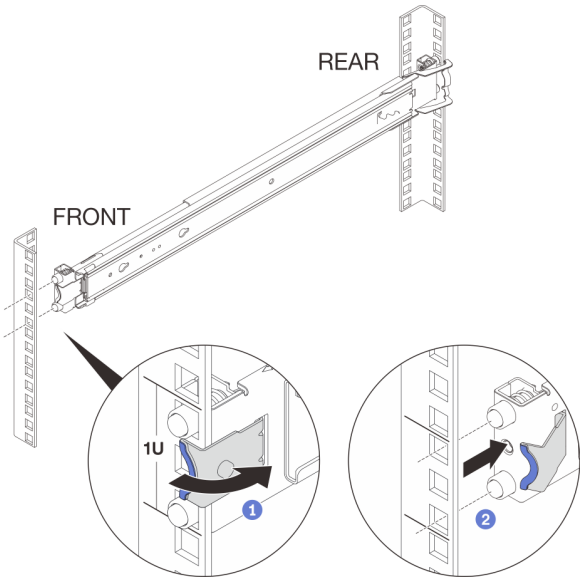

Quite la abrazadera de montaje posterior del bastidor:

Paso 1. Abra la abrazadera de montaje posterior.

Paso 2. Mueva ligeramente el riel a un lado para liberar las patillas del marco. Tire del riel externo como se muestra.

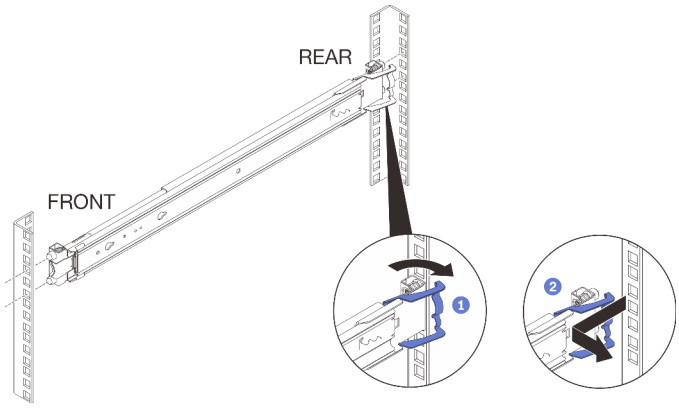

Repita los pasos anteriores para quitar la abrazadera de montaje frontal y posterior del otro riel.

Segunda edición (Diciembre 2022)

© Copyright Lenovo 2022.
LENOVO y THINKSYSTEM son marcas registradas de Lenovo. El resto de las marcas registradas son propiedad de sus propietarios respectivos.

AVISO DE DERECHOS LIMITADOS Y RESTRINGIDOS: Si los productos o software se suministran según el contrato de General Services Administration (GSA), la utilización, reproducción o divulgación están sujetas a las restricciones establecidas en el Contrato núm. GS-35F-05925.

Printed in China
(1P) P/N: SP47B42784