床置き型構成ガイド

注意：

- このキットは、Lenovo サービス認定の資格を持つプロフェッショナルがインストールする必要があります。不適切な取り付けやアセンブリーの結果、重いけがやプロパティーへの重大な損害が生じることがあります。
- このタスクは、安全な方法で 2 人で実行してください。

このキットには、次の品目が含まれます。

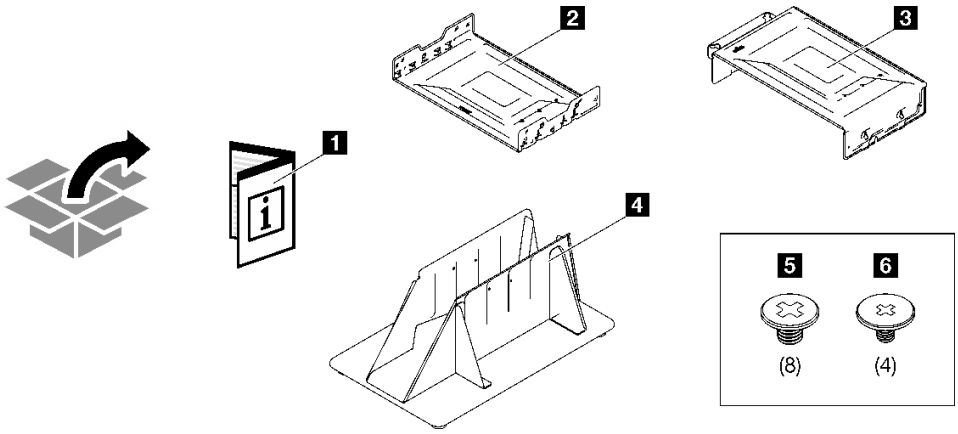

1 資料
2 下部カバー
3 トップ・カバー
4 サーバー・スタンド
5 8 本の大型 M3 ねじ
6 4 本の小型 M3 ねじ

ステップ 1. サーバーの各側面にある 4 つのねじ穴を下部カバーのスロットに位置合わせし、サーバーを下ろします。次に、各側面で 2 本の**小型** M3 ねじを使用して、カバーをサーバーに固定します。

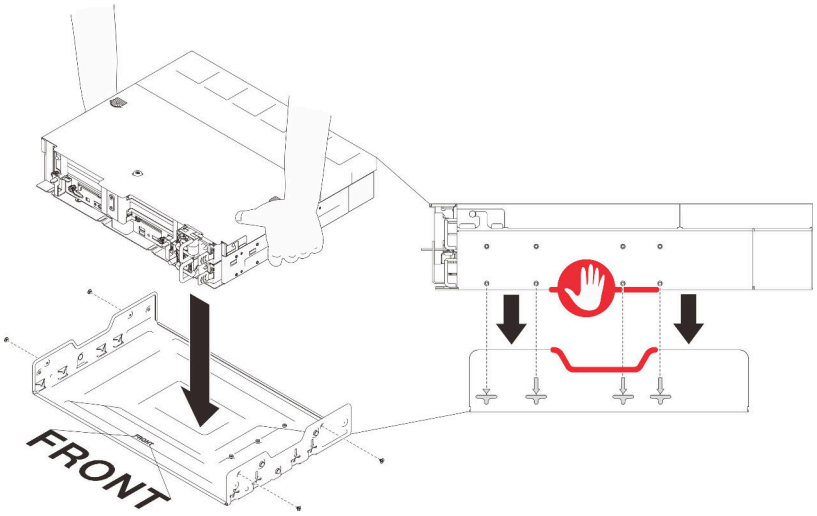

注：けがを防止するために、サーバーの各側面の中央部分を持ってください。

ステップ 2. サーバーの各側面にある 3 つの取り付けピンをトップ・カバーのスロットと位置合わせし、カバーをサーバー・アセンブリーの上に下ろします。次に、2 本の**大型** M3 ねじでカバーの各側面を固定します。

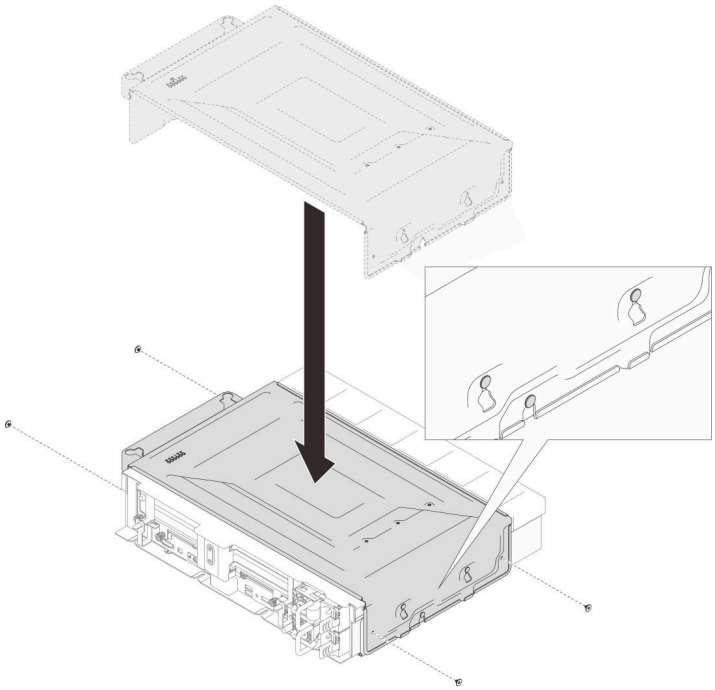

ステップ 3. 上部のハンドルを持ち、アセンブリーをフロアー・スタンドの中に下ろします。次に、アセンブリーの各側面を、2 本の**大型** M3 ねじを使用してサーバー・スタンドに固定します。

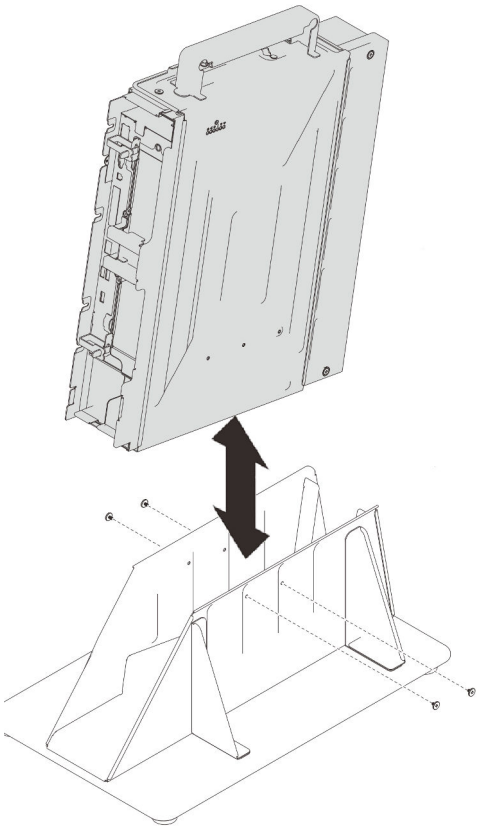

第 1 版 (2022 年 4 月)

© Copyright Lenovo 2022.
制限付き権利に関する通知: データまたはソフトウェアが GSA (米国一般調達局) 契約に準じて提供される場合、使用、複製、または開示は契約番号 GS-35F-05925 に規定された制限に従うものとします。

Printed in China
(1P) P/N: SP47A76697