ThinkEdge SE450 タイプ 7D8T

クイック・スタート

内容物

- SE450
- 資料ボックス

外観前面図

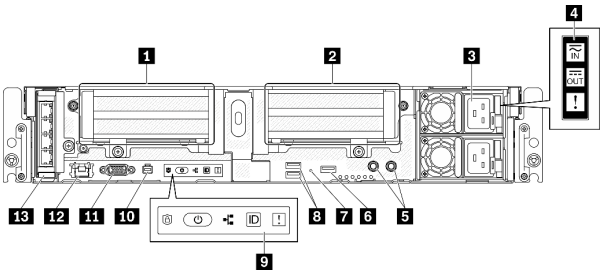

1 ライザー 1 (スロット 5、6)	8 USB 3.0 (1、2)
2 ライザー 2 (スロット 3、4/ドライブ 4、5)	9 前面オペレーター・パネル
3 パワー・サプライ・ユニット 2、1	10 外部診断ハンドセット・コネクター
4 パワー・サプライ LED	11 VGA コネクター
5 接地用ねじ付きスタッド	12 XClarity Controller (XCC) ネットワーク・コネクター
6 Lenovo XClarity Controller 管理付き USB 2.0	13 OCP 3.0 アダプター (スロット 7)
7 NMI ボタン	

上面図

- 300 mm シャーシ

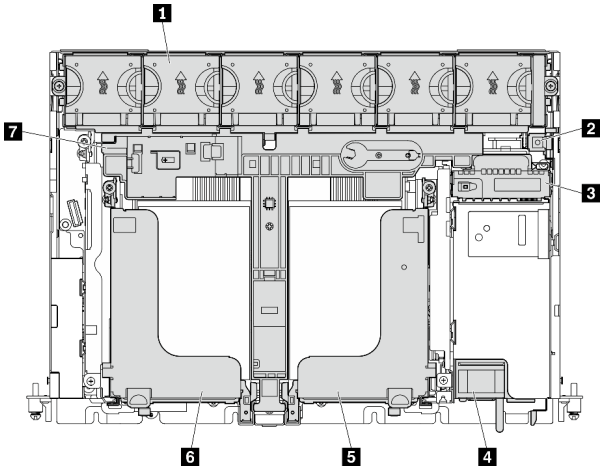

- 360 mm シャーシ

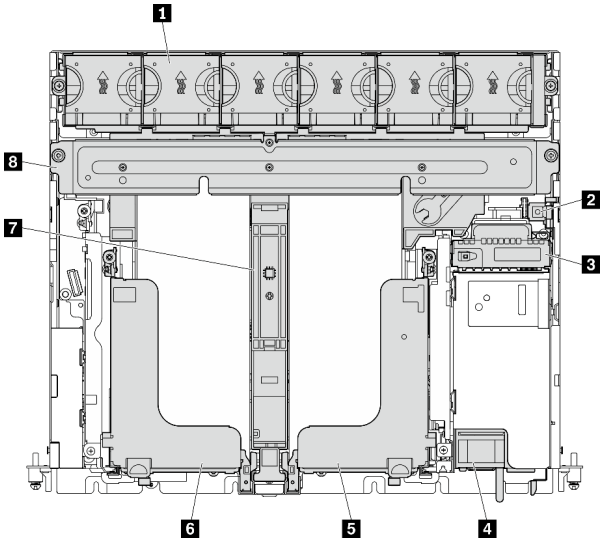

1 ファン 1 ～ 6	5 ライザー 2
2 侵入検出スイッチ	6 ライザー 1
3 電源バックプレーン	7 エアー・バッフル
4 パワー・サプライ・ユニット 2、1	8 サポート・ブラケット

削減 | 再使用 |
リサイクル

技術仕様

寸法および重量

- 高さ: 86.5 mm (3.41 インチ)
- 幅:

  ラック・ラッチなし: 444.6 mm (17.50 インチ)

  ラック・ラッチ付き: 480.5 mm (18.92 インチ)
- 奥行き:
  - 300mm:
    - ベゼルなし: 298.8 mm (11.76 インチ)
    - ベゼルあり: 407.3 mm (16.04 インチ)
  - 360mm:
    - ベゼルなし: 358.8 mm (14.13 インチ)
    - ベゼルあり: 467.3 mm (18.40 インチ)
- 最大重量:
  - 300 mm シャーシ: 14.84 kg (32.71 ポンド)
  - 360 mm シャーシ: 17.45 kg (38.47 ポンド)

プロセッサーこのサーバーには、Intel Xeon プロセッサー・スケーラブル・ファミリーのプロセッサーが最大 1 つまで搭載可能です。**メモリー**

- スロット: 10 DIMM スロット、2-way インターリーブ
- タイプ:
  - TruDDR4 ECC 3200 MT/s RDIMM および 3DS-RDIMM
  - Persistent Memory Module (PMEM)
- 最小容量: 16 GB
- 最大容量:
  - RDIMM: 512 GB
  - 3DS RDIMM: 1024 GB
  - PMEM + メモリー・モードの RDIMM: 1280 GB

ストレージ (モデルによって異なる)

- 2 台の 15 mm (ドライブ 0、1) または 4 台の 7 mm (ドライブ 0、1、2、3) SATA/NVMe トレイレス・ドライブ
- (オプション) 前面アクセスのある 2.5 型 SATA/NVMe ドライブ・ベイ 2 個 (ドライブ 4、5)

ネットワーキング1 台の OCP 3.0 イーサネット・アダプター

システムのセットアップ

1. 必要なサーバー・コンポーネントを取り付けます。
2. サーバーをラックに取り付けます。レール・キットに付属の「*ラック取り付けガイド*」を参照してください。
3. ケーブルを接続します。
4. 管理コントローラーをネットワークに接続します。
5. サーバーの電源をオンにします。
6. システムを構成します。

ハードウェア・オプションの取り付けおよびシステムの構成の詳細情報については、以下の Web サイトを参照してください。https://pubs.lenovo.com/ se450/introduction.html

サポートが必要になったら

リンク		QR コード
	Lenovo Press (製品ガイドおよびホワイトペーパー) https://lenovopress.lenovo.com/	
	Lenovo Datacenter Systems フォーラム https://forums.lenovo.com/t5/Datacenter-Systems/ctp/sv_eg	
	Lenovo サポート - SE450 (ドライバーおよびソフトウェアを含む) https://datacentersupport.lenovo.com/products/servers/thinkedge/se450 thinkedge/7d8t/	
	Lenovo 製品セキュリティー・アドバイザリー https://support.lenovo.com/product_security/home	
	Lenovo Server Proven (互換性情報) https://serverproven.lenovo.com/server/ se450	

(2022 年 4 月)

© Copyright Lenovo 2022.
制限付き権利に関する通知: データまたはソフトウェアが GSA (米国一般調達局) 契約に準じて提供される場合、使用、複製、または開示は契約番号 GS-35F-05925 に規定された制限に従うものとします。