# ThinkEdge SE450

## 플로어 스탠딩 구성 가이드

**주의:**

- 이 키트는 Lenovo 서비스에서 지정한, 자격을 갖춘 전문가가 설치해야 합니다. 부적절한 설치 또는 조립으로 인해 심각한 부상 및 재산 피해가 발생할 수 있습니다.
- 이 작업은 안전한 방식으로 두 사람이 수행해야 합니다.

이 키트에 포함된 항목은 다음과 같습니다.

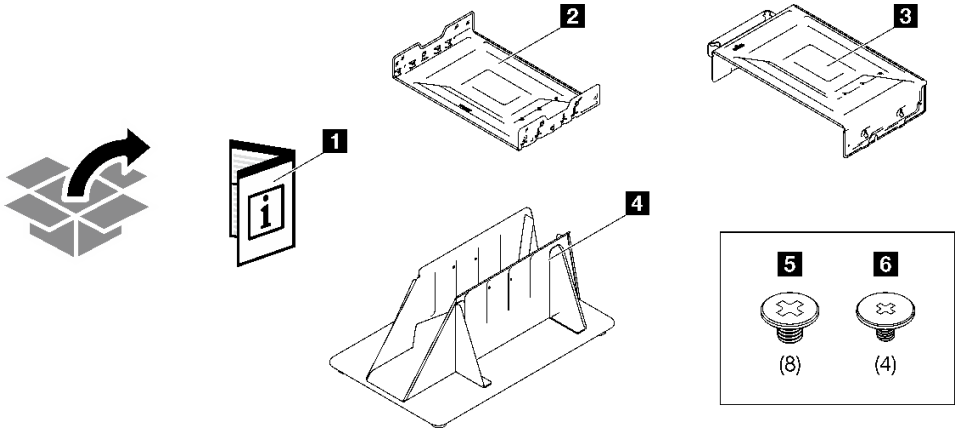


1 문서
2 밑면 덮개
3 윗면 덮개
4 서버 스탠드
5 대형 M3 나사 8개
6 소형 M3 나사 4개

단계 1. 서버 양쪽에 있는 나사 구멍 4개를 밑면 덮개의 슬롯에 맞추고 서버를 내려놓습니다. 그런 다음 양쪽에 **소형** M3 나사 2개로 덮개를 서버에 고정합니다.

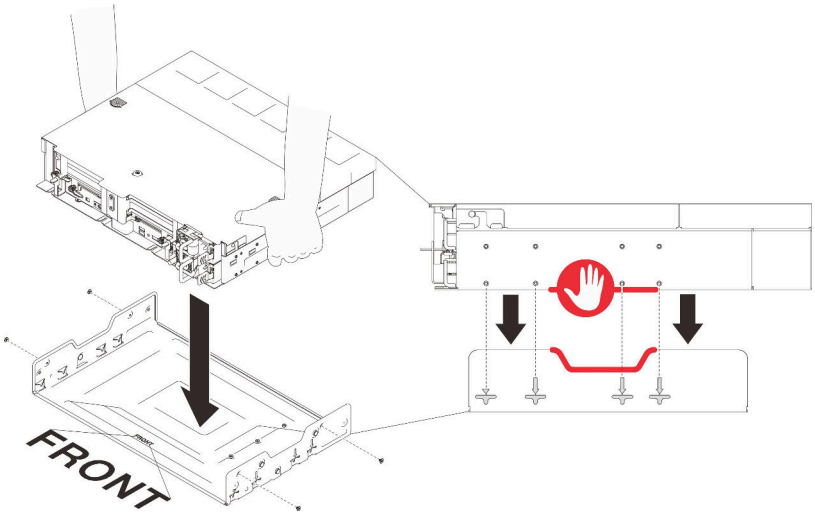


**참고:** 부상을 방지하기 위해 서버의 양쪽 중간 부분을 잡아야 합니다.

단계 2. 서버 양쪽의 장착 핀 3개를 윗면 덮개의 슬롯에 맞추고 덮개를 서버 어셈블리 위에 내려놓습니다. 그런 다음 **대형** M3 나사 2개로 덮개 양쪽을 고정합니다.

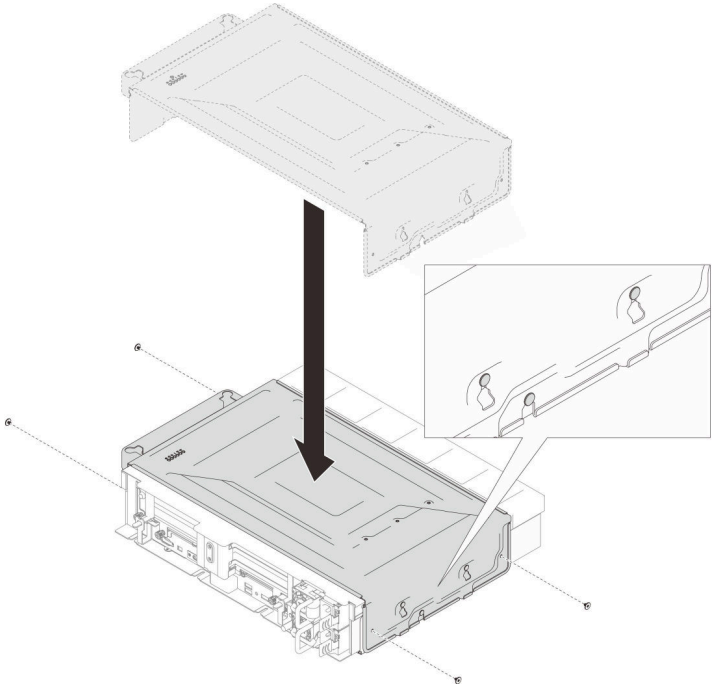

단계 3. 상단 손잡이를 잡고 어셈블리를 아래로 내려 플로어 스탠드에 끼우십시오. 그런 다음 **대형** M3 나사 2개로 어셈블리의 양쪽을 서버 스탠드에 고정합니다.

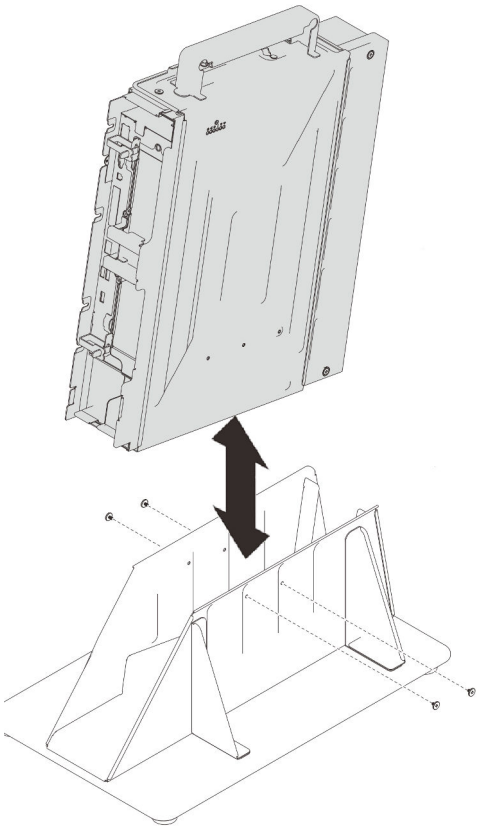

초판 (2022년 4월)

© Copyright Lenovo 2022.
권리 제한 및 제약 고지: GSA(General Services Administration) 계약에 따라 제공되는 데이터 또는 소프트웨어를 사용, 복제 또는 공개할 경우에는 계약서 번호 GS-35F-05925에 명시된 제약 사항이 적용됩니다.

Printed in China
(1P) P/N: SP47A76697