ThinkEdge SE450

벽 걸이형 구성 가이드

주의:

- 이 키트는 Lenovo 서비스에서 지정한, 자격을 갖춘 전문가가 설치해야 합니다. 부적절한 설치 또는 조립으로 인해 심각한 부상 및 재산 피해가 발생할 수 있습니다.
- 이 작업은 안전한 방식으로 두 사람이 수행해야 합니다.
- 서버 및 벽 걸이형 어셈블리의 최대 무게는 30KG(66.14lbs)입니다. 안전한 설치를 위해 어셈블리를 장착할 벽이 어셈블리 무게의 4 배, 즉 120KG(264.55lbs)를 지지할 수 있어야 합니다. 그렇지 않은 경우 이 표준을 충족하도록 표면을 보강해야 합니다.
- 배관, 천연 가스 또는 전기 입력과 같은 기존의 벽 내부 시설을 피하십시오.

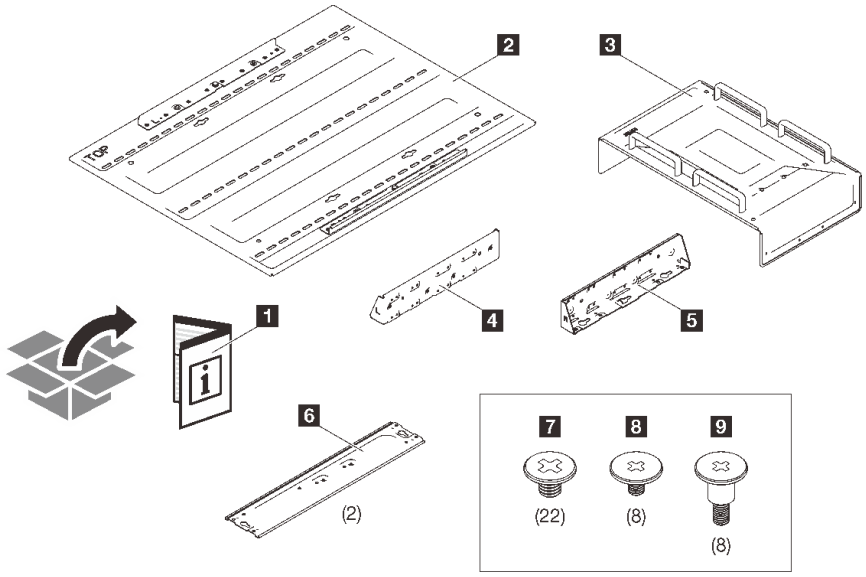

1 문서

2 베이스 플레이트

3 윗면 덮개

4 왼쪽 L자형 브래킷

5 오른쪽 L자형 브래킷

6 하단 브래킷 2개

7 대형 M3 나사 22개

8 소형 M3 나사 8개

9 스텝 나사 8개

단계 1. 베이스 플레이트에서 마운팅 브래킷 2개를 방향에 사용할 수 있습니다. 그림과 같이 상단의 'TOP' 옆에 마운팅 브래킷을 보관하십시오. 그런 다음 세 줄의 구멍을 통해 나사 최소 6개로 베이스 플레이트를 벽에 고정합니다.

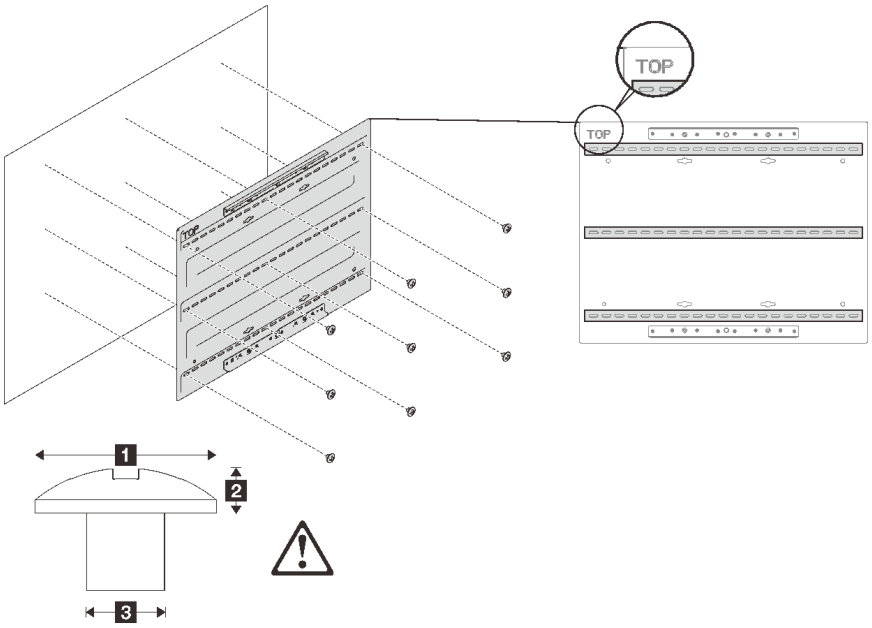

표 1. 설치를 위한 최대 나사 크기

1 Ø 14mm	**2** 3.5mm	**3** Ø 6mm

참고: 나사 베이스의 적절한 길이는 자격을 갖춘 전문가가 평가해야 합니다.

단계 2. 그림과 같이 서버 양쪽에 있는 마운팅 핀 8개를 L자형 브래킷의 구멍에 맞춥니다. 그런 다음 **소형** M3 나사 8개로 브래킷을 서버에 고정합니다.

참고: 브래킷은 L/R 인쇄와 함께 제공됩니다. 서버의 왼쪽에 'L'을 설치하고 오른쪽에 'R'을 설치합니다.

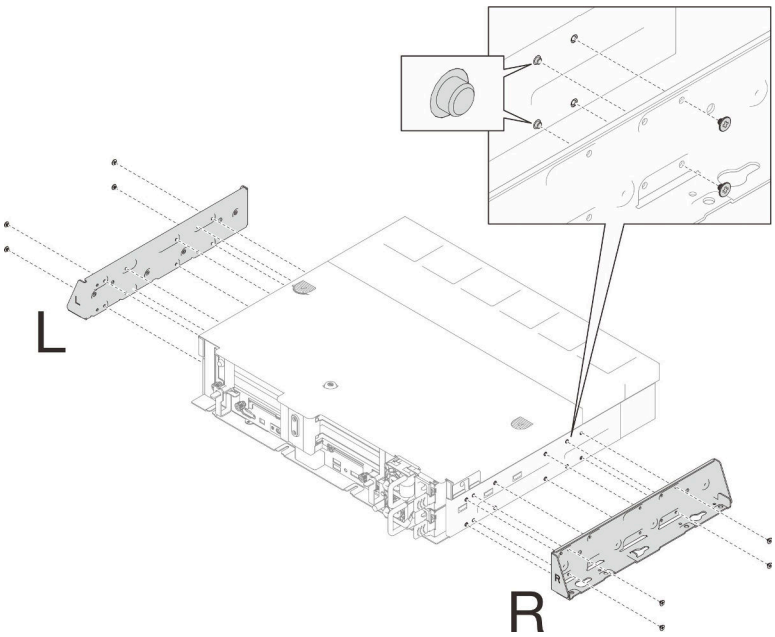

단계 3. 서버를 뒤집고 서버 하단에 있는 핀 4개를 하단 브래킷의 구멍에 맞춥니다. 그런 다음 **대형** M3 나사 14개로 하단 브래킷을 서버와 L자형 브래킷에 고정합니다.

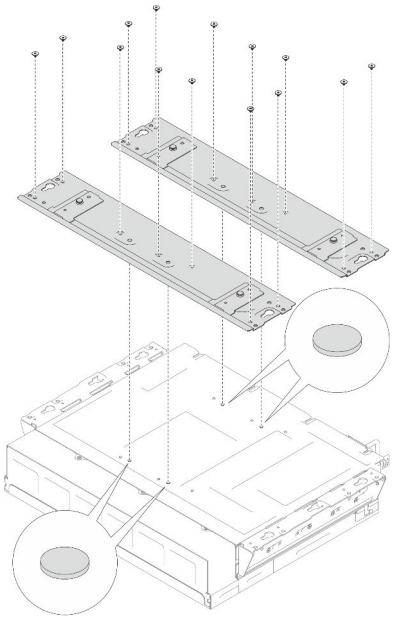

단계 4. 서버를 뒤로 뒤집고 윗면 덮개를 서버 브래킷 어셈블리 위에 놓습니다. 그런 다음 M3 **대형** 나사 4개로 덮개의 양쪽을 서버에 고정합니다.

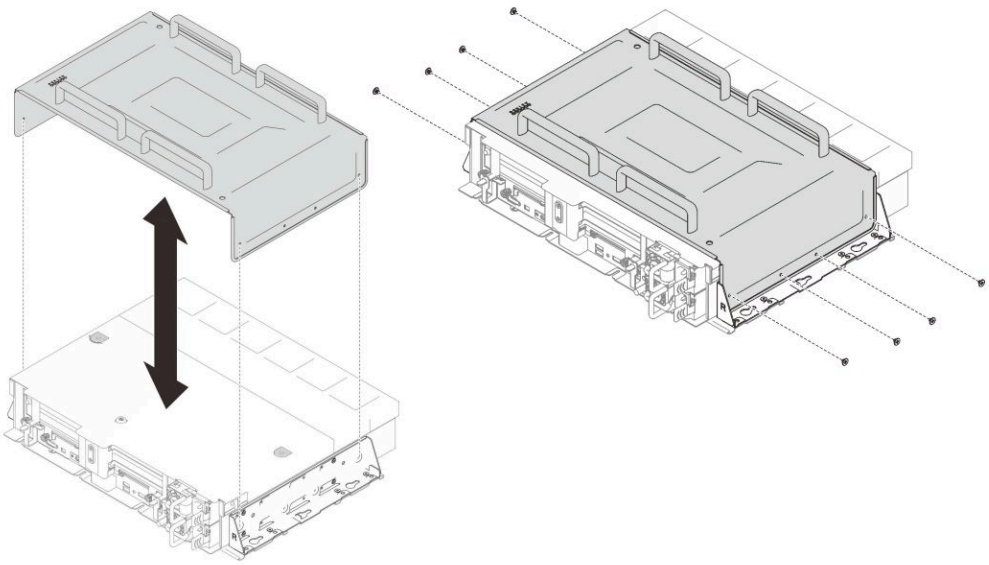

단계 5. L자형 브래킷의 마운팅 구멍을 베이스 플레이트의 상단 및 하단 마운팅 브래킷의 핀에 맞추고 어셈블리를 멈출 때까지 왼쪽으로 약간 미십시오. 그런 다음 스텝 나사 8개로 베이스 플레이트의 두 브래킷에 어셈블리를 고정합니다.

주의:

이 작업은 안전한 방식으로 두 사람이 수행해야 합니다.

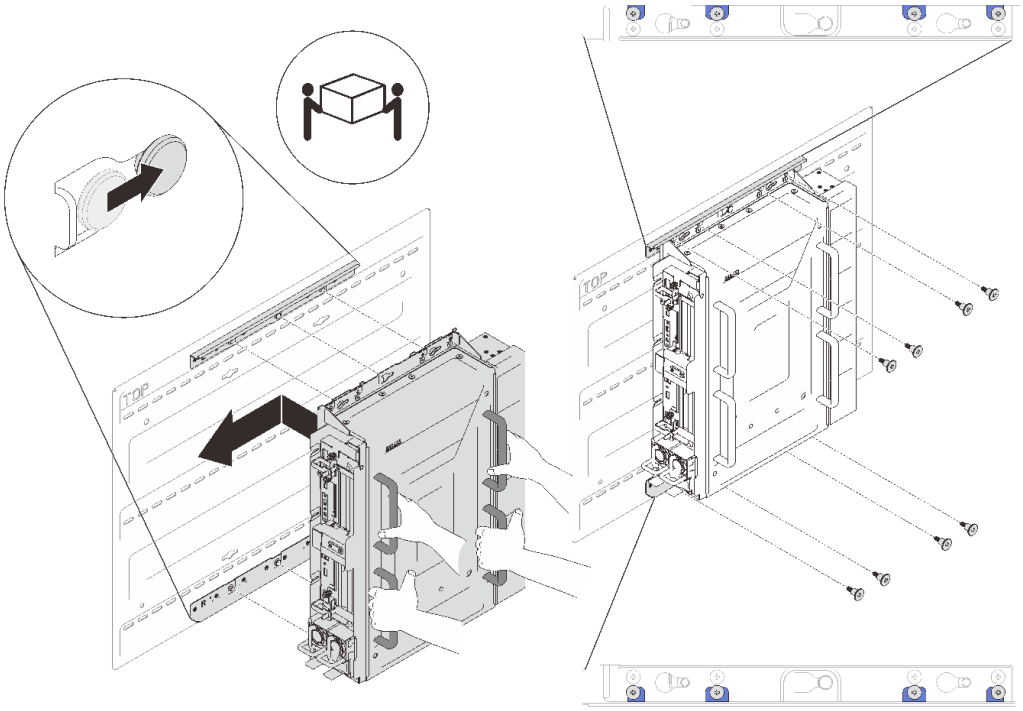

초판 (2022년 4월)

© Copyright Lenovo 2022.
권리 제한 및 제약 고지: GSA(General Services Administration) 계약에 따라 제공되는 데이터 또는 소프트웨어를 사용, 복제 또는 공개할 경우에는 계약서 번호 GS-35F-05925에 명시된 제약 사항이 적용됩니다.

Printed in China
(1P) P/N: SP47A76696