Guia de instalação do rack

550/600mm Ball Bearing Rail Kit

Nota: O kit de trilhos que você tem pode parecer ligeiramente diferente das ilustrações neste documento.

O pacote do trilho contém os seguintes itens:

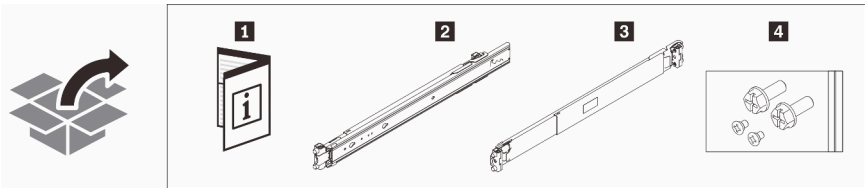

1 Documento	3 Trilho direito
2 Trilho esquerdo	4 Dois parafusos M6 e dois parafusos M3.5

Aviso de segurança

CUIDADO:
Certifique-se de que os trilhos oferecem suporte ao seu modelo de servidor e use práticas seguras ao erguer

Leia as orientações primeiro

Antes de instalar o servidor em um rack, leia as orientações a seguir:

- São necessárias duas pessoas ou mais para instalar os dispositivos 2U/4U ou maiores em um rack.
- Algumas ilustrações podem ser diferentes do seu servidor. Todos os tipos de servidor são removidos e instalados de forma semelhante.
- Consulte o *Guia do Usuário* ou o *Manual de Manutenção* para saber a temperatura ambiente máxima do ar.
- Instale o servidor apenas em um rack que tenha portas perfuradas.
- Não bloqueie as exaustões de ar. Em geral, 150 mm (6 pol.) de espaço de ar são suficientes para proporcionar fluxo de ar adequado.
- Planeje a instalação do dispositivo começando da parte inferior do rack.
- Instale o dispositivo mais pesado na parte inferior do rack.
- Não deixe espaço aberto acima ou abaixo de um servidor instalado no rack. Para ajudar a evitar danos aos componentes do servidor, sempre instale um painel de preenchimento para cobrir o espaço aberto e ajudar a assegurar uma circulação de ar adequada.
- Não estenda mais de um dispositivo para fora do rack ao mesmo tempo.
- Não coloque nenhum objeto em cima de dispositivos montados em rack.
- Conecte todos os cabos de alimentação a tomadas aterradas e cabeadas corretamente.
- Não sobrecarregue a tomada elétrica ao instalar vários dispositivos no rack.
- Remova as portas do rack e os painéis laterais para facilitar o acesso durante a instalação.

- Instale o servidor em um rack que atenda aos seguintes requisitos:
  - Profundidade mínima de 70 mm (2,76 pol.) entre o flange de montagem frontal e a parte interna da porta frontal.
  - Profundidade mínima de 190 mm (7,48 pol.) entre o flange de montagem traseiro e a parte interna da porta traseira.
  - Para o kit de trilho deslizante longo, a distância entre o flange EIA frontal e traseiro do rack é de 400 a 500 mm (15,7 a 19,7 pol.).
  - Para o kit de trilho deslizante curto, a distância entre o flange EIA frontal e traseiro do rack é de 270 a 310 mm (10,6 a 12,2 pol.).
  - Se você deseja instalar os trilhos e um PDU de 0U no mesmo rack, o rack deverá ser 42U ou superior.

Instalação

1. Instalar os trilhos no rack

Instale os trilhos de acordo com as etapas a seguir.

Atenção: Há logotipos "L" e "R" marcados na frente dos trilhos internos representando o trilho esquerdo e direito, conforme a ilustração a seguir. Certifique-se de que os trilhos certos estejam instalados no rack.

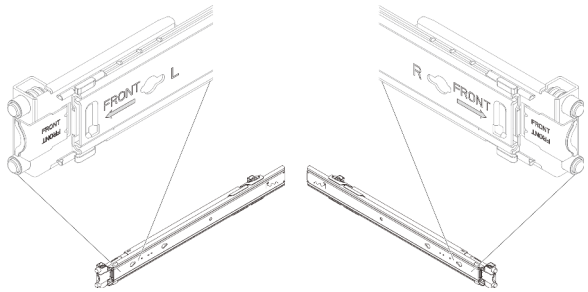

Instale o suporte de montagem traseiro no rack:

Etapa 1. Alinhe os pinos à extremidade traseira do trilho externo com relação aos orifícios na parte traseira do rack.

Etapa 2. Mova levemente o trilho para o lado para prender a trava do suporte de montagem traseiro à estrutura e, em seguida, empurre o trilho externo para fora conforme mostrado.

Etapa 3. Empurre o trilho para trás até que os pinos saiam pelos orifícios correspondentes no rack.

Etapa 4. A extremidade traseira do trilho externo será travada no lugar automaticamente.

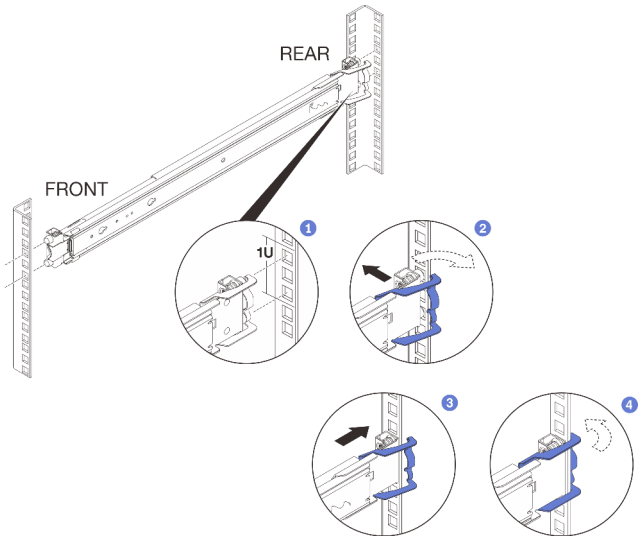

Instale o suporte de montagem frontal no rack:

Etapa 1. Deslize o trilho interno para dentro para permitir que o suporte de montagem frontal fique aberto.

Importante: Verifique se ambas as extremidades do trilho estão posicionadas na mesma altura.

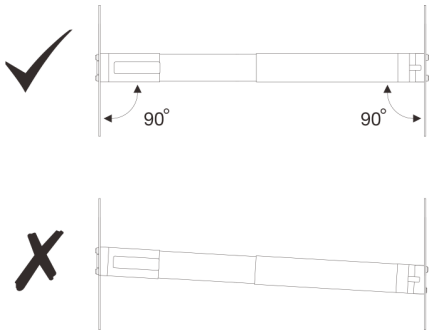

Etapa 2. Abra o suporte de montagem frontal e alinhe os pinos frontais do trilho externo com os orifícios no rack. Puxe o trilho externo conforme mostrado até que os pinos sejam inseridos nos orifícios correspondentes.

Etapa 3. Feche o suporte frontal para prender o trilho na posição.

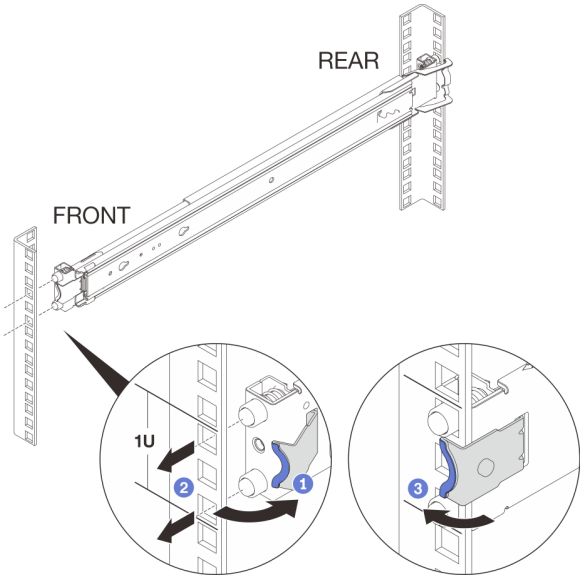

Repita as etapas anteriores para instalar o suporte de montagem traseiro e frontal do outro trilho.

2. Desencaixar os trilhos internos

Etapa 1. Puxe o trilho interno para fora.

Etapa 2. Estenda o trilho até que a trava de liberação apareça.

Etapa 3. Empurre a trava de liberação para soltar o trilho interno do trilho externo.

Etapa 4. Puxe o trilho interno para fora do trilho externo.

Etapa 5. Repita as etapas 1 a 4 para instalar o outro trilho.

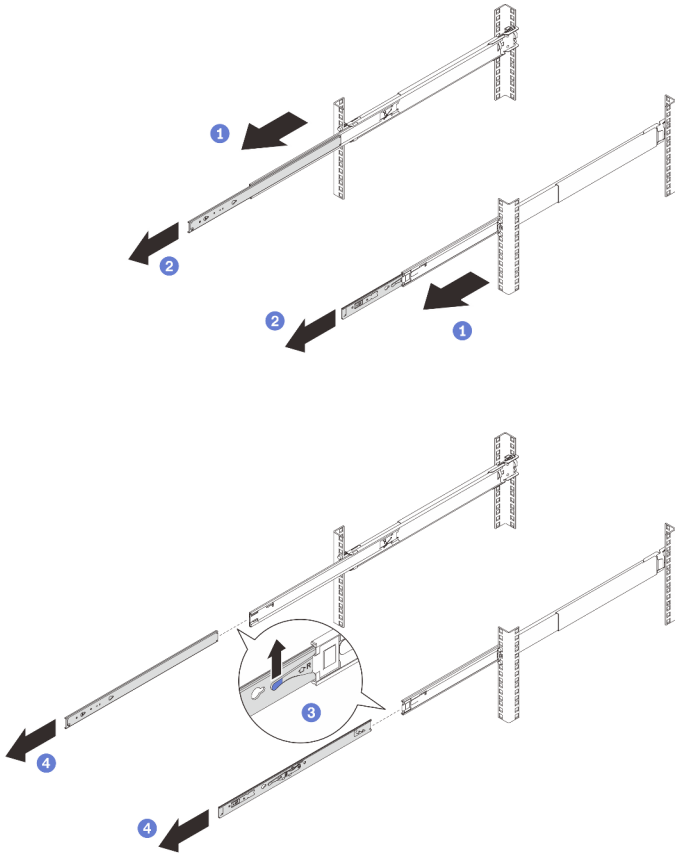

3. Instalar os trilhos internos no servidor

Instale os trilhos internos no servidor de acordo com as etapas a seguir.

Atenção:

- Há logotipos "L" e "R" marcados na frente dos trilhos internos representando o trilho esquerdo e direito. Certifique-se de que os trilhos certos estejam instalados no rack.
- A aparência do servidor e o número de pinos de montagem do trilho na lateral do servidor podem ser diferentes dependendo do modelo do servidor.

Etapa 1. Alinhe os orifícios de montagem no trilho interno com os pinos de montagem correspondentes na lateral do servidor.

Etapa 2. Empurre o trilho interno conforme mostrado até que os pinos de montagem no servidor estejam travados no lugar.

Etapa 3. Dependendo do modelo, aperte um ou dois parafusos M3.5 para fixar o trilho interno no servidor.

Nota: Para o modelo que requer dois parafusos em cada lado, os parafusos extras são conectados ao servidor. Para obter detalhes dos parafusos extras, consulte *Substituição do servidor* ou *Guia de configuração* no *Guia do Usuário* ou no *Manual de manutenção* do servidor.

Etapa 4. Repita as etapas 1 a 3 para instalar o outro trilho.

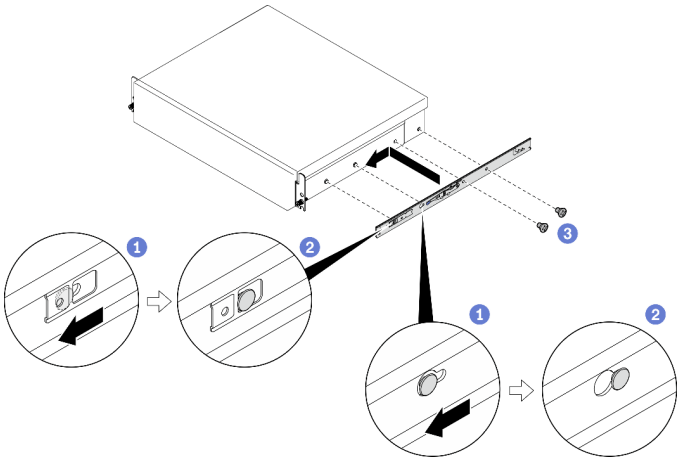

4. Instalar os parafusos traseiros (opcional)

Se o rack for enviado com o servidor instalado ou o rack for colocado em uma área sujeita à vibração, instale os dois parafusos M6 na parte traseira dos trilhos.

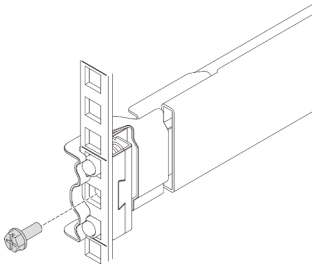

Substituição do servidor
Para instalar ou remover o servidor, consulte o capítulo "Procedimentos de substituição de hardware" no *Guia do Usuário* ou no *Manual de manutenção* do servidor. Pesquise seu servidor e selecione seu *Guia do Usuário* ou *Manual de manutenção* na página do portfólio de produtos do servidor da Lenovo: https://pubs.lenovo.com/.

Remoção

1. Remover os trilhos internos do servidor

Nota: A aparência do servidor e o número de pinos de montagem do trilho na lateral do servidor podem ser diferentes dependendo do modelo do servidor.

Etapa 1. Dependendo do modelo, solte um ou dois parafusos M3.5 que prendem o trilho interno.

Etapa 2. Abra a trava frontal no trilho interno.

Etapa 3. Empurre levemente o trilho interno para a direita e solte o trilho interno dos pinos de montagem no servidor.

Etapa 4. Repita as etapas 1 a 3 para remover o outro trilho.

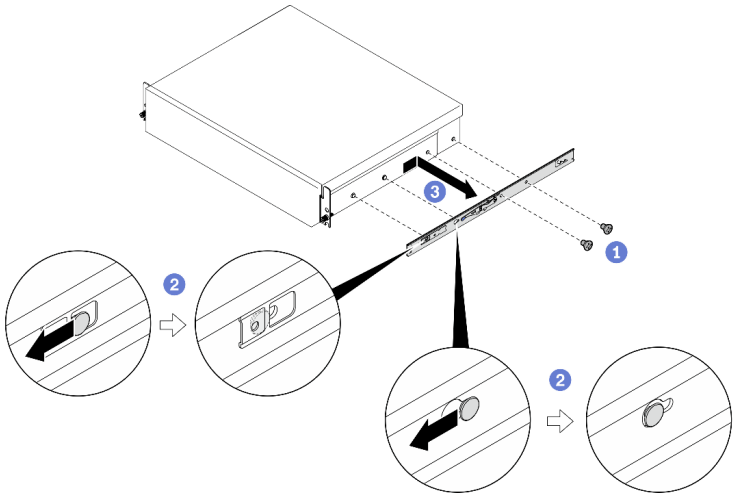

2. Engatar o trilho interno com o trilho externo

Etapa 1. Alinhe o trilho externo para inserir e empurre o trilho interno até que ele pare.

Etapa 2. Levante a trava de liberação para empurrar continuamente até que o trilho interno esteja completamente engatado com o trilho externo.

Etapa 3. Repita as etapas 1 e 2 para encaixar o outro trilho.

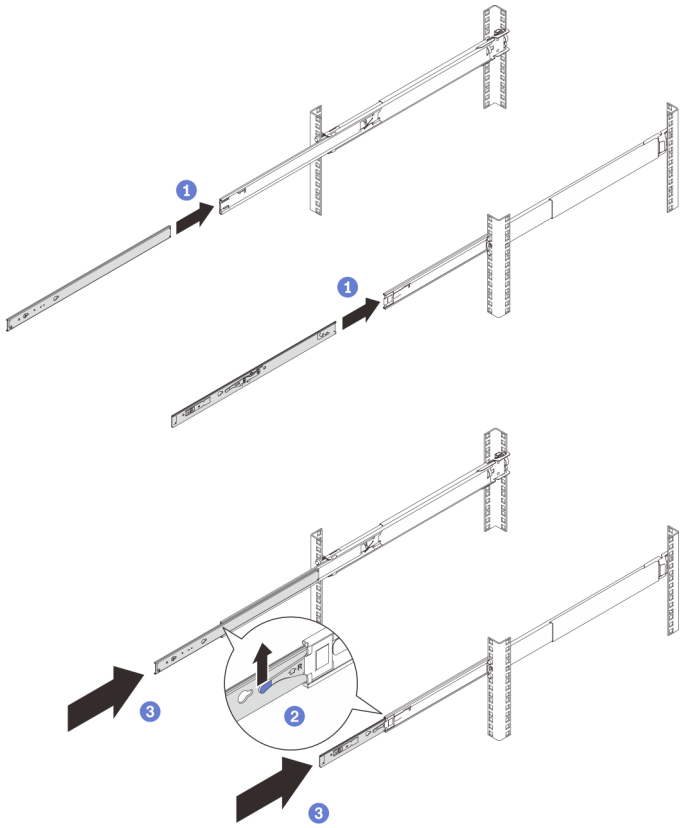

3. Remover os parafusos traseiros (opcional)

Remova os dois parafusos M6 da parte traseira dos trilhos.

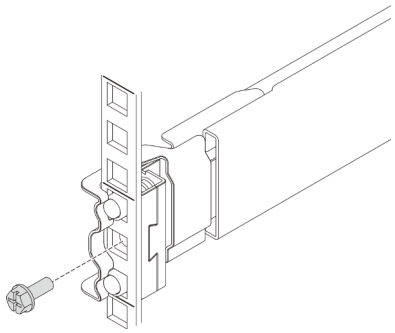

4. Remover os trilhos do rack

Remova um dos trilhos de acordo com as etapas a seguir.

Remova o suporte de montagem frontal do rack:

Etapa 1. Abra o suporte de montagem frontal.

Etapa 2. Mova levemente o trilho para o lado para liberar os pinos do quadro. Empurre o trilho para trás como mostrado.

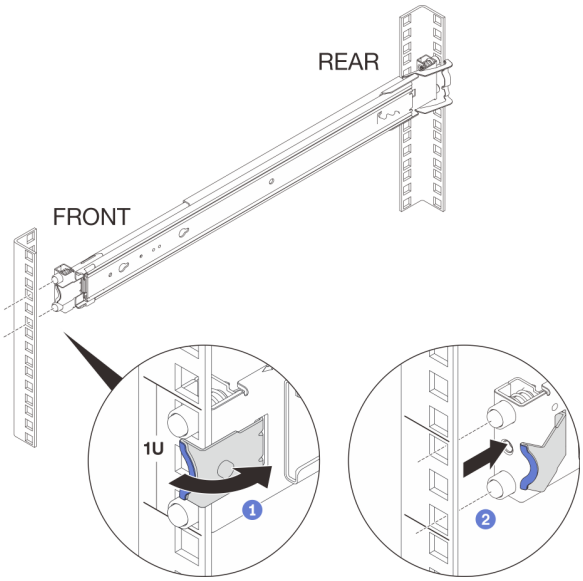

Remova o suporte de montagem traseiro do rack:

Etapa 1. Abra o suporte de montagem traseiro.

Etapa 2. Mova levemente o trilho para o lado para liberar os pinos do quadro. Puxe o trilho para fora conforme mostrado.

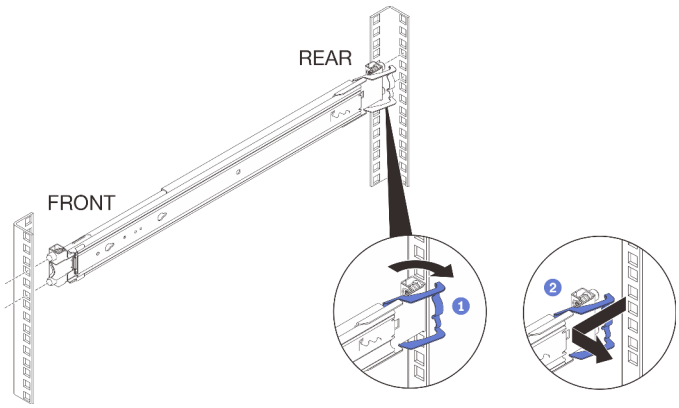

Repita as etapas anteriores para remover o suporte de montagem frontal e traseiro do outro trilho.

Segunda edição (Dezembro de 2022)

© Copyright Lenovo 2022.
LENOVO e THINKSYSTEM são marcas registradas da Lenovo. Todas as outras marcas registradas são de propriedade de seus respectivos donos.

AVISO DE DIREITOS LIMITADOS E RESTRITOS: se dados ou software forem fornecidos de acordo com um contrato de GSA (Administração de Serviços Geral), o uso, a reprodução ou a divulgação estarão sujeitos às restrições definidas no Contrato Nº GS-35F-05925.

Printed in China
(1P) P/N: SP47B42784