Руководство по конфигурации напольного монтажа

Внимание:

- Этот комплект должен устанавливаться квалифицированным специалистом, назначенным службой Lenovo. Неправильная установка или сборка может привести к серьезным травмам и повреждению имущества.
- Эта задача должна выполняться силами двух людей с соблюдением правил техники безопасности.

В этот комплект входят следующие компоненты:

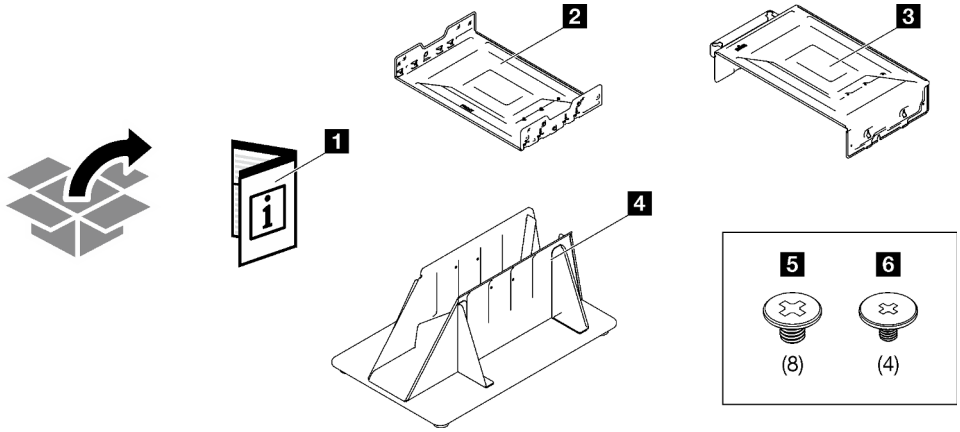

1 Документ
2 Нижний кожух
3 Верхний кожух
4 Стойка сервера
5 Восемь больших винтов M3
6 Четыре небольших винта M3

Шаг 1. Совместите отверстия для четырех винтов с каждой стороны сервера с гнездами на нижнем кожухе и опустите сервер. Затем зафиксируйте кожух на сервере двумя **небольшими** винтами M3 с каждой стороны.

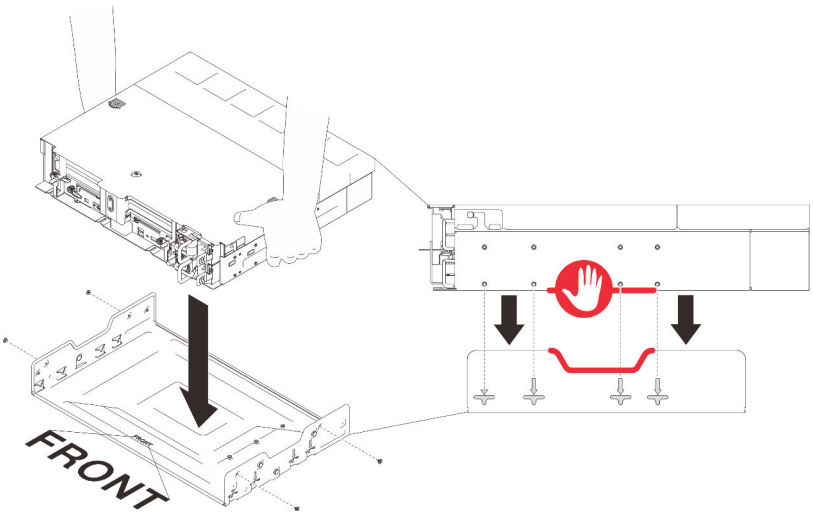

Примечание: Во избежание травм держите сервер посередине с обеих сторон.

Шаг 2. Совместите три крепежных контакта с каждой стороны сервера с гнездами на верхнем кожухе, затем опустите кожух на блок сервера. Зафиксируйте каждую сторону кожуха двумя **большими** винтами M3.

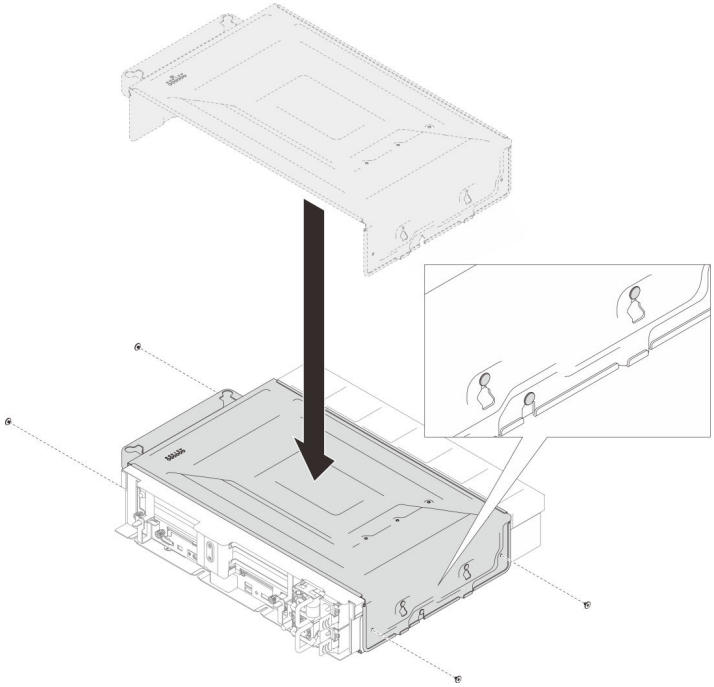

Шаг 3. Удерживая верхнюю ручку, опустите блок в напольную стойку. Затем зафиксируйте каждую сторону блока на стойке сервера двумя **большими** винтами M3.

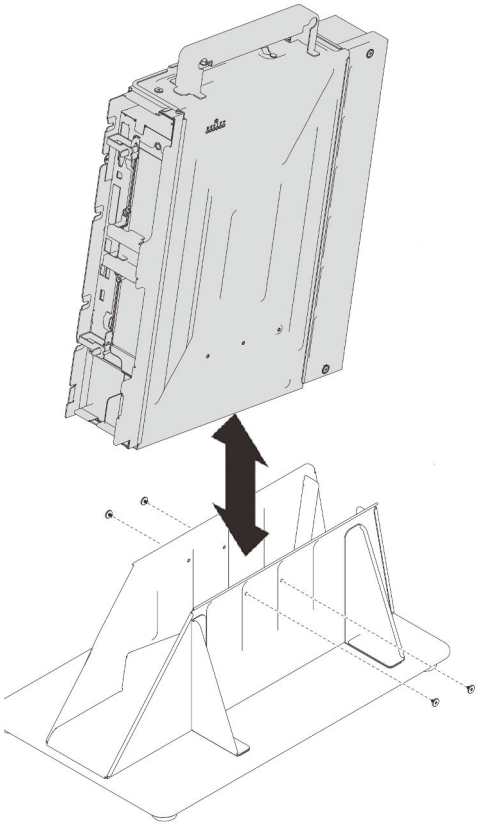

Первое издание (Апрель 2022 г.)

© Copyright Lenovo 2022.
УВЕДОМЛЕНИЕ ОБ ОГРАНИЧЕНИИ ПРАВ. Если данные или программное обеспечение предоставляются в соответствии с контрактом Управления служб общего назначения США (GSA), на их использование, копирование и разглашение распространяются ограничения, установленные соглашением № GS-35F-05925.

Printed in China
(1P) P/N: SP47A76697