คู่มือการติดตั้งชุดรางที่ใช้สกรูยึด 2 ตัวแบบเสียดทาน v2

โปรดอ่านคำแนะนำก่อน

โปรดอ่านคำแนะนำด้านล่างต่อไปนี้ ก่อนดำเนินการติดตั้งเซิร์ฟเวอร์เข้ากับตู้แร็ค:

- ภาพประกอบบางภาพอาจแตกต่างจากเซิร์ฟเวอร์ของคุณ เซิร์ฟเวอร์ทุกประเภทมีการถอดออกและติดตั้งด้วยวิธีที่คล้ายกัน
- ดูข้อมูลเกี่ยวกับอุณหภูมิสูงสุดในห้องได้ที่ *คู่มือผู้ใช้* หรือ *คู่มือการบำรุงรักษา*
- อย่าปิดกั้นช่องระบายอากาศ ซึ่งโดยปกติควรมีพื้นที่ 150 มม. (6 นิ้ว) เพื่อให้อากาศถ่ายเทได้ดี
- วางแผนการติดตั้งอุปกรณ์ โดยเริ่มจากชั้นล่างสุดของตู้แร็ค
- ติดตั้งอุปกรณ์ที่หนักที่สุดไว้ชั้นล่างสุดของตู้แร็ค
- อย่าติดตั้งอุปกรณ์ให้ยื่นออกมาจากตู้แร็คพร้อมกันมากกว่าหนึ่งชิ้น
- ห้ามวางสิ่งของใดๆ บนอุปกรณ์ที่ติดตั้งอยู่บนตู้แร็ค
- ต่อสายไฟทั้งหมดเข้ากับเต้ารับไฟฟ้าที่เดินสายไฟและสายดินอย่างเหมาะสม
- เมื่อติดตั้งอุปกรณ์หลายเครื่องในแร็ค อย่าเสียบอุปกรณ์จนเกินจำนวนที่เต้ารับไฟฟ้าจะรับได้
- ความกว้างสูงสุดของแผ่นยึดคือ 76.2 ถึง 279.4 มม. (3 ถึง 11 นิ้ว)

คำประกาศด้านความปลอดภัย

ข้อควรระวัง:
ตรวจสอบว่าใช้รางได้กับรุ่นเซิร์ฟเวอร์ของคุณ และใช้แนวทางการปฏิบัติที่ปลอดภัยขณะยก

ชุดรางประกอบด้วยอุปกรณ์ต่อไปนี้:

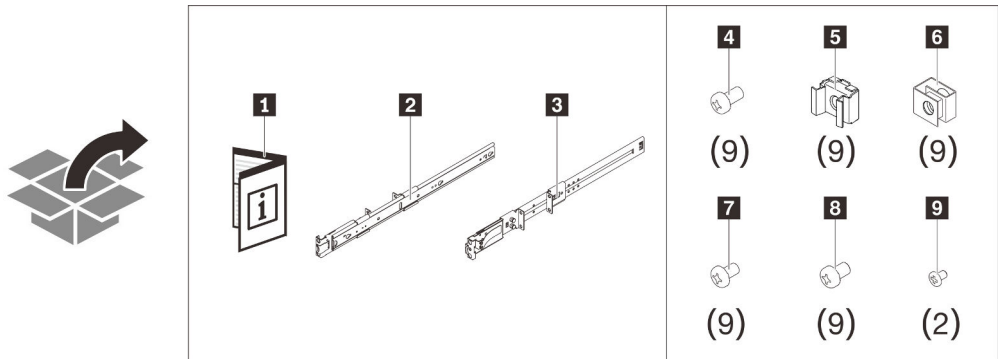

1 เอกสาร	2 รางด้านซ้าย
3 รางด้านขวา	4 สกรู M5 เก้าตัว (สำหรับแร็คที่มีรูทรงสี่เหลี่ยมและรูทรงกลม)
5 น็อตตัวครอบเก้าตัว (สำหรับแร็คที่มีรูทรงสี่เหลี่ยม)	6 น็อตยึดคลิป (สำหรับแร็คที่มีรูทรงกลม)
7 สกรู 10-32 เก้าตัว (สำหรับแร็คแบบเกลียว)	8 สกรู 12-24 เก้าตัว (สำหรับแร็คแบบเกลียว)
9 สกรู M3.5 สองตัว	

ข้อควรพิจารณ: มีโลโก้ “L” และ “R” ระบุไว้ที่ด้านหน้าของรางด้านใน ซึ่งแสดงรางด้านซ้ายและรางด้านขวาตามภาพประกอบต่อไปนี้ ตรวจสอบให้แน่ใจว่าได้ติดตั้งรางที่ถูกต้องเข้ากับแร็คตามลำดับ

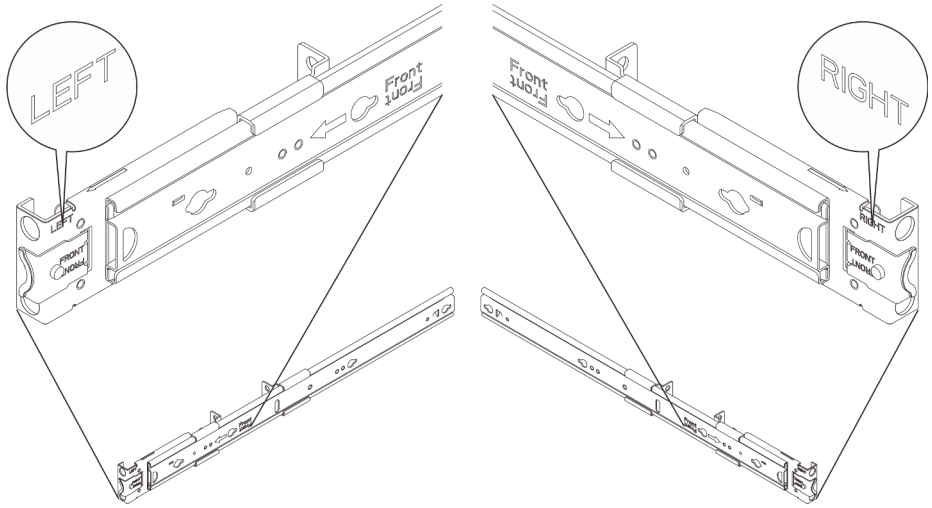

การติดตั้ง

1. ปลดรางด้านในออก

ขั้นตอนที่ 1 เลือกรางรางใดรางหนึ่งแล้วดึงรางด้านในออกด้านนอกจนกว่าคุณจะเห็นสลักปลด

ขั้นตอนที่ 2 กดสลักปลดล็อคเพื่อปลดรางด้านในออกจากรางด้านนอก

ขั้นตอนที่ 3 ดึงรางด้านในออกจากรางด้านนอก

ขั้นตอนที่ 4 ทำซ้ำขั้นตอนที่ 1 ถึงขั้นตอนที่ 3 เพื่อถอดรางตัวอื่น

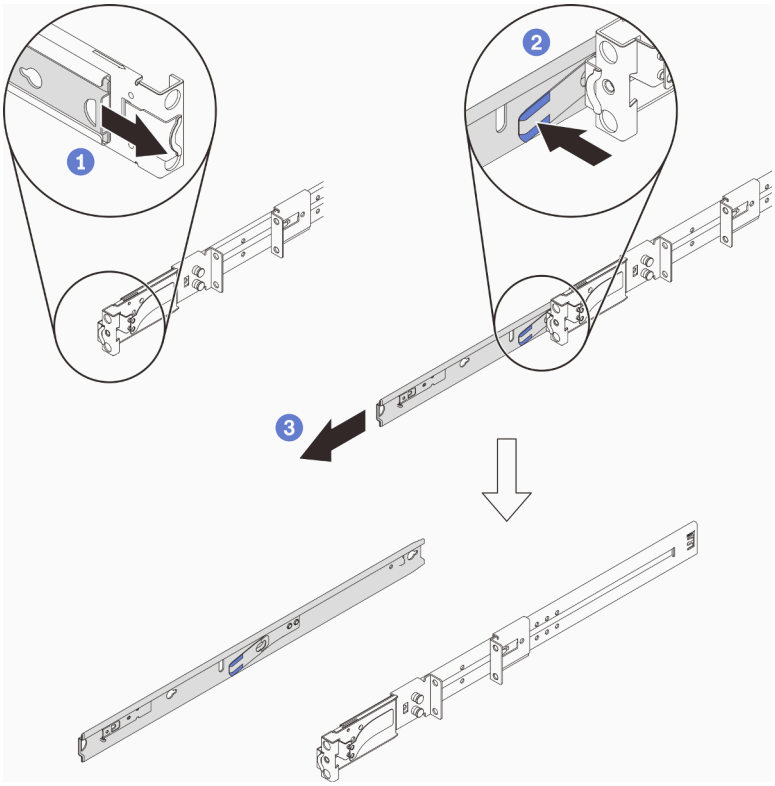

2. ติดตั้งรางด้านในบนเซิร์ฟเวอร์

หมายเหตุ: ลักษณะของเซิร์ฟเวอร์และจำนวนหมุดยึดรางที่ด้านข้างของเซิร์ฟเวอร์อาจแตกต่างกันไป ทั้งนี้ขึ้นอยู่กับเซิร์ฟเวอร์แต่ละรุ่น

ขั้นตอนที่ 1 จัดตำแหน่งให้รูยึดบนรางด้านในอยู่ตรงกับหมุดการต่อเชื่อมสำหรับยึดรางบริเวณด้านข้างของเซิร์ฟเวอร์

ขั้นตอนที่ 2 ดันรางด้านในตามภาพจนกระทั่งหมุดยึดบนเซิร์ฟเวอร์ถูกล็อคเข้าที่

ขั้นตอนที่ 3 ขันสกรู M3.5 หนึ่งหรือสองตัวให้แน่น เพื่อยึดรางด้านในกับเซิร์ฟเวอร์ ทั้งนี้ขึ้นอยู่กับรุ่น

ขั้นตอนที่ 4 ทำซ้ำขั้นตอนที่ 1 ถึงขั้นตอนที่ 3 เพื่อติดตั้งรางตัวอื่น

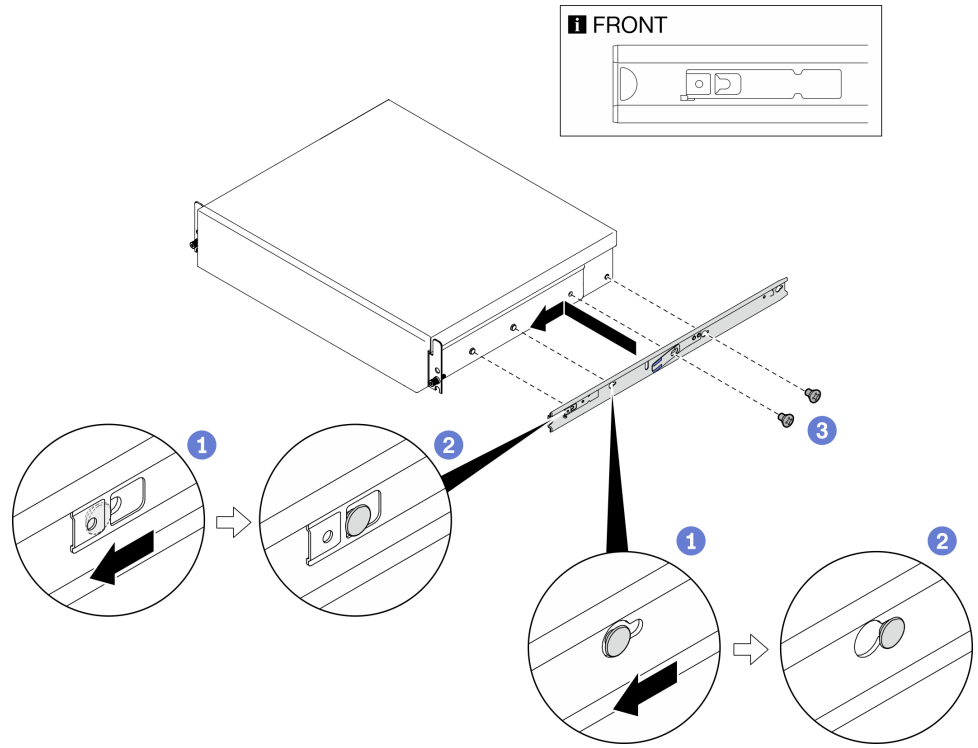

3. ปรับตำแหน่งของโครงยึดบานเลื่อน (อุปกรณ์เสริม)

ตำแหน่งโครงยึดสำหรับเซิร์ฟเวอร์ที่มีความลึกไม่เท่ากัน:

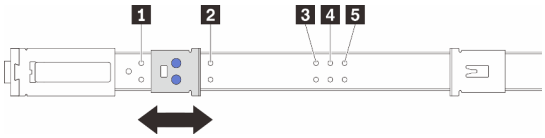

1 300 มม. ถึง 360 มม. (ตำแหน่งเริ่มต้น)	2 480 มม. ถึง 560 มม.
3 675 มม. ถึง 752 มม.	4 700 มม. ถึง 779 มม.
5 725 มม. ถึง 805 มม.	

หมายเหตุ: คุณอาจต้องปรับโครงยึดเพื่อให้แน่ใจว่าจุดศูนย์ถ่วงของเซิร์ฟเวอร์อยู่ในภายในราง โดยอ้างอิงจากขนาดของเซิร์ฟเวอร์

ขั้นตอนที่ 1 เลือกรางใดรางหนึ่ง เลื่อนโครงยึดบานเลื่อนไปที่ด้านหลังดังภาพ

ขั้นตอนที่ 2 ดึงหมุดที่โครงยึดบานเลื่อนด้านหน้าออก

ขั้นตอนที่ 3 เลื่อนโครงยึดด้านหน้าและล็อคหมุดเข้าไปในรูบนรางตามความลึกของเซิร์ฟเวอร์

ขั้นตอนที่ 4 ทำซ้ำขั้นตอนที่ 1 ถึงขั้นตอนที่ 3 เพื่อปรับรางตัวอื่น

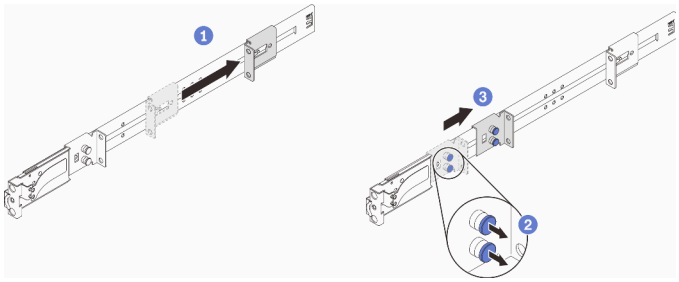

4. ติดตั้งน็อตเข้ากับแร็ค

แร็คแบบเกลียว: ข้ามไปยัง ขั้นตอนที่ 5

แร็คที่มีรูทรงกลม: ให้ขันน็อตยึดคลิปสองตัวเข้ากับแร็คดังภาพ:

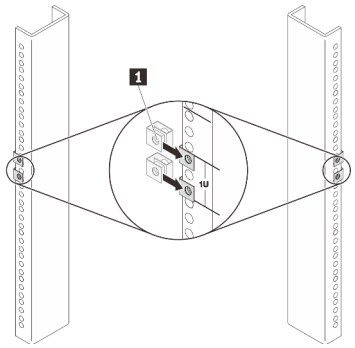

1 น็อตยึดคลิป

แร็คที่มีรูทรงสี่เหลี่ยม: ให้ขันน็อตตัวครอบสองตัวเข้ากับแร็คดังภาพ:

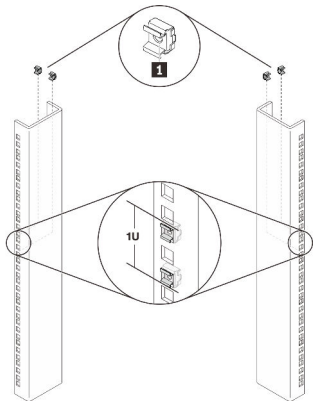

1 น็อตตัวครอบ

5. ติดตั้งรางด้านนอกลงบนแร็ค

ขั้นตอนที่ 1 จัดแนวรางด้านนอกตัวใดตัวหนึ่งให้ตรงกับแร็ค ยึดด้านหน้าของรางด้านนอกกับแร็คด้วยสกรูสองตัว

แร็คที่มีรูทรงกลม	แร็คที่มีรูทรงสี่เหลี่ยม	แร็คแบบเกลียว
สกรู M5		สกรู 10-32 หรือ 12-24 ตัว (ขึ้นอยู่กับแร็ค)

ขั้นตอนที่ 2 ปรับโครงยึดเลื่อนด้านหลังกับแร็ค ยึดด้านหลังของรางกับแร็คด้วยสกรูสองตัว

ข้อสำคัญ: ตรวจสอบให้แน่ใจว่าปลายรางทั้งสองอยู่ในระดับความสูงเท่ากัน

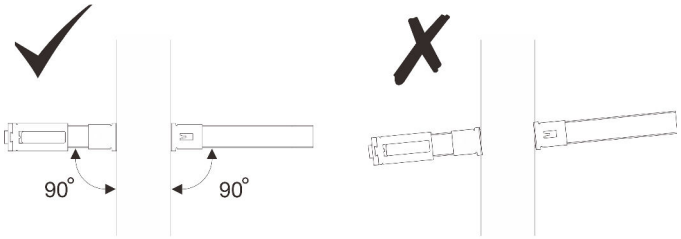

ขั้นตอนที่ 3 ทำซ้ำขั้นตอนที่ 1 ถึงขั้นตอนที่ 2 เพื่อติดตั้งรางตัวอื่น

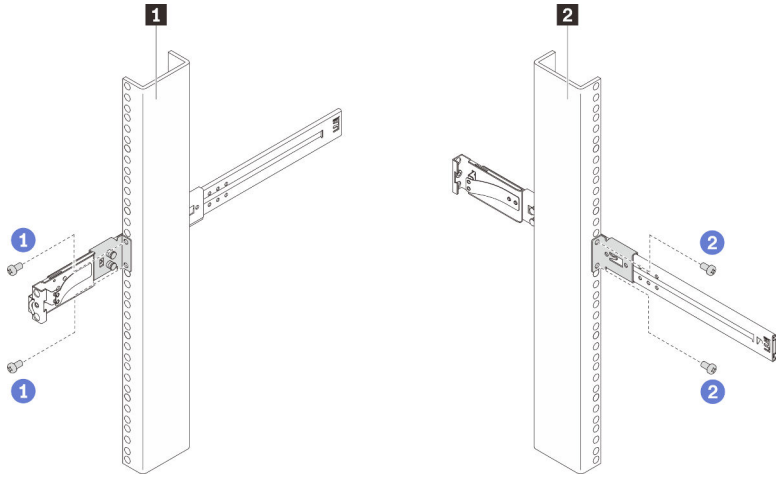

1 การขันสกรูที่ด้านหน้าของแร็ค	2 การขันสกรูที่ด้านหลังของแร็ค

6. ทำการติดตั้งเซิร์ฟเวอร์

ดูบท “ขั้นตอนการเปลี่ยนชิ้นส่วนฮาร์ดแวร์” ใน *คู่มือการบำรุงรักษา* หรือ *คู่มือผู้ใช้* เซิร์ฟเวอร์ที่ ThinkSystem Documentation Center (ลิงก์และรหัส QR ด้านล่าง)

https://pubs.lenovo.com

การถอด

1. ถอดเซิร์ฟเวอร์ออกจากราง

ดูบท “ขั้นตอนการเปลี่ยนชิ้นส่วนฮาร์ดแวร์” ใน *คู่มือการบำรุงรักษา* หรือ *คู่มือผู้ใช้* เซิร์ฟเวอร์ที่ ThinkSystem Documentation Center (ลิงก์และรหัส QR ด้านล่าง)

https://pubs.lenovo.com

2. ถอดรางด้านนอกออกจากแร็ค

ขั้นตอนที่ 1 คลายสกรูสองตัวที่ยึดด้านหลังราง

ขั้นตอนที่ 2 คลายสกรูสองตัวที่ยึดด้านหน้าราง ค่อยๆ ถอดรางทั้งรางออกจากแร็ค

ขั้นตอนที่ 3 ทำซ้ำขั้นตอนที่ 1 ถึงขั้นตอนที่ 2 เพื่อถอดรางตัวอื่น

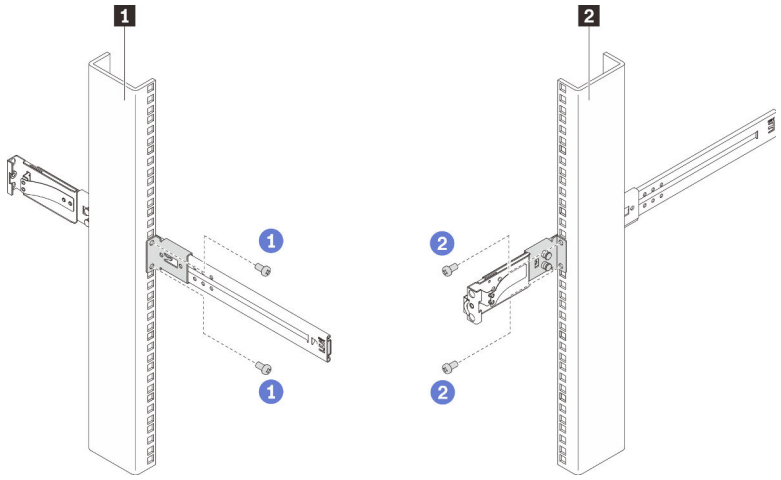

1 การถอดสกรูจากด้านหลังของแร็ค	2 การถอดสกรูจากด้านหน้าของแร็ค

3. ถอดน็อตออกจากแร็ค

แร็คแบบเกลียว: ข้ามขั้นตอนนี้

แร็คที่มีรูทรงกลม: ถอดน็อตยึดคลิปสองตัวออกจากแร็คดังภาพ:

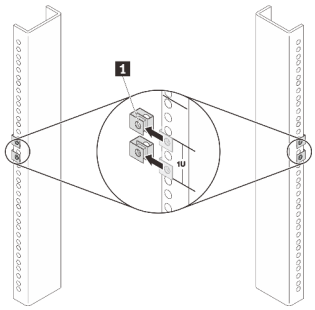

1 น็อตยึดคลิป

แร็คที่มีรูทรงสี่เหลี่ยม: ถอดน็อตตัวครอบสองตัวออกจากแร็คดังภาพ:

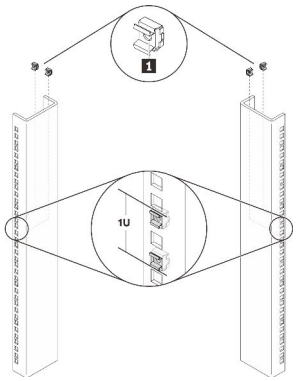

1 น็อตตัวครอบ

4. ถอดรางด้านในออกจากเซิร์ฟเวอร์

หมายเหตุ: ลักษณะของเซิร์ฟเวอร์และจำนวนหมุดยึดรางที่ด้านข้างของเซิร์ฟเวอร์อาจแตกต่างกันไป ทั้งนี้ขึ้นอยู่กับเซิร์ฟเวอร์แต่ละรุ่น

ขั้นตอนที่ 1 คลายสกรู M3.5 หนึ่งหรือสองตัวที่ยึดรางด้านใน ทั้งนี้ขึ้นอยู่กับรุ่น

ขั้นตอนที่ 2 เปิดสลักด้านหน้าบนรางด้านใน

ขั้นตอนที่ 3 ค่อยๆ ดันรางด้านในไปทางขวา แล้วปลดรางด้านในออกจากหมุดยึดบนเซิร์ฟเวอร์ตามภาพ

ขั้นตอนที่ 4 ทำซ้ำขั้นตอนที่ 1 ถึงขั้นตอนที่ 3 เพื่อถอดรางตัวอื่น

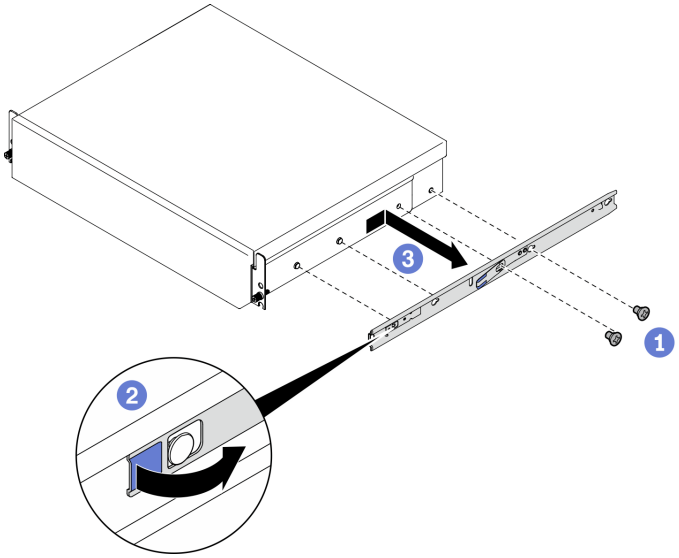

5. ยึดรางด้านในเข้ากับรางด้านนอก

ขั้นตอนที่ 1 จัดแนวรางด้านนอกเพื่อเสียบและดันรางด้านในจนกว่าจะสุด

ขั้นตอนที่ 2 กดสลักปลดล็อคเพื่อดันอย่างต่อเนื่องจนกว่ารางด้านในจะยึดเข้าที่กับรางด้านนอก

ขั้นตอนที่ 3 ทำซ้ำขั้นตอนที่ 1 ถึงขั้นตอนที่ 2 เพื่อปลดรางตัวอื่น

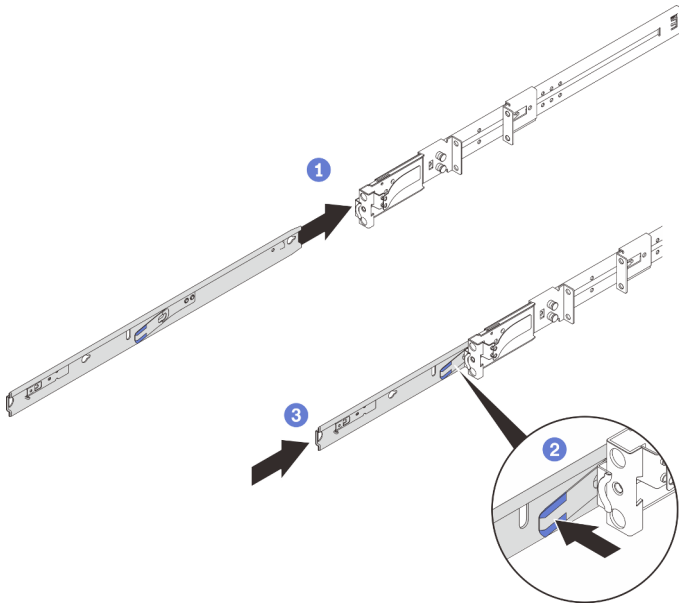

ฉบับตีพิมพ์ครั้งที่หนึ่ง (เมษายน 2022)

© Copyright Lenovo 2022.

LENOVO และ THINKSYSTEM เป็นเครื่องหมายการค้าของ Lenovo เครื่องหมายการค้าอื่น ๆ ทั้งหมดเป็นทรัพย์สินของเจ้าของชื่อนั้น ๆ

ประกาศเกี่ยวกับสิทธิ์แบบจำกัดและได้รับการกำหนด: หากมีการนำเสนอข้อมูลหรือซอฟต์แวร์ตามสัญญา General Services Administration (GSA) การใช้ การผลิตซ้ำ หรือการเปิดเผยจะเป็นไปตามข้อจำกัดที่กำหนดไว้ในสัญญาหมายเลข GS-35F-05925

Printed in China

(1P) P/N: SP47A76689