机架安装指南

Friction 2-Post Screw-in Rail Kit v2

请首先阅读以下准则

将服务器安装到机架前，请阅读以下准则：

- 某些插图可能与您的服务器不同。所有类型的服务器卸下和安装的方式均类似。
- 请参阅《用户指南》或《维护手册》，了解最高室内气温限制。
- 请勿阻塞任何通风孔，通常 **150** 毫米（**6** 英寸）的空间可以提供正常的通风。
- 从机架底部开始安排设备安装。
- 将最重的设备安装在机架底部。
- 请勿同时将多个设备拉出机架。
- 请勿在机架式安装的设备顶部放置任何物品。
- 将所有电源线连接至正确连线且接地的电源插座。
- 在机架中安装多个设备时，确保电源插座不会超负荷。
- 安装凸缘的最大宽度为 **76.2** 到 **279.4** 毫米（**3** 到 **11** 英寸）。

安全声明

警告：
确保导轨支持您的服务器型号，并在搬动时使用安全的做法

导轨包内包含以下物品：

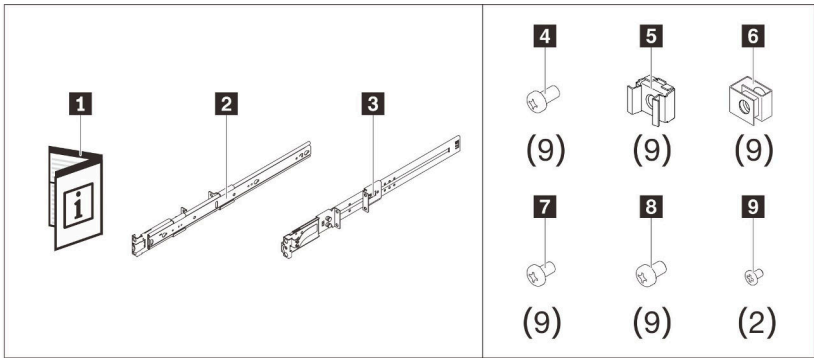

1 文档	**2** 左导轨
3 右导轨	**4** 九颗 **M5** 螺钉（用于方孔和圆孔机架）
5 九颗锁紧螺母（用于方孔机架）	**6** 九颗夹紧螺母（用于圆孔机架）
7 九颗 **10-32** 螺钉（用于螺纹机架）	**8** 九颗 **12-24** 螺钉（用于螺纹机架）
9 两颗 **M3.5** 螺钉	

注意：两个内侧导轨的前端分别标有“**L**”和“**R**”标志，分别代表其为左侧导轨和右侧导轨，如下图所示。请确保将相应导轨安装在机架的正确一侧。

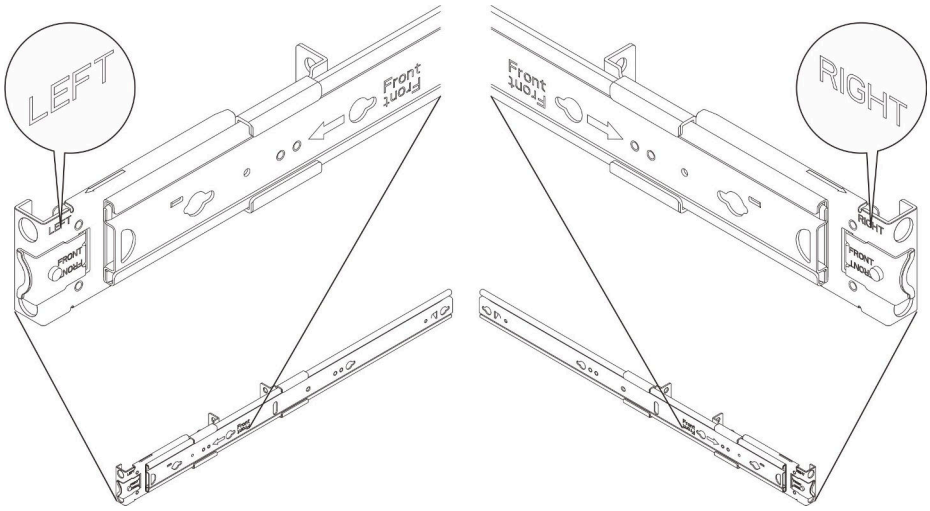

安装

1. 卸下内侧导轨

步骤 **1.**选择其中一根导轨，将其内侧导轨向外拉，直至看到释放滑锁。

步骤 **2.** 按释放滑锁，以将内侧导轨与外侧导轨拆分开。

步骤 **3.**将内侧导轨从外侧导轨中拉出。

步骤 **4.** 重复步骤 **1** 到 **3** 以卸下另一根导轨。

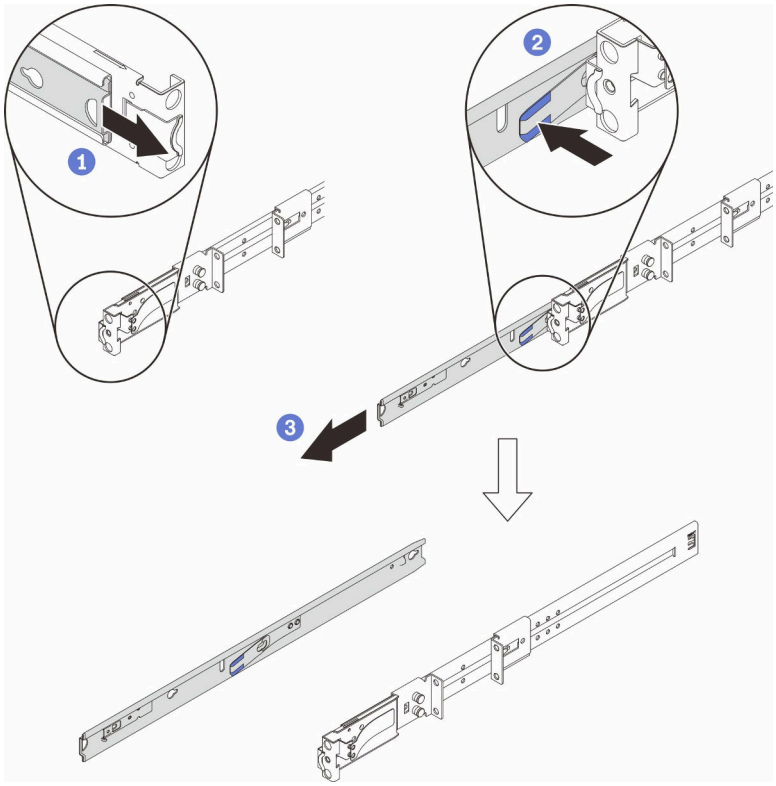

2. 将内侧导轨安装到服务器上

注：根据服务器型号的不同，服务器的外观和服务器侧面的导轨安装销数量可能会所有不同。

步骤 **1.**将内侧导轨上的安装孔与服务器侧面对应的导轨安装销对齐。

步骤 **2.**如图所示推动内侧导轨，直到服务器上的安装销锁定到位。

步骤 **3.**根据型号，拧紧一颗或两颗 **M3.5** 螺钉以将内侧导轨固定到服务器上。

注：对于每侧需要两颗螺钉的型号，服务器上会附带额外的螺钉。有关额外螺钉的详细信息，请参阅服务器《用户指南》或《维护手册》中的“更换服务器”或“配置指南”。

步骤 **4.** 重复步骤 **1** 到 **3** 以安装另一根导轨。

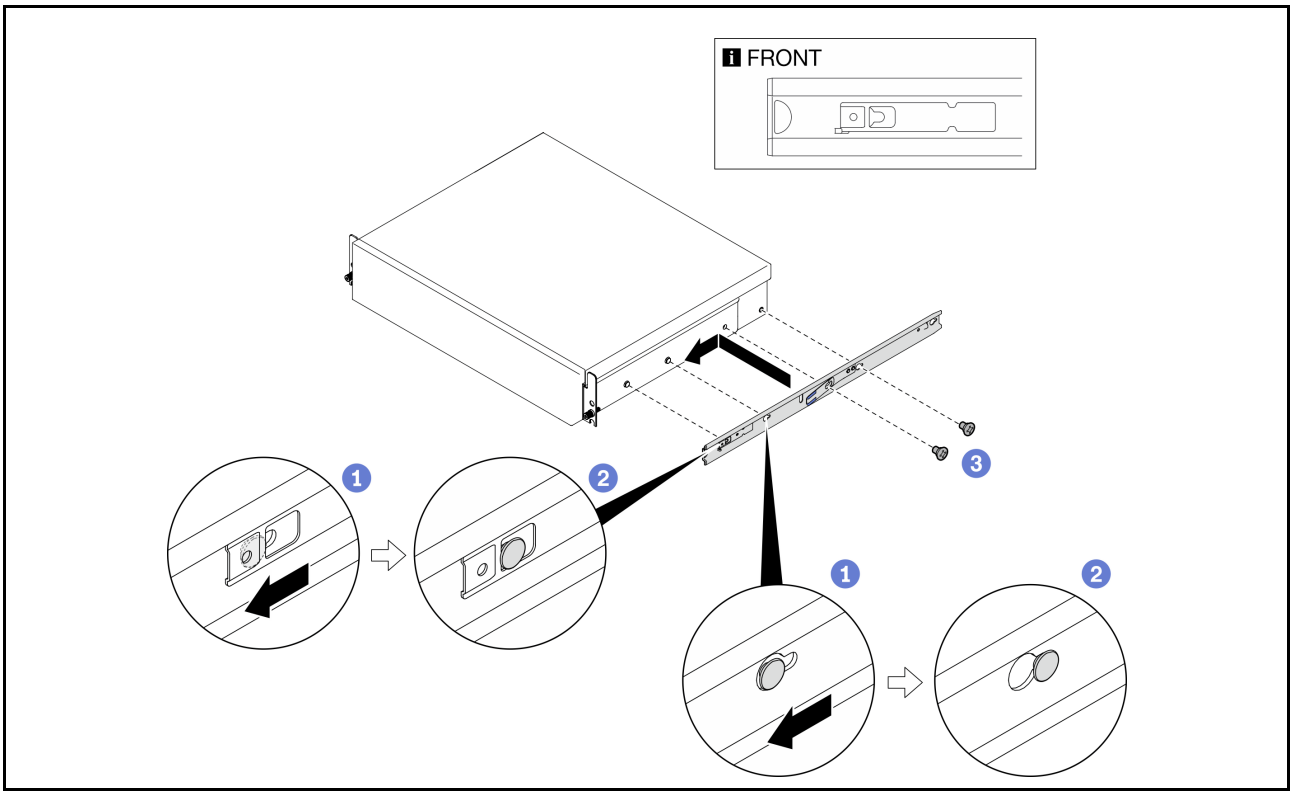

3. 调整滑动支架的位置（可选）

不同服务器深度的支架位置：

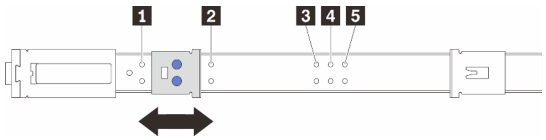

1 300 毫米到 360 毫米（默认位置）	**2** 480 毫米到 560 毫米
3 675 毫米到 752 毫米	**4** 700 毫米到 779 毫米
5 725 毫米到 805 毫米	

注：根据服务器尺寸，您可能需要调整支架以确保服务器的重心位于导轨内。

步骤 1. 选择其中一根导轨。如图所示，将后端滑动支架向后移动。

步骤 2. 拉动前端滑动支架的销钉。

步骤 3. 根据服务器深度滑动前端支架并将销钉锁定在导轨上的孔中。

步骤 4. 重复步骤 1 到 3 以调整另一根导轨。

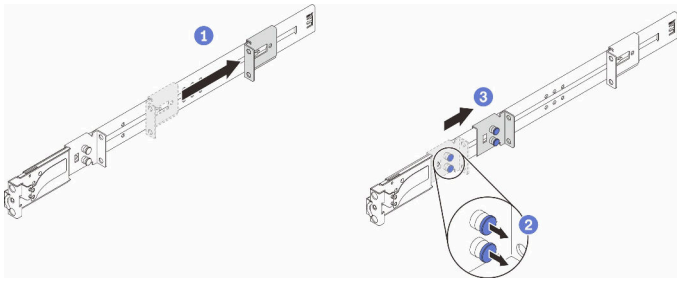

4. 将螺母安装到机架

螺纹机架：跳到第 5 步。

圆孔机架：如图所示将两个夹紧螺母安装到机架上：

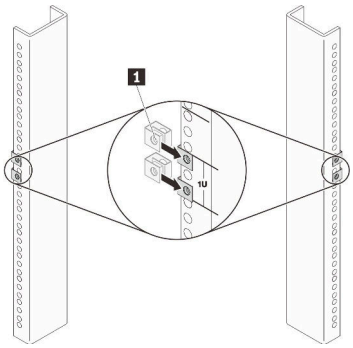

1 夹紧螺母

方孔机架：如图所示将两个锁紧螺母安装到机架上：

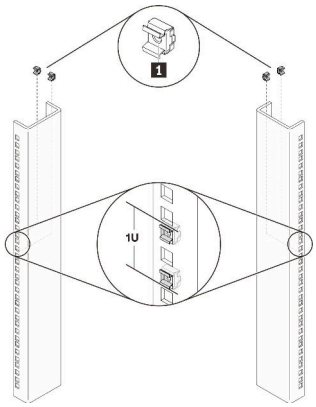

1 锁紧螺母

5. 将外侧导轨安装到机架上

步骤 **1.** 将其中一根外侧导轨与机架对齐。用两颗螺钉将该外侧导轨的前端固定到机架。

圆孔机架	方孔机架	螺纹机架
M5 螺钉		10-32 或 12-24 螺钉 （取决于机架）

步骤 **2.** 根据机架调整后端滑动支架。用两颗螺钉将导轨后端固定到机架。

重要：确保导轨的两端处于相同的高度。

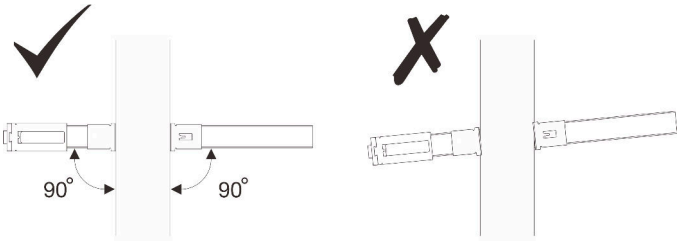

步骤 **3.** 重复步骤 **1** 到 **2** 以安装另一根导轨。

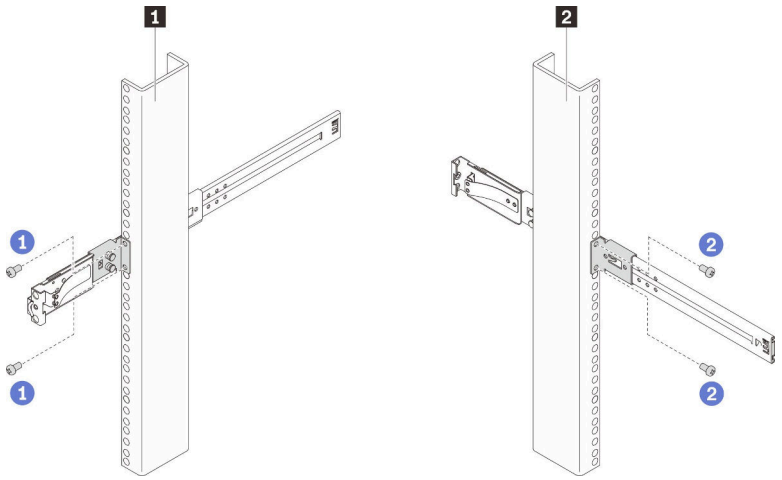

1 在机架正面安装螺钉	**2** 在机架背面安装螺钉

更换服务器

要安装或卸下服务器，请参阅服务器《用户指南》或《维护手册》中的“硬件更换过程”一章。请在 **Lenovo** 服务器产品组合页面（**https://pubs.lenovo.com/**）上搜索您的服务器并选择相应的《用户指南》或《维护手册》。

拆卸

1. 从机架中卸下外侧导轨

步骤 1. 拧松固定导轨后端的两颗螺钉。

步骤 2. 拧松固定导轨前端的两颗螺钉。小心地从机架中卸下整个导轨。

步骤 3. 重复步骤 1 到 2 以卸下另一根导轨。

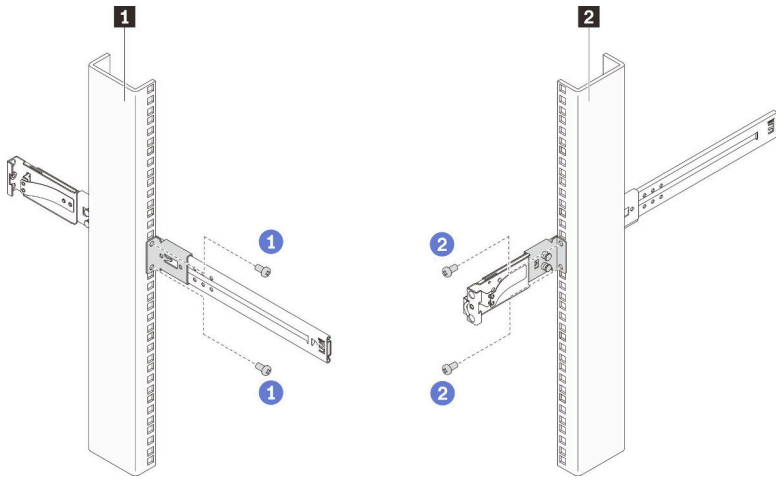

1 从机架背面卸下螺钉	2 从机架正面卸下螺钉

2. 从机架上卸下螺母

螺纹机架：请跳过这一步。

圆孔机架：如图所示从机架上卸下两个夹紧螺母：

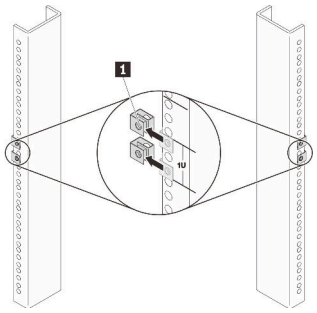

1 夹紧螺母

方孔机架：如图所示从机架上卸下两个锁紧螺母：

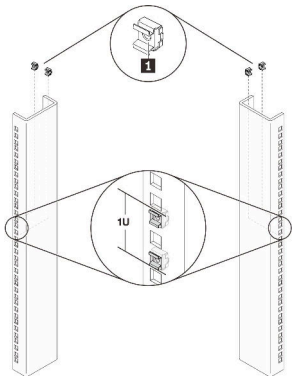

1 锁紧螺母

3. 从服务器上卸下内侧导轨

注：根据服务器型号的不同，服务器的外观和服务器侧面的导轨安装销数量可能会所有不同。

步骤 **1.**根据型号，拧松用来固定内侧导轨的一颗或两颗 **M3.5** 螺钉。

步骤 **2.** 打开内侧导轨前端的滑锁。

步骤 **3.** 稍稍向右推动内侧导轨，将内侧导轨从服务器上的安装销上松开，如图所示。

步骤 **4.** 重复步骤 **1** 到 **3** 以卸下另一根导轨。

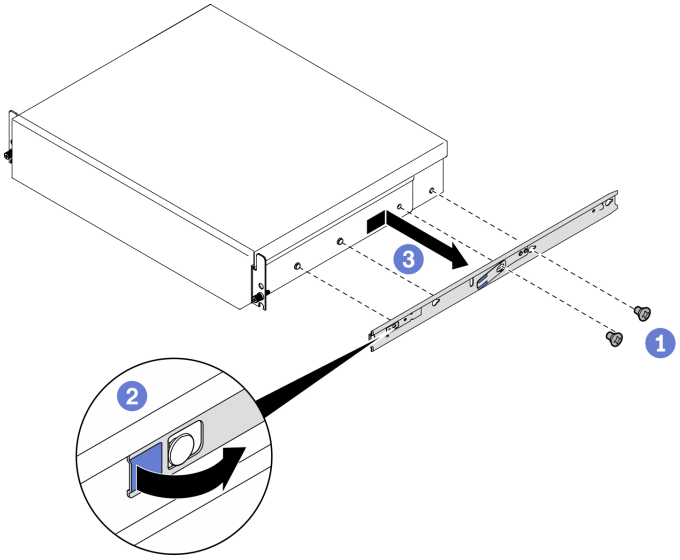

4. 将内侧导轨与外侧导轨扣合到一起

步骤 **1.** 对齐外侧导轨以插入内侧导轨，然后推动内侧导轨，直至无法再推动。

步骤 **2.** 按释放滑锁以继续推动内侧导轨，直至其与外侧导轨完全扣合在一起。

步骤 **3.** 重复步骤 **1** 到 **2** 以组合另一根导轨。

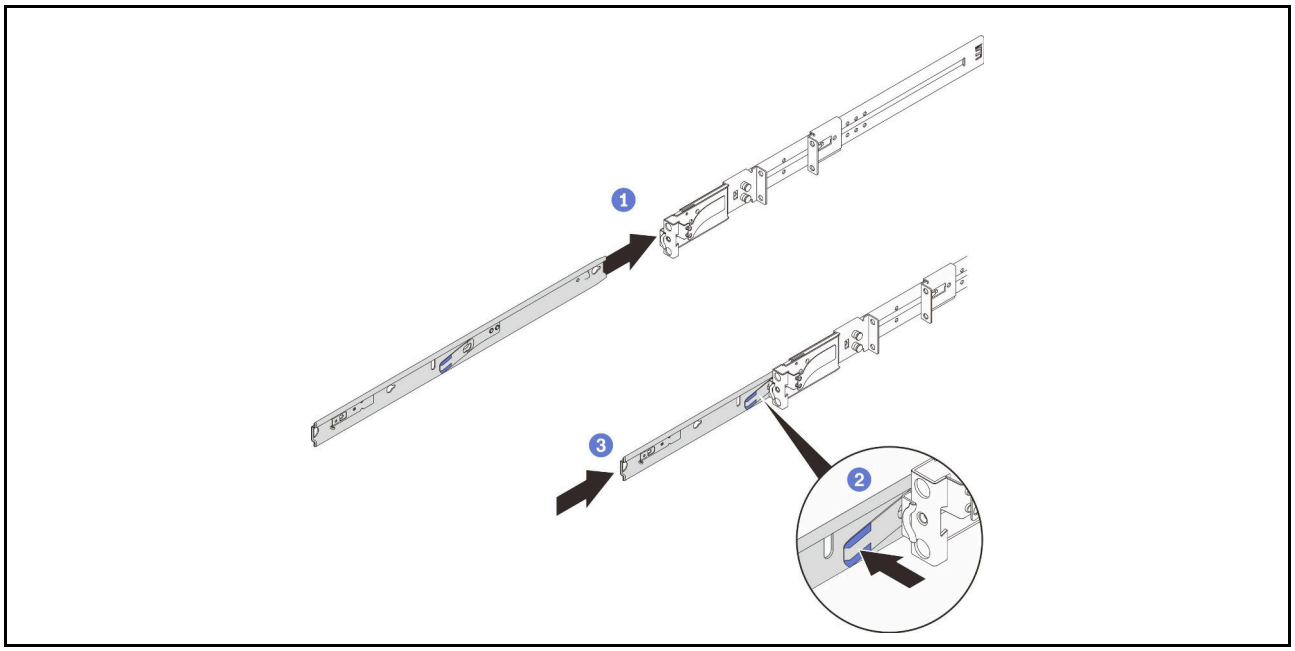
1
2
3

第二版 (**2022 年 12 月**)

© Copyright Lenovo 2022.
LENOVO 和 THINKSYSTEM 是 Lenovo 的商标。所有其他商标均是其各自所有者的财产。

有限权利声明：如果数据或软件依照美国总务署（**GSA**）合同提供，其使用、复制或公开受编号为 **GS-35F-05925** 的合同条款约束。

Printed in China
(**1P**) **P/N: SP47B42783**