ThinkEdge SE450

立式安装配置指南

注意：

- 此套件必须由 **Lenovo** 服务机构指定的合格专业人员安装。安装或装配不当可能导致严重的人身伤害和财产损失。
- 此任务必须由两个人按照安全操作规范完成。

此套件中包含以下物品：

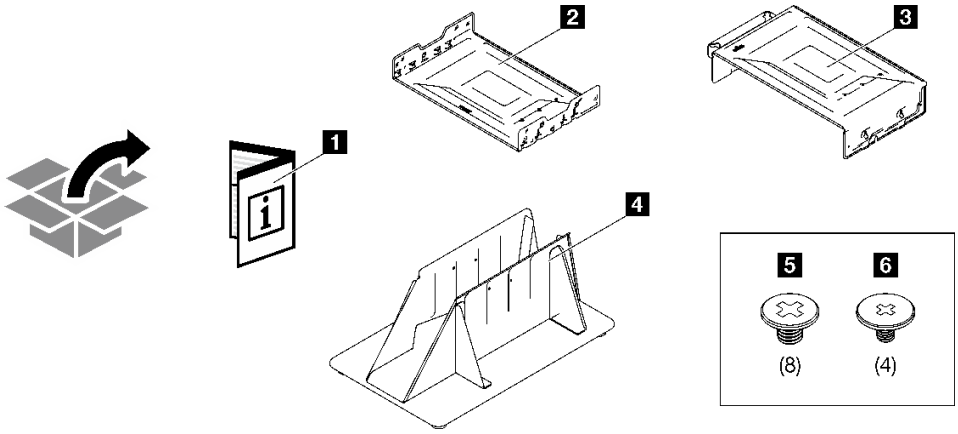

1 文档

2 底盖

3 顶盖

4 服务器支脚

5 八颗 **M3** 大螺钉

6 四颗 **M3** 小螺钉

步骤 **1.** 将服务器两侧的四个螺钉孔与底盖上的槽口对齐，然后向下放置服务器。将底盖固定到服务器上，每一侧用两颗 **M3 小**螺钉进行固定。

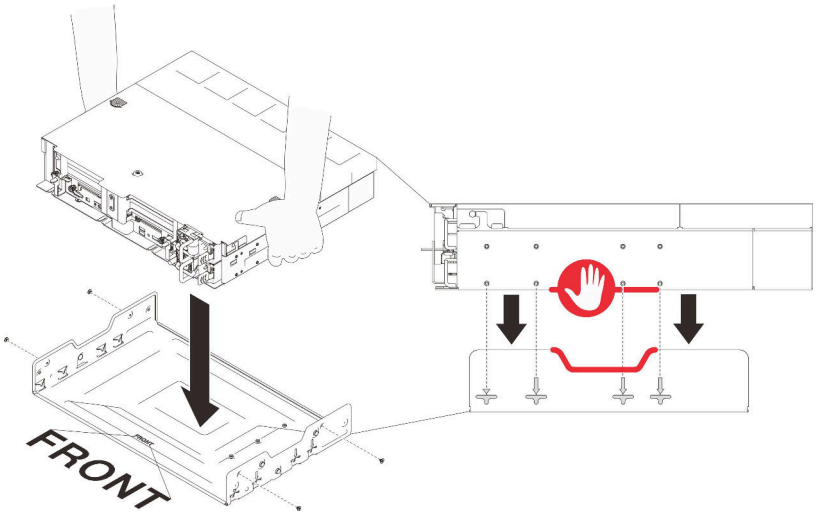

注：请确保抓住服务器两侧的中间部分，以避免受伤。

步骤 2. 将服务器两侧的三个安装销与顶盖上的槽口对齐，然后将顶盖扣在服务器组合件上。在每一侧用两颗 **M3** 大螺钉固定住顶盖。

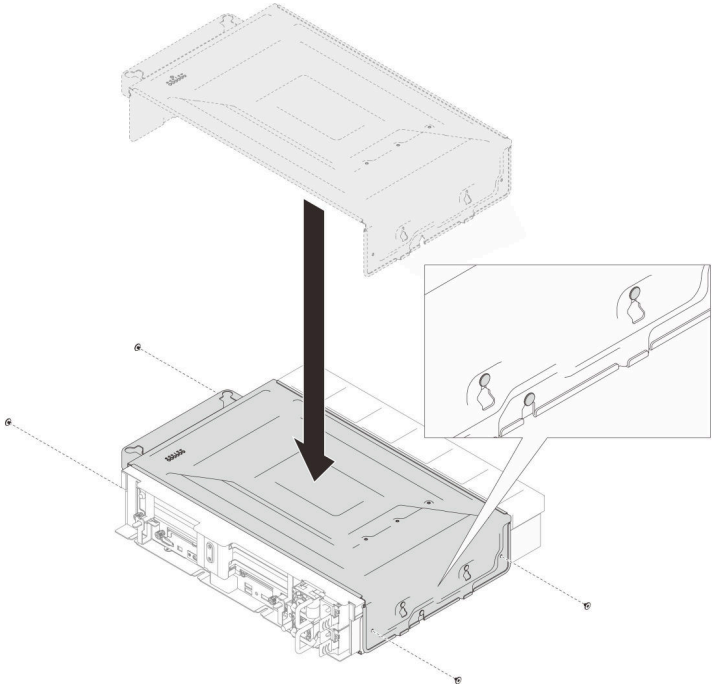

步骤 3. 握住顶部手柄，将组合件向下放入立式安装支脚中。然后，将组合件两侧固定到服务器支架上，每一侧用两颗 **M3** 大螺钉进行固定。

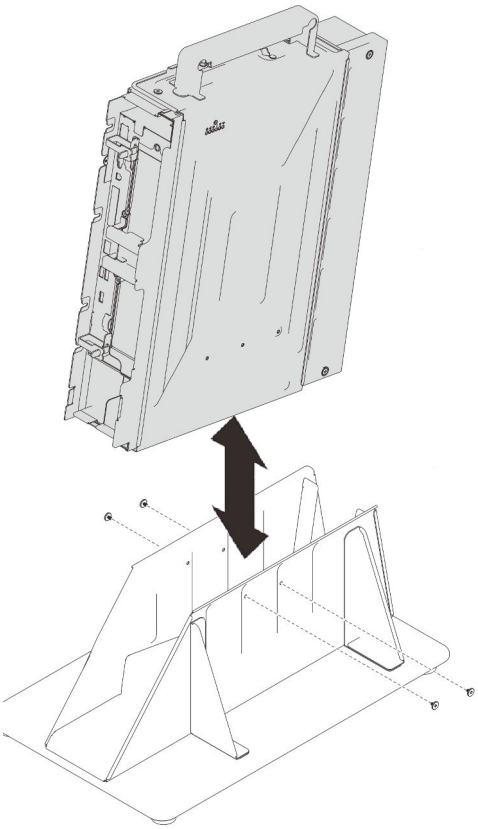

第一版 (2022 年 4 月)

© Copyright Lenovo 2022.
有限权利声明：如果数据或软件依照美国总务署（GSA）合同提供，则其使用、复制或披露将受到 GS-35F-05925 号合同的约束。

Printed in China
(1P) P/N: SP47A76697