機架安裝手冊

Friction 2-Post Screw-in Rail Kit v2

請先閱讀以下準則

將伺服器安裝到機架之前，請先閱讀下列準則：

- 部分圖例可能與您的伺服器不同。所有類型的伺服器卸除和安裝方式都相似。
- 參閱*使用手冊*或*維護手冊*以瞭解室溫上限。
- 請勿擋住任何通風孔；通常情況下，保留 150 公釐（6 吋）的空間即可確保適當的空氣流通。
- 由機架底端開始規劃裝置安裝。
- 將重量最重的裝置安裝在機架底部。
- 請勿同時在機櫃外擴充一部以上的裝置。
- 請勿將任何物件置於機架裝載式裝置的頂端。
- 將所有電源線連接到正確佈線和接地的電源插座。
- 在機架中安裝多個裝置時，請勿使電源插座超載。
- 裝載凸緣的最大寬度為 76.2 到 279.4 公釐（3 到 11 吋）。

安全注意事項

警告：
確定滑軌支援您的伺服器型號；抬動時，請遵循安全技術規範操作

滑軌包裝內含下列品項：

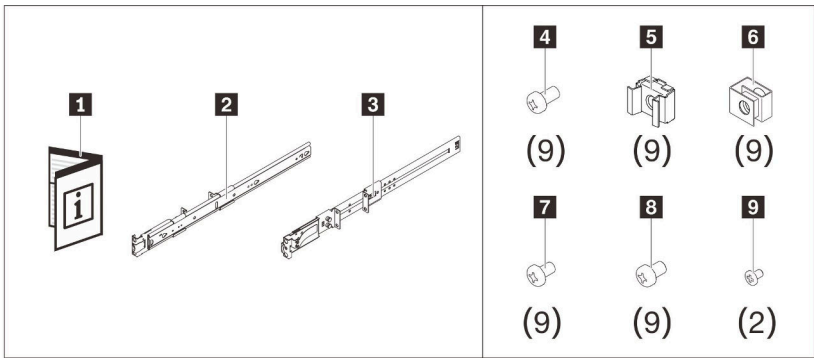

1 文件	**2** 左滑軌
3 右滑軌	**4** 9 個 M5 螺絲（適用於方孔和圓孔機架）
5 9 個籠罩螺帽（適用於方孔機架）	**6** 9 個固定夾螺帽（適用於圓孔機架）
7 9 個 10-32 螺絲（適用於螺紋形機架）	**8** 9 個 12-24 螺絲（適用於螺紋形機架）
9 兩個 M3.5 螺絲	

注意：內滑軌的正面分別標示有「L」和「R」標誌，代表其為左滑軌和右滑軌，如下圖所示。請確保將滑軌安裝在機架正確對應的一側。

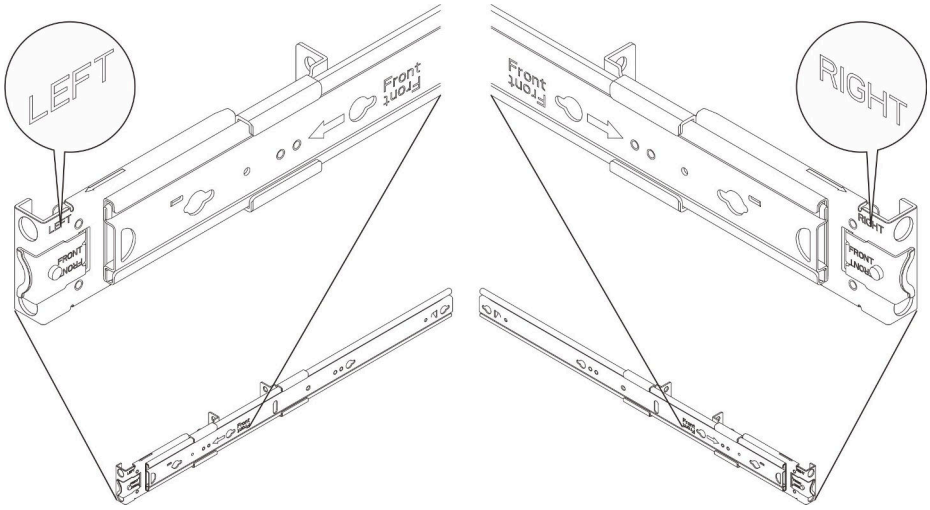

安裝

1. 鬆開內滑軌

步驟 1.選擇其中一個滑軌並將其內滑軌向外拉，直到您看到鬆開閂鎖。步驟 2. 按壓鬆開閂鎖，以使內滑軌與外滑軌分開。步驟 3.將內滑軌從外滑軌中拉出。步驟 4. 重複步驟 1 至步驟 3，以卸下另一個滑軌。

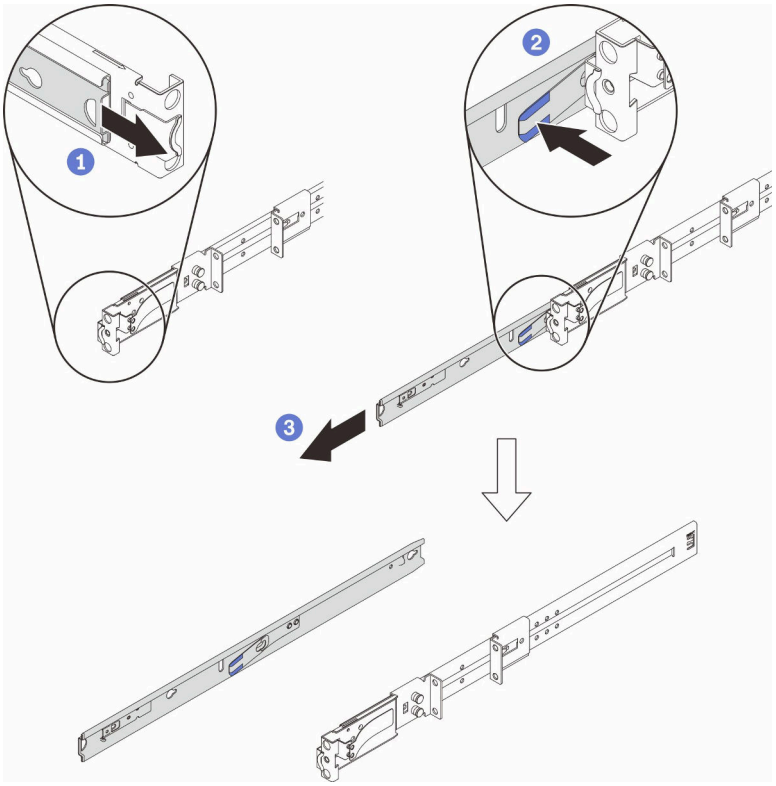

2. 將內滑軌安裝在伺服器上

附註：視伺服器型號而定，伺服器的外觀和伺服器側面的滑軌安裝插腳數目可能不同。

步驟 1.將內滑軌的安裝孔對齊伺服器側面對應的滑軌安裝插腳。步驟 2.如圖所示推動內滑軌，直到伺服器上的安裝插腳鎖定到位。步驟 3.視型號而定，鎖緊一個或兩個 M3.5 螺絲，將內滑軌固定到伺服器。
附註：對於每側需要兩個螺絲的型號，額外的螺絲會固定在伺服器上。如需額外螺絲的詳細資料，請參閱伺服器*使用手冊*或*維護手冊*中的*更換伺服器*或*配置指南*。
步驟 4. 重複步驟 1 至步驟 3，以安裝另一個滑軌。

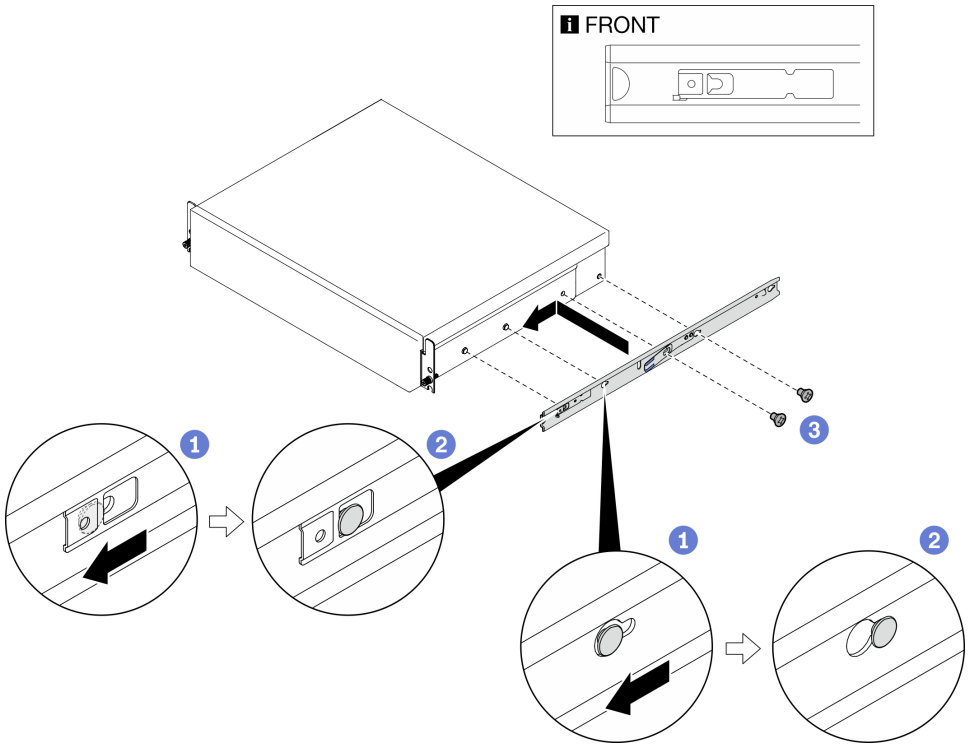

3. 調整滑動托架的位置（選用）

不同伺服器深度的托架位置：

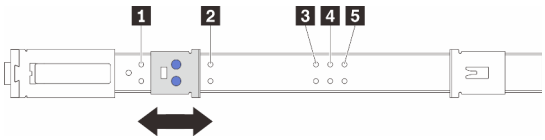

1 300 公釐至 360 公釐（預設位置）	**2** 480 公釐至 560 公釐
3 675 公釐至 752 公釐	**4** 700 公釐至 779 公釐
5 725 公釐至 805 公釐	

附註：根據伺服器尺寸，您可能需要調整托架，以確保伺服器的重心在滑軌內。

步驟 1. 選擇其中一個滑軌。將後滑動托架往後移動，如圖所示。步驟 2. 拉出前滑動托架的插腳。步驟 3. 根據伺服器深度滑動前托架並將插腳鎖入滑軌上的孔中。步驟 4. 重複步驟 1 至步驟 3 以調整另一個滑軌。

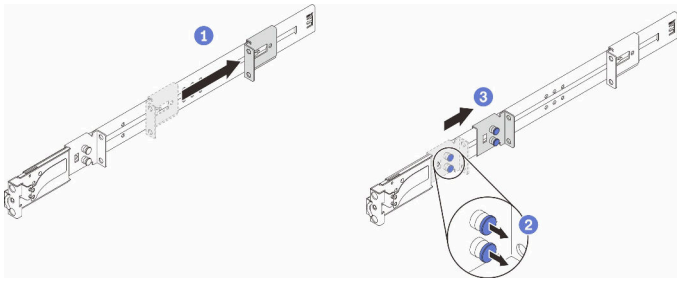

4. 將螺帽安裝到機架

螺紋形機架：跳至步驟 5。

圓孔機架：將兩個固定夾螺帽安裝到機架，如圖所示：

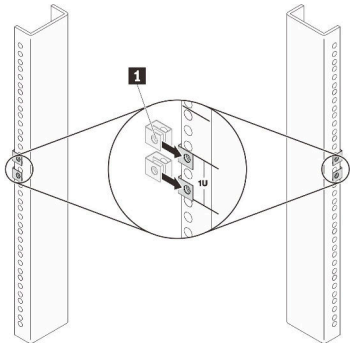

1 固定夾螺帽

方孔機架：將兩個籠罩螺帽安裝到機架，如圖所示：

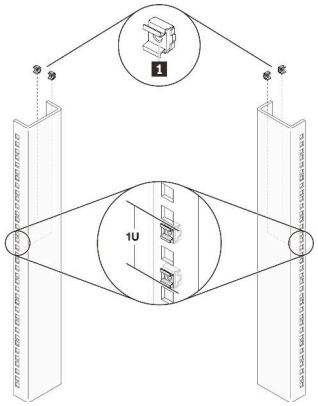

1 籠罩螺帽

5. 將外滑軌安裝到機架

步驟 1. 將其中一個外滑軌對齊機架。用兩個螺絲將外滑軌的前端固定到機架。

圓孔機架	方孔機架	螺紋形機架
M5 螺絲		10-32 或 12-24 螺絲 （視機架而定）

步驟 2. 根據機架調整後滑動托架。用兩個螺絲將滑軌的後端固定到機架。

重要事項：確保滑軌的兩端處於相同的高度。

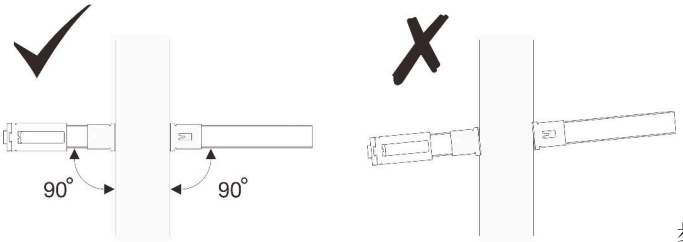

步驟 3. 重複步驟 1 至步驟 2，以安裝另一個滑軌。

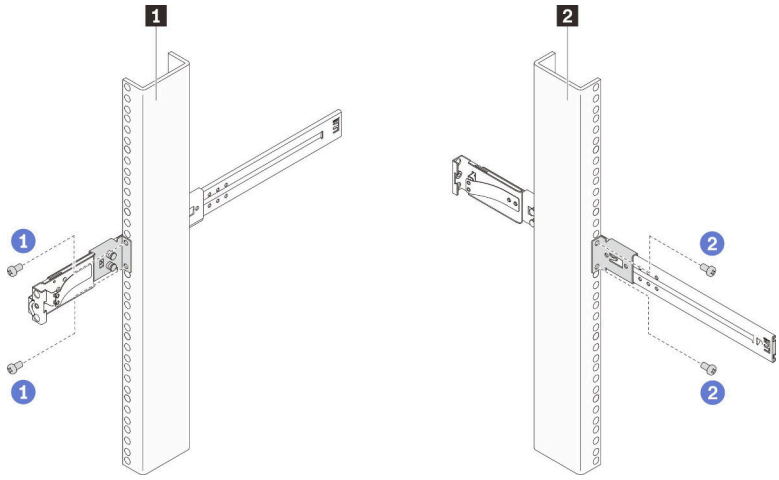

1 機架正面的螺絲安裝	**2** 機架背面的螺絲安裝

更換伺服器

若要安裝或卸下伺服器，請參閱伺服器*使用手冊*或*維護手冊*中的「硬體更換程序」一章。在 Lenovo 伺服器產品組合網頁搜尋您的伺服器並選取其*使用手冊*或*維護手冊*：https://pubs.lenovo.com/。

卸下

1. 從機架卸下外滑軌

步驟 1. 鬆開固定滑軌後端的兩個螺絲。步驟 2. 鬆開固定滑軌前端的兩個螺絲。小心地從機架卸下整個滑軌。
步驟 3. 重複步驟 1 至步驟 2，以卸下另一個滑軌。

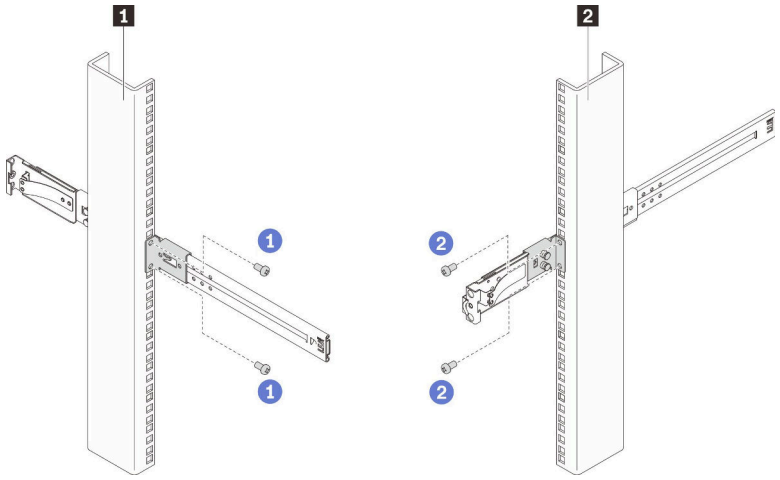

1 從機架背面卸下螺絲	2 從機架正面卸下螺絲

2. 從機架卸下螺帽

螺紋形機架：跳過此步驟。

圓孔機架：從機架卸下兩個固定夾螺帽，如圖所示：

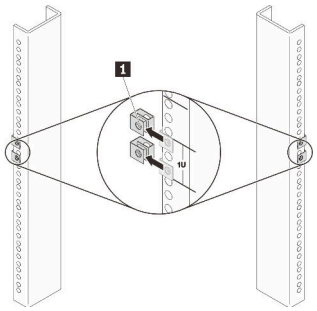

1 固定夾螺帽

方孔機架：從機架卸下兩個籠罩螺帽，如圖所示：

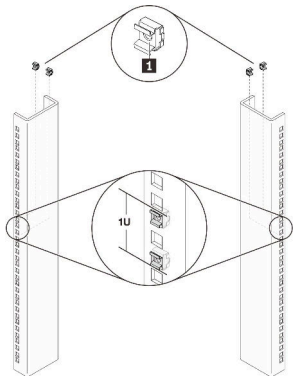

1 籠罩螺帽

3. 從伺服器卸下內滑軌

附註：視伺服器型號而定，伺服器的外觀和伺服器側面的滑軌安裝插腳數目可能不同。

步驟 1.視型號而定，鬆開固定內滑軌的一個或兩個 M3.5 螺絲。步驟 2. 打開內滑軌的前閂鎖。步驟 3. 將內滑軌稍微推到右邊，將內滑軌從伺服器上的安裝插腳上鬆開，如圖所示。步驟 4. 重複步驟 1 至步驟 3，以卸下另一個滑軌。

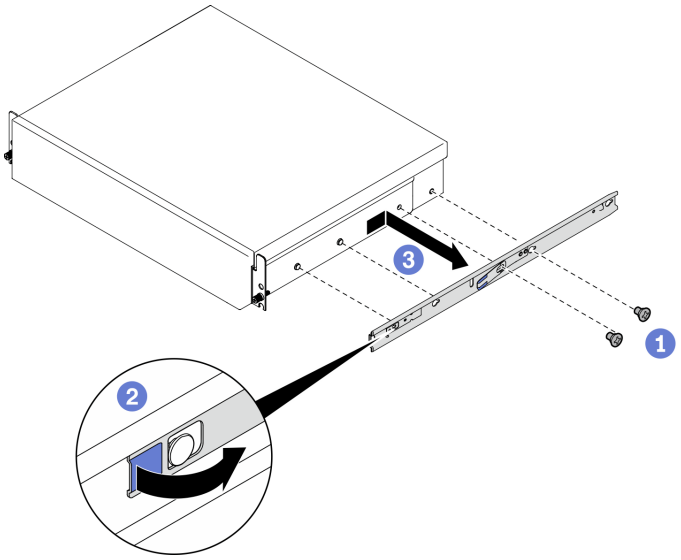

4. 將內滑軌與外滑軌嚙合

步驟 1. 對齊外滑軌以插入內滑軌，然後推動內滑軌，直到其停住。步驟 2. 按壓鬆開閂鎖以繼續推動，直到內滑軌與外滑軌完全接合。步驟 3. 重複步驟 1 至步驟 2，以嚙合另一個滑軌。

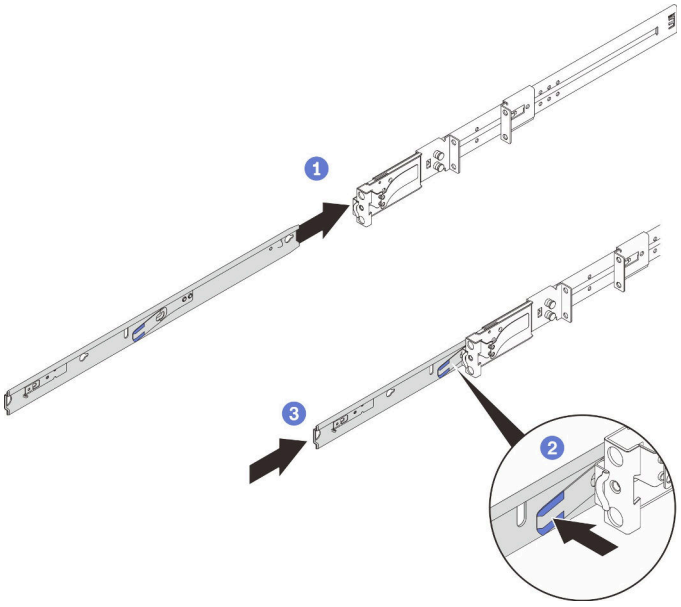

第二版 (2022 年 12 月)

© Copyright Lenovo 2022.
LENOVO 和 THINKSYSTEM 是 Lenovo 之商標。其他商標的所有權歸其各自擁有者所有。

有限及限制權利注意事項：倘若資料或軟體係依據 GSA（美國聯邦總務署）的合約交付，其使用、重製或揭露須符合合約編號 GS-35F-05925 之規定。

Printed in China
(1P) P/N: SP47B42783