Руководство по установке в стойку

ThinkEdge 1000mm Friction Rail Kit v2

Сначала ознакомьтесь с этими рекомендациями

Прежде чем устанавливать сервер в стойку, прочитайте следующие рекомендации:

- Для установки в стойку устройств высотой 2U/4U и более требуются не менее двух человек.
- Некоторые рисунки могут не соответствовать вашему серверу. Серверы всех типов снимаются и устанавливаются одинаково.
- Сведения о максимальной температуре воздуха в помещении см. в *Руководстве пользователя* сервера.
- Устанавливайте сервер только в стойку с перфорированными дверцами.
- Не блокируйте вентиляционные отверстия. Как правило, для обеспечения необходимого воздушного потока необходимо пространство шириной 150 мм (6 дюймов).
- Планируйте установку устройств, начиная с нижней части стойки.
- Самое тяжелое устройство должно устанавливаться внизу стойки.
- Не оставляйте открытого пространства над сервером, установленным в стойку, или под ним. Во избежание повреждения компонентов сервера всегда устанавливайте панель-заглушку, чтобы прикрыть пустое пространство и обеспечить правильную циркуляцию воздуха.
- Не выдвигайте более одного устройства из стойки за раз.
- Не ставьте никакие предметы на устройства, установленные в стойку.
- Подключайте шнуры питания к электрическим розеткам с правильно подведенными кабелями и надлежащим заземлением.
- Не перегружайте электрическую розетку при установке в стойку нескольких устройств.
- Снимите дверцы и боковые панели стойки для облегчения доступа во время установки.
- Устанавливайте сервер в стойку, соответствующую следующим требованиям:
  - Минимальная глубина между передним монтажным фланцем и внутренней частью передней дверцы составляет 70 мм (2,76 дюйма).
  - Минимальная глубина между задним монтажным фланцем и внутренней частью задней дверцы составляет 190 мм (7,48 дюйма).
  - Максимальное расстояние между передним и задним фланцами EIA стойки составляет 810 мм (31,9 дюйма).
  - Если в одну стойку требуется установить направляющие и блок распределения питания 0U, высота стойки должна быть не менее 42U.

Уведомление по технике безопасности

ОСТОРОЖНО:
Убедитесь, что направляющие подходят для вашей модели сервера, и выполняйте подъем силами двух людей с соблюдением правил техники безопасности.

В комплект поставки направляющих входят следующие компоненты:

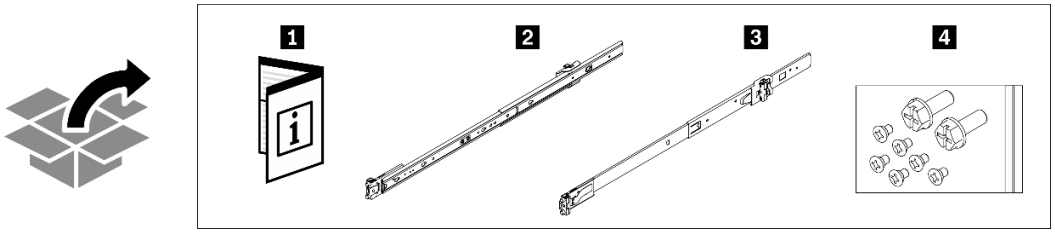

1 Документ	2 Левая направляющая
3 Правая направляющая	4 Два винта M6 и шесть винтов M3.5

Внимание: На переднем конце внутренних направляющих есть гравировка LEFT и RIGHT, указывающая левую и правую направляющие, как показано на рисунке. Убедитесь, что правильные направляющие установлены соответствующим образом.

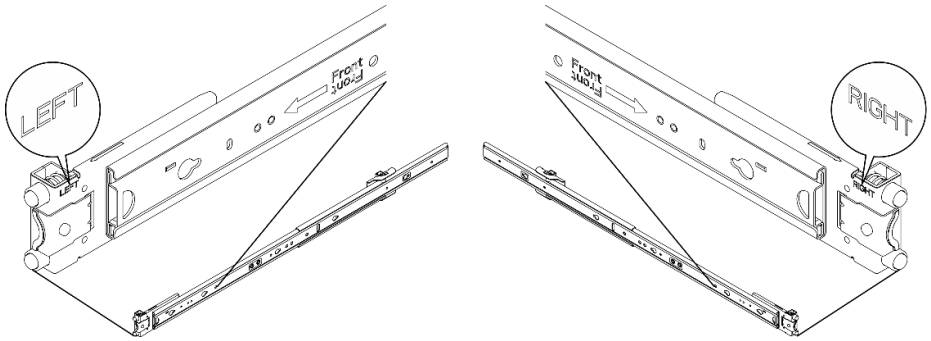

Установка

1. Отсоединение внутренних направляющих

Шаг 1. Выберите одну из направляющих и потяните ее внутреннюю направляющую наружу, пока не увидите защелку.

Шаг 2. Нажмите на защелку, чтобы отсоединить внутреннюю направляющую от внешней направляющей.

Шаг 3. Вытащите внутреннюю направляющую из внешней направляющей.

Шаг 4. Повторите шаги 1–3, чтобы отсоединить другую направляющую.

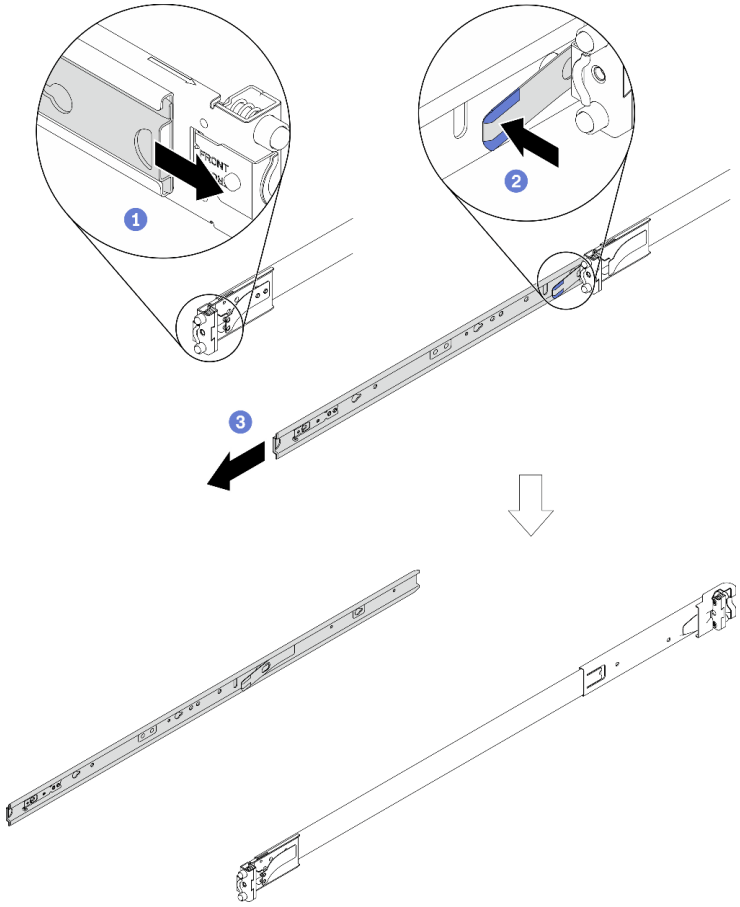

2. Установка внутренних направляющих на сервер

Примечание: Внешний вид сервера и количество крепежных контактов направляющих с боковой стороны сервера может отличаться в зависимости от модели сервера.

Шаг 1. Совместите монтажные отверстия на внутренней направляющей с соответствующими крепежными контактами направляющей на боковой стороне сервера.

Шаг 2. Нажмите на внутреннюю направляющую в показанном на рисунке направлении, чтобы крепежные контакты на сервере заблокировались на месте.

Шаг 3. Затяните винты M3.5, чтобы зафиксировать внутреннюю направляющую на сервере. Необходимое количество винтов зависит от модели.

Необходимые винты для установки внутренней направляющей
Дополнительные сведения см. в разделе «Замена сервера» или «Инструкции по настройке» документа *Руководство пользователя* для сервера. Найдите свой сервер и выберите соответствующее ему *Руководство пользователя* на странице портфеля серверных продуктов Lenovo: https://pubs.lenovo.com/.

Шаг 4. Повторите шаги 1–3, чтобы установить другую направляющую.

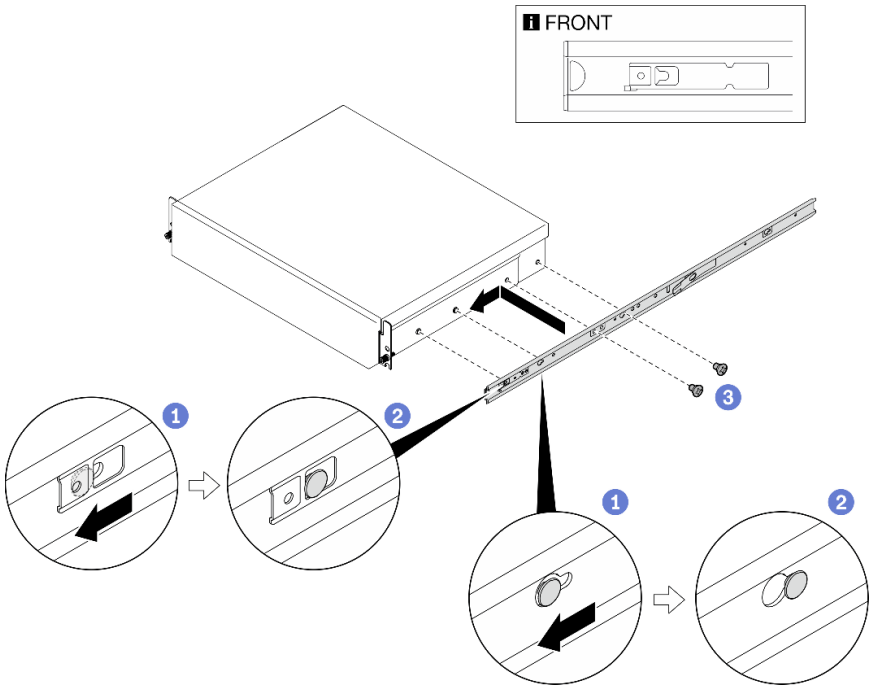

3. Установка внешних направляющих в стойку

Установите одну из внешних направляющих, выполнив следующие действия. Повторите эти действия с другой направляющей.

Установка задней крепежной скобы в стойку

Шаг 1. Совместите контакты на заднем конце внешней направляющей с отверстиями с задней стороны стойки.

Шаг 2. Немного переместите направляющую в сторону, чтобы задняя крепежная скоба вошла в зацепление с рамой, а затем нажмите на внешнюю направляющую в направлении наружу, как показано на рисунке.

Шаг 3. Нажмите на направляющую в направлении назад, чтобы контакты вошли в соответствующие отверстия в стойке.

Шаг 4. Задний конец внешней направляющей будет автоматически зафиксирован на месте.

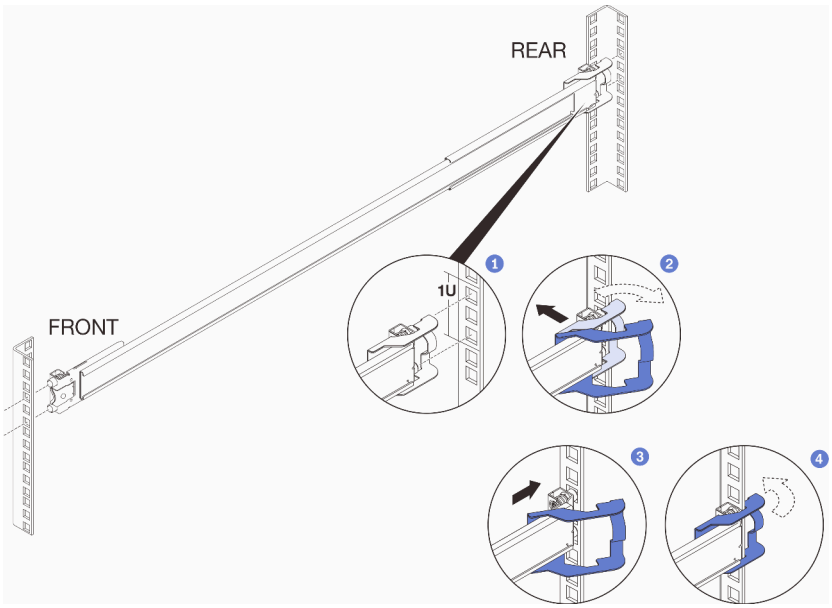

Установка передней крепежной скобы в стойку

Шаг 1. Откройте переднюю крепежную скобу и совместите передние контакты внешней направляющей с отверстиями в стойке.

Важно: Убедитесь, что оба конца направляющей находятся на одной высоте.

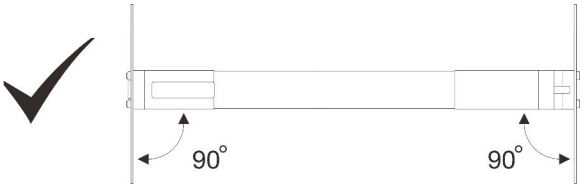

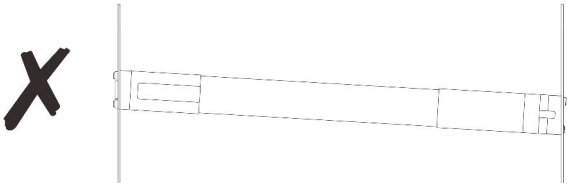

Шаг 2. Потяните внешнюю направляющую в показанном на рисунке направлении, чтобы контакты вошли в соответствующие отверстия.

Шаг 3. Закройте переднюю скобу, чтобы заблокировать направляющую в нужном положении.

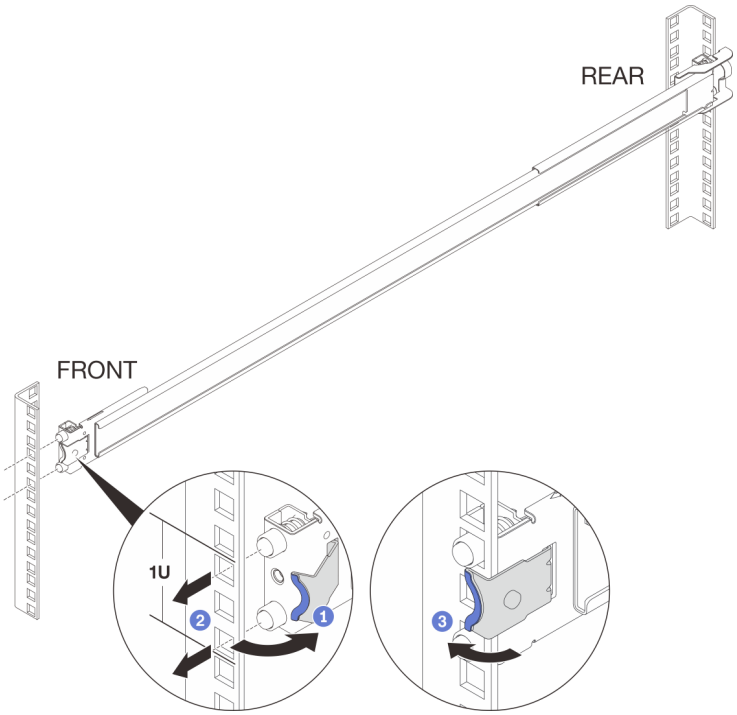

4. Установка задних винтов (необязательно)

Если стойка будет поставляться с установленным сервером или будет размещена в зоне возможной вибрации, установите два винта M6 с задней стороны направляющих.

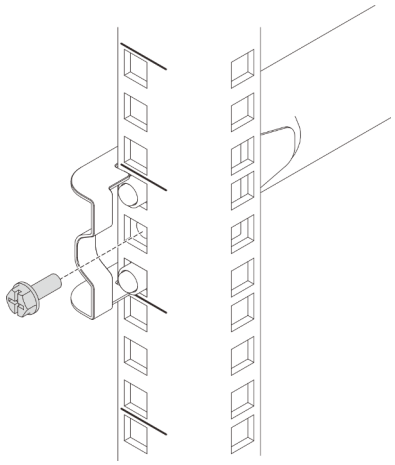

Замена сервера

Сведения об установке и снятии сервера см. в главе «Процедуры замены оборудования» в *Руководстве пользователя* сервера. Найдите свой сервер и выберите соответствующее ему *Руководство пользователя* на странице портфеля серверных продуктов Lenovo: https://pubs.lenovo.com/.

Снятие

1. Снятие задних винтов (необязательно)

Снимите два винта M6 с задней стороны направляющих.

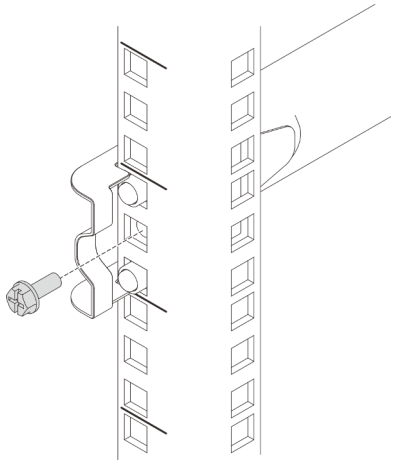

2. Снятие внешних направляющих со стойки

Снимите одну из направляющих, выполнив следующие действия.

Снятие передней крепежной скобы со стойки

Шаг 1. Откройте переднюю крепежную скобу.

Шаг 2. Немного переместите направляющую в сторону, чтобы освободить штырьки из рамы. Нажмите на направляющую в направлении наружу, как показано на рисунке.

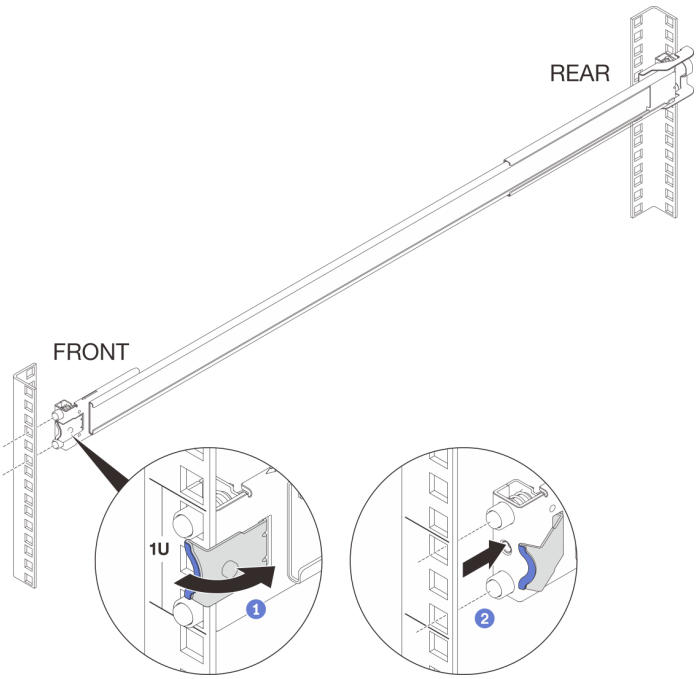

Снятие задней крепежной скобы со стойки

Шаг 1. Откройте заднюю крепежную скобу.

Шаг 2. Немного переместите направляющую в сторону, чтобы освободить штырьки из рамы. Потяните направляющую наружу, как показано на рисунке.

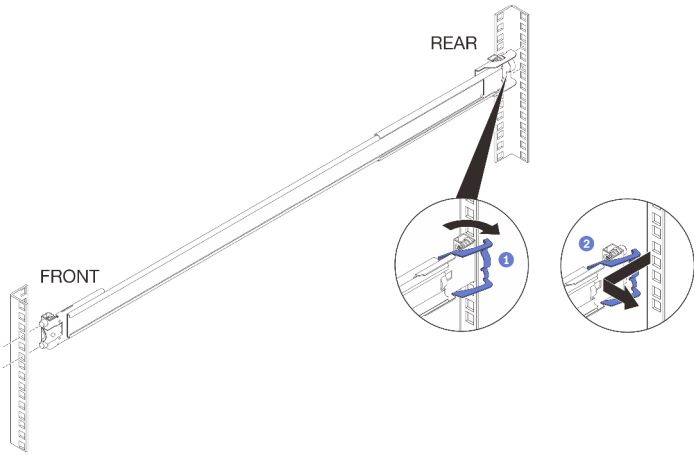

Повторите предыдущие действия, чтобы снять переднюю и заднюю крепежные скобы другой

направляющей.

3. Снятие внутренних направляющих с сервера

Примечание: Внешний вид сервера и количество крепежных контактов направляющих с боковой стороны сервера может отличаться в зависимости от модели сервера.

Шаг 1. Ослабьте винты M3.5, фиксирующие внутреннюю направляющую. Количество винтов зависит от модели.

Шаг 2. Откройте переднюю защелку на внутренней направляющей.

Шаг 3. Слегка нажмите на внутреннюю направляющую в направлении вправо и извлеките ее из крепежных контактов на сервере, как показано на рисунке.

Шаг 4. Повторите шаги 1–3, чтобы снять другую направляющую.

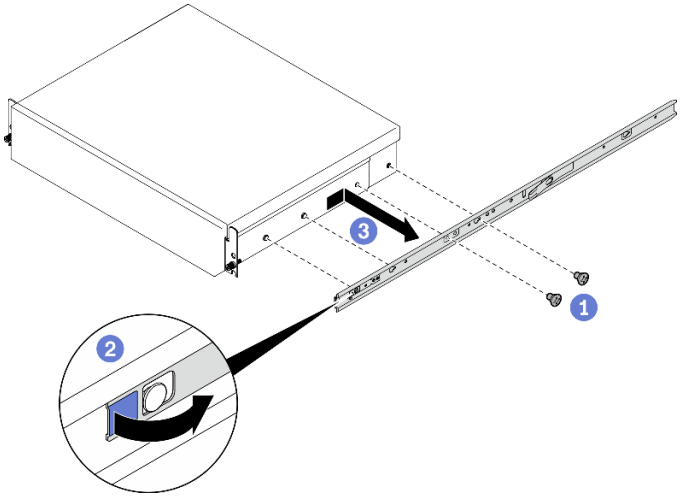

4. Присоединение внутренних направляющих ко внешним направляющим

Шаг 1. Совместите внешнюю направляющую с внутренней направляющей и нажмите на внутреннюю направляющую до упора.

Шаг 2. Нажмите на защелку и вставьте внутреннюю направляющую так, чтобы она полностью вошла в зацепление с внешней направляющей.

Шаг 3. Повторите шаги 1 и 2, чтобы присоединить другую направляющую.

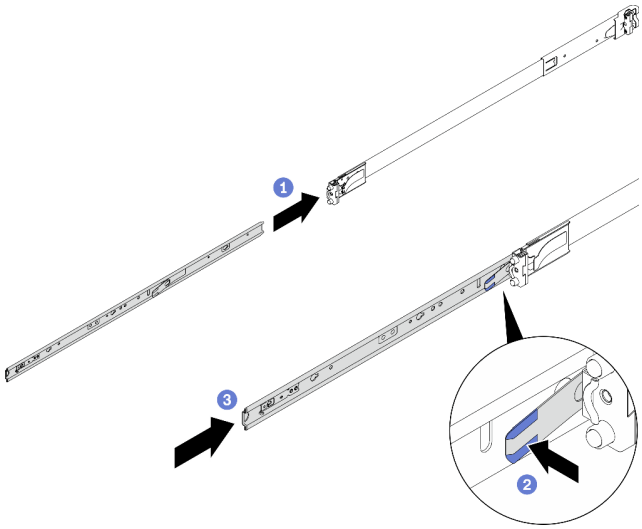

Первое издание (Август 2023 г.)

© Copyright Lenovo 2023.
LENOVO и THINKSYSTEM являются товарными знаками Lenovo. Все прочие товарные знаки являются собственностью соответствующих владельцев.

УВЕДОМЛЕНИЕ ОБ ОГРАНИЧЕНИИ ПРАВ. Если данные или программное обеспечение предоставляются в соответствии с контрактом Управления служб общего назначения США (GSA), на их использование, копирование и разглашение распространяются ограничения, установленные соглашением № GS-35F-05925.

Printed in China
(1P) P/N: SP47B73327