Guia de Configuração do Sistema do ThinkSystem SR250 V3

Tipos de máquina: 7DCL e 7DCM

Nota

Antes de usar estas informações e o produto suportado por elas, leia e compreenda as informações e instruções de segurança, que estão disponíveis em:
https://pubs.lenovo.com/safety_documentation/

Além disso, certifique-se de estar familiarizado com os termos e condições da garantia Lenovo para o seu servidor, que estão disponíveis em:
http://datacentersupport.lenovo.com/warrantylookup

Segunda Edição (Fevereiro de 2024)

© Copyright Lenovo 2024.

AVISO DE DIREITOS LIMITADOS E RESTRITOS: se dados ou software forem fornecidos de acordo com um contrato de GSA (Administração de Serviços Geral), o uso, a reprodução ou a divulgação estarão sujeitos às restrições definidas no Contrato Nº GS-35F-05925.

Conteúdo

Conteúdo i

Segurança iii

Lista de verificação de inspeção segurança iv

Capítulo 1. Introdução 1

Recursos 1

Dicas técnicas 2

Consultoria de segurança 3

Especificações 3

- Especificações técnicas 3
- Especificações mecânicas 8
- Especificações ambientais 8

Opções de gerenciamento 11

Capítulo 2. Componentes do servidor 17

Vista frontal 17

- Modelo com unidades simple-swap de 3,5" . . 17
- Modelo de unidades hot-swap de 3,5" 18
- Modelo de unidades hot-swap de 2,5" 20

Vista traseira 21

- Modelo de fonte de alimentação fixa 22
- Modelo de fonte de alimentação hot-swap . . 23

Vista superior 25

Módulo de E/S frontal 26

Placas traseiras e backplanes 28

Conjunto de placa riser PCIe 31

Layout da placa-mãe 32

- Conectores da Placa-mãe 32
- Comutadores da placa-mãe 33

Exibição de LEDs e diagnósticos do sistema . . . 34

Solução de problemas pelos LEDs do sistema e exibição de diagnósticos 35

- LEDs da unidade 35
- LEDs do módulo de E/S frontal 35
- LEDs da parte traseira do sistema 37
- LEDs da fonte de alimentação 38
- LEDs da placa-mãe 39
- LEDs do firmware e módulo de segurança RoT 40
- LEDs da porta de gerenciamento do sistema XCC 41

Capítulo 3. Lista de peças 43

Cabos de alimentação 48

Capítulo 4. Retirada da caixa e configuração 49

Conteúdo do pacote do servidor 49

Identificar o servidor e acessar o Lenovo XClarity Controller 49

Lista de verificação da configuração do servidor . . 51

Capítulo 5. Configuração do sistema 53

Configurar a conexão de rede para o Lenovo XClarity Controller 53

Configurar a porta USB frontal para conexão do Lenovo XClarity Controller 54

Atualizar o firmware 55

Configurar o firmware 59

Configuração do módulo de memória 60

Configuração do RAID 60

Implantar o sistema operacional 61

Fazer backup da configuração do servidor 62

Apêndice A. Obtendo ajuda e assistência técnica 65

Antes de Ligar 65

Coletando dados de serviço 66

Entrando em contato com o Suporte 67

Apêndice B. Documentos e suportes 69

Download de documentos 69

Sites de suporte 69

Apêndice C. Avisos 71

Marcas Registradas 72

Notas Importantes 72

Avisos de Emissão Eletrônica 72

Declaração RoHS BSMI da região de Taiwan . . . 73

Informações de contato da região de Taiwan para importação e exportação 73

© Copyright Lenovo 2024

Segurança

Before installing this product, read the Safety Information.

قبل تركيب هذا المنتج، يجب قراءة الملاحظات الآمنية

Antes de instalar este produto, leia as Informações de Segurança.

在安装本产品之前，请仔细阅读 Safety Information （安全信息）。

安裝本產品之前，請先閱讀「安全資訊」。

Prije instalacije ovog produkta obavezno pročitajte Sigurnosne Upute.

Před instalací tohoto produktu si přečtěte příručku bezpečnostních instrukcí.

Læs sikkerhedsforskrifterne, før du installerer dette produkt.

Lees voordat u dit product installeert eerst de veiligheidsvoorschriften.

Ennen kuin asennat tämän tuotteen, lue turvaohjeet kohdasta Safety Information.

Avant d'installer ce produit, lisez les consignes de sécurité.

Vor der Installation dieses Produkts die Sicherheitshinweise lesen.

Πριν εγκαταστήσετε το προϊόν αυτό, διαβάστε τις πληροφορίες ασφάλειας (safety information).

לפני שתתקינו מוצר זה, קראו את הוראות הבטיחות.

A termék telepítése előtt olvassa el a Biztonsági előírásokat!

Prima di installare questo prodotto, leggere le Informazioni sulla Sicurezza.

製品の設置の前に、安全情報をお読みください。

본 제품을 설치하기 전에 안전 정보를 읽으십시오.

Пред да се инсталира овој продукт, прочитајте информацијата за безбедност.

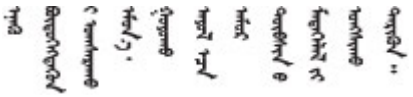

Les sikkerhetsinformasjonen (Safety Information) før du installerer dette produktet.

Przed zainstalowaniem tego produktu, należy zapoznać się z książką "Informacje dotyczące bezpieczeństwa" (Safety Information).

Antes de instalar este produto, leia as Informações sobre Segurança.

© Copyright Lenovo 2024

Перед установкой продукта прочтите инструкции по технике безопасности.

Pred inštaláciou tohto zariadenia si pečítaje Bezpečnostné predpisy.

Pred namestitvijo tega proizvoda preberite Varnostne informacije.

Antes de instalar este producto, lea la información de seguridad.

Läs säkerhetsinformationen innan du installerar den här produkten.

ཐོན་རྫས་འདི་བདེ་སྒྲིག་མ་བྱས་གོང་། ཟོར་ཀྱི་ཡིད་གཟབ་
བྱ་འདྲ་མིན་ཡོད་པའི་འོད་སྟེར་བལྟ་དགོས།

Bu ürünü kurmadan önce güvenlik bilgilerini okuyun.

مەزكۇر مەھسۇلاتنى ئورنىتىشتىن بۇرۇن بىخەتەرلىك ئۇچۇرلىرىنى ئوقۇپ چىقىڭ.

Youq mwngz yungh canjbinj neix gaxgonq, itdingh aeu doeg aen canjbinj soengq cungj vahgangj ancien siusik.

Lista de verificação de inspeção segurança

Use as informações desta seção para identificar condições potencialmente inseguras com o servidor. Durante o projeto e a montagem de cada máquina, itens de segurança obrigatórios foram instalados para proteger usuários e técnicos de serviço contra lesões.

Nota: O produto não é adequado para uso em espaços de trabalho de exibição, de acordo com o §2 dos Regulamentos de espaços de trabalho.

Nota: A configuração do servidor é feita apenas na sala do servidor.

CUIDADO:
Este equipamento deve ser instalado ou reparado por funcionários treinados, conforme definido pelos documentos NEC, IEC 62368-1 e IEC 60950-1, os padrões para segurança de equipamentos eletrônicos nas áreas de áudio/vídeo, tecnologia da informação e tecnologia de comunicações. A Lenovo assume que você esteja qualificado na manutenção de equipamentos e treinado para reconhecer níveis de energia perigosos em produtos. O acesso ao equipamento é realizado com o uso de uma ferramenta, trava e chave ou outros meios de segurança, sendo controlado pela autoridade responsável pelo local.

Importante: O aterramento elétrico do servidor é necessário para a segurança do operador e o funcionamento correto do sistema. O aterramento adequado da tomada elétrica pode ser verificado por um eletricista certificado.

Use a lista de verificação a seguir para verificar se não há nenhuma condição potencialmente insegura:

1. Certifique-se de que a energia esteja desligada e de que o cabo de energia esteja desconectado.
2. Verifique o cabo de alimentação.
   - Certifique-se de que o conector de aterramento de terceiro esteja em boas condições. Use um medidor para medir a continuidade de aterramento com fio neutro de 0,1 ohm ou menos entre o pino terra externo e o aterramento do quadro.
   - Verifique se o cabo de alimentação é do tipo correto.

Para exibir os cabos de alimentação que estão disponíveis para o servidor:

a. Acesse:

   http://dcsc.lenovo.com/#/

b. Clique em **Preconfigured Model (Modelo pré-configurado)** ou **Configure to order (Configurar para encomendar)**.

c. Insira o tipo e modelo de máquina para que o servidor exiba a página do configurador.

d. Clique em **Power (Energia) → Power Cables (Cabos de energia)** para ver todos os cabos.

- Certifique-se de que o isolamento não esteja gasto.

3. Verifique quaisquer alterações óbvias não Lenovo. Use o bom senso quanto à segurança de quaisquer alterações que não sejam da Lenovo.
4. Verifique se existem condições óbvias de falta de segurança dentro do servidor, como danos por limalhas de metal, contaminação, água ou outro líquido ou sinais de fogo ou fumaça.
5. Verifique a existência cabos gastos ou comprimidos.
6. Certifique-se de que os prendedores da tampa da fonte de alimentação (parafusos ou rebites) não tenham sido removidos ou adulterados.

© Copyright Lenovo 2024

Capítulo 1. Introdução

O servidor ThinkSystem SR250 V3 (Tipos 7DCL e 7DCM) é um servidor em rack 1U para o processamento de transações de rede de alto volume. Este servidor com núcleo único de alto desempenho é perfeitamente adequado a ambientes de rede que requerem um desempenho superior do microprocessador, flexibilidade de entrada/saída (E/S) e alta capacidade de gerenciamento.

Nota: O ThinkSystem SR250 V3 é o modelo de mercado global, enquanto o SR258 V3 é vendido apenas na China.

Figura 1. SR250 V3

Recursos

Desempenho, facilidade de utilização, confiabilidade e recursos de expansão foram considerações essenciais no projeto do servidor. Esses recursos de projeto permitem a personalização do hardware do sistema para atender às suas necessidades atuais e proporcionam recursos flexíveis de expansão para o futuro.

O servidor implementa os seguintes recursos e tecnologias:

- **Features on Demand**

  Se um recurso Features on Demand estiver integrado no servidor ou em um dispositivo opcional que esteja instalado no servidor, será possível comprar uma chave de ativação para ativar o recurso. Para obter informações sobre o Features on Demand, consulte:

  https://fod.lenovo.com/lkms

- **Lenovo XClarity Controller (XCC)**

  O Lenovo XClarity Controller é o controlador de gerenciamento comum para o hardware do servidor Lenovo ThinkSystem. O Lenovo XClarity Controller consolida diversas funções de gerenciamento em um único chip na placa-mãe (conjunto de placa-mãe) do servidor. Alguns dos recursos que são exclusivos do Lenovo XClarity Controller são melhor desempenho, vídeo remoto de resolução mais alta e opções expandidas de segurança.

  O servidor oferece suporte ao Lenovo XClarity Controller 2 (XCC2). Para obter informações adicionais sobre o Lenovo XClarity Controller 2 (XCC2), consulte https://pubs.lenovo.com/lxcc-overview/.

- **Firmware do servidor compatível com UEFI**

  O firmware Lenovo ThinkSystem é compatível com Unified Extensible Firmware Interface (UEFI). O UEFI substitui o BIOS e define uma interface padrão entre o sistema operacional, o firmware de plataforma e dispositivos externos.

  Os servidores Lenovo ThinkSystem são capazes de inicializar sistemas operacionais compatíveis com UEFI, sistemas operacionais baseados em BIOS e adaptadores baseados em BIOS, bem como adaptadores compatíveis com UEFI.

  Nota: O servidor não é compatível com DOS (Disk Operating System).

© Copyright Lenovo 2024

- **Grande capacidade de memória do sistema**

  O servidor oferece suporte a até 4 DIMMs TruDDR5 operando a até 4.800 MHz. Para obter mais informações sobre os tipos específicos e a quantidade máxima de memória, consulte "Especificações técnicas" na página 3.

- **Suporte integrado de rede**

  O servidor é fornecido com um controlador Gigabit Ethernet de 2 portas integrado, que suporta a conexão com uma rede de 10 Mbps, 100 Mbps ou 1000 Mbps. Na configuração inicial do servidor, Ethernet 1 e Ethernet 2 são ativados.

- **Capacidade de armazenamento de dados grande e recurso de hot-swap**

  Os modelos de servidor hot-swap oferecem suporte a no máximo dez unidades de disco rígido Serial Attached SCSI (SAS) hot-swap ou unidades de disco rígido Serial ATA (SATA) hot-swap de 2,5 pol.

  Os modelos de servidor simple-swap suportam no máximo quatro unidades SATA simple-swap de 3,5" ou duas unidades SATA simple-swap de 3,5" e duas unidades NVMe simple-swap de 3,5".

- **Sistema de diagnósticos Lightpath**

  O diagnóstico de Lightpath fornece LEDs para ajudar no diagnóstico de problemas. Para obter mais informações sobre o diagnóstico de Lightpath, consulte "Solução de problemas pelos LEDs do sistema e exibição de diagnósticos" na página 35.

- **Acesso remoto ao site de Informações de Serviço Lenovo**

  O servidor fornece um código de QR na etiqueta de serviço do sistema, que está na cobertura do servidor, que você pode varrer usando um leitor de código QR e scanner com um dispositivo remoto para obter acesso rápido ao website Serviço de Informações Lenovo. O website Informações de Serviço Lenovo fornece informações adicionais sobre instalação de peças, vídeos de substituição e códigos de erro para suporte ao servidor.

- **Active Energy Manager**

  O Lenovo XClarity Energy Manager é uma solução para gerenciamento de energia e temperatura de data centers. Você pode monitorar e gerenciar o consumo de energia e a temperatura de servidores Converged, NeXtScale, System x e ThinkServer e melhorar a eficiência de energia usando o Lenovo XClarity Energy Manager.

- **Recursos opcionais de energia**

  O servidor é compatível com no máximo duas fontes de alimentação hot-swap de 800 W, que fornecem redundância para uma configuração típica.

- **Suporte ao ThinkSystem RAID**

  O adaptador RAID ThinkSystem fornece suporte do Redundant Array of Independent Disks (RAID) para criar configurações. O adaptador RAID padrão fornece níveis de RAID 0, 1, 5, 6 e 10. Um adaptador RAID opcional está disponível para a compra.

Dicas técnicas

A Lenovo atualiza de forma contínua o website de suporte com dicas e técnicas mais recentes que podem ser usadas para resolver problemas no servidor. Estas Dicas Técnicas (também chamadas de dicas de RETAIN ou boletins de serviço) fornecem procedimentos para solucionar problemas relacionados ao funcionamento do servidor.

Para localizar as Dicas Técnicas disponíveis para seu servidor:

1. Acesse http://datacentersupport.lenovo.com e navegue até a página de suporte do seu servidor.
2. Clique em **How To's (Instruções)** no painel de navegação.

3. Clique em **Article Type (Tipo de artigo) → Solution (Solução)** no menu suspenso.

   Siga as instruções na tela para escolher a categoria para o problema com que você está lidando.

Consultoria de segurança

A Lenovo tem o compromisso de desenvolver produtos e serviços que atendam aos mais altos padrões de segurança para proteger nossos clientes e seus dados. Quando possíveis vulnerabilidades são relatadas, é responsabilidade da Equipe de Resposta a Incidentes de Segurança de Produtos Lenovo (PSIRT) investigar e fornecer informações a nossos clientes para que eles possam colocar em prática planos de mitigação enquanto trabalhamos para fornecer soluções.

A lista de orientações atual está disponível no seguinte site:

https://datacentersupport.lenovo.com/product_security/home

Especificações

Resumo dos recursos e das especificações do servidor. Dependendo do modelo, alguns recursos podem não estar disponíveis ou algumas especificações podem não se aplicar.

Consulte a tabela abaixo para ver as categorias de especificações e o conteúdo de cada categoria.

Categoria de especificação	Especificações técnicas	Especificações mecânicas	Especificações ambientais
Índice	• Processador • Memória • Unidade M.2 • Expansão de armazenamento • Slots de expansão • Unidades de processamento de gráficos (GPU) • Funções integradas e conectores de E/S • Rede • Botão traseiro • Adaptador RAID • Adaptador de barramento de host • Ventilador do sistema • Entrada Elétrica • Configuração mínima para depuração • Sistemas operacionais	• Dimensão • Peso	• Emissões de ruído acústico • Gerenciamento de temperatura ambiente • Ambiental

Especificações técnicas

Resumo das especificações técnicas do servidor. Dependendo do modelo, alguns recursos podem não estar disponíveis ou algumas especificações podem não se aplicar.

Processador[1]
Este servidor é fornecido com um soquete LGA 1700 que oferece suporte a um dos seguintes processadores Intel® escaláveis até oito núcleos e TDP de até 95 W: • Xeon® E • Pentium ® Para obter uma lista de processadores com suporte, consulte: https://serverproven.lenovo.com.

Memória

Consulte "Regras e ordem de instalação de módulos de memória" no *Guia do Usuário* ou no *Guia de Manutenção de Hardware* para obter informações detalhadas sobre configuração e instalação da memória.
 	
• Mínimo: 16 GB
• Máximo: 128 GB
• Slots: quatro slots de DIMM (dois canais, dois DIMMs por canal)
• Tipo de módulo de memória:
  – TruDDR5 4.800 MHz ECC UDIMM: 16 GB (1Rx8)
  – TruDDR5 4.800 MHz ECC UDIMM: 32 GB (2Rx8)
 	
Nota: A memória opera em até 4.400 MHz, dependendo das "Regras de instalação e ordem do módulo de memória" no *Guia do Usuário* ou no *Guia de Manutenção de Hardware*.
 	
Para obter uma lista de módulos de memória com suporte, consulte https://serverproven.lenovo.com.

Unidade M.2[2]
Oferece suporte a até duas unidades SATA M.2 dos seguintes fatores de forma de unidade: • 42 mm (2242) • 60 mm (2260) • 80 mm (2280) • 110 mm (22110) Oferece suporte à seguinte capacidade de unidade M.2: • 240 GB • 480 GB • 960 GB Para obter uma lista das unidades M.2 compatíveis, consulte: https://serverproven.lenovo.com.

1. Devido ao comportamento transitório do processador Intel no turbo, o limite de proporção turbo da CPU do processador de 95 W é definido como a frequência inferior como a configuração padrão para evitar a oscilação do processador.
2.
   - Quando um ThinkSystem M.2 SATA/x4 NVMe 2-Bay Enablement Kit está instalado, oito unidades SATA/SAS configuradas com RAID de software não são compatíveis.
   - Não há suporte para a desativação ThinkSystem M.2 SATA/NVMe 2-Bay Non-Hot-Swap RAID Enablement Kit por meio do menu de configuração UEFI ou LXPM.

Expansão de armazenamento[3]
Os compartimentos de unidade disponíveis podem variar de acordo com o modelo. • Modelos de 2,5 polegadas: – É compatível com até oito unidades SAS/SATA hot-swap. – É compatível com até 10 unidades hot-swap SAS/SATA. • Modelos de 3,5 polegadas: – É compatível com até quatro unidades SATA simple-swap. – É compatível com até duas unidades SATA simple-swap e duas unidades NVMe. – É compatível com até quatro unidades hot-swap SAS/SATA.

Slots de expansão
Até dois slots de expansão (dependendo da configuração do servidor): • Placa riser x16 PCIe: – Slot 1: Não disponível – Slot 2: PCIe Gen5 x16 em slot x16, perfil baixo • Placa riser PCIe x16/x8: – Slot 1: PCIe Gen4 x8 no slot x8, perfil baixo (extremidade aberta) – Slot 2: PCIe Gen4 x8 no slot x16, perfil baixo **Notas:** • Os adaptadores GPU são suportados somente em servidores com fonte de alimentação redundante.

Unidade de processamento de gráficos (GPU)
Este servidor é compatível com um adaptador GPU no slot PCIe 2: Para obter uma lista de adaptadores de GPU compatíveis, consulte: https://serverproven.lenovo.com.

3. Quando as oito unidades de armazenamento tiverem sido instaladas e o sistema tiver sido definido para o modo RAID de software nas configurações UEFI, independentemente se os discos estão configurados como uma matriz ou como discos separados, as unidades 6 e 7 não poderão ser usadas para instalar o sistema operacional Windows.

Funções integradas e conectores de E/S

• Lenovo XClarity Controller (XCC), que fornece funções de controle de processador de serviços e monitoramento, controlador de vídeo e recursos de teclado, vídeo, mouse e unidade remotos.
  – O servidor oferece suporte ao Lenovo XClarity Controller 2 (XCC2). Para obter informações adicionais sobre o Lenovo XClarity Controller 2 (XCC2), consulte https://pubs.lenovo.com/lxcc-overview/.
• Sistema de diagnósticos Lightpath
• Parte frontal do servidor:
  – Um conector USB 2.0 com suporte móvel para XCC
  – Um conector USB 3.2 Gen 1
  – Um conector VGA (opcional)
  – Um botão liga/desliga e LED de energia (verde)
  – Um LED de atividade da unidade (verde)
  – Um LED de atividade de rede (verde)
  – Um botão de ID e LED de ID (azul)
  – Um LED de status do sistema (amarelo)
• Parte traseira do servidor:
  – Dois conectores USB 3.2 Gen 1
  – Dois conectores Ethernet
  – Um conector de rede do Lenovo XClarity Controller
  – Um conector VGA
  – Um conector serial
  – Um botão NMI

Rede
• Dois conectores Ethernet de 1 Gbps RJ-45 • Um conector de rede do Lenovo XClarity Controller de 1 Gbps RJ45

Botão traseiro
Botão NMI

Adaptador RAID
As opções a seguir estão disponíveis: • RAID de hardware (nível de RAID 0, 1, 5 e 10): – ThinkSystem RAID 9350-16i 4GB Flash PCIe 12Gb Adapter (com módulo de energia flash) – ThinkSystem RAID 940-8i Flash PCIe Gen4 12Gb Adapter (com módulo de energia flash) – ThinkSystem RAID 9350-8i 2GB Flash PCIe 12Gb Adapter (com módulo de energia flash) – ThinkSystem RAID 5350-8i PCIe 12Gb Adapter – ThinkSystem RAID 9350-16i 4GB Flash PCIe 12Gb Internal Adapter (com módulo de energia flash) – ThinkSystem RAID 9350-8i 2GB Flash PCIe 12Gb Internal Adapter (com módulo de energia flash) – ThinkSystem RAID 5350-8i PCIe 12Gb Internal Adapter • RAID de software (nível RAID 0, 1, 5 e 10): – Intel VROC SATA RAID Para obter uma lista de adaptadores com suporte, consulte: https://serverproven.lenovo.com.

Adaptador de barramento de host
• ThinkSystem 4350-8i SAS/SATA 12Gb HBA • ThinkSystem 440-8e SAS/SATA PCIe Gen4 12Gb HBA

Ventilador do sistema
Quatro ventiladores do sistema interno (40 mm x 28 mm)

Entrada Elétrica
Dependendo da sua configuração, o servidor é fornecido com uma das seguintes configurações de fonte de alimentação: • É compatível com uma fonte de alimentação fixa: fonte de alimentação de 300 W • É compatível com até duas fontes de alimentação hot-swap para suporte de redundância: fonte de alimentação de 800 W **Importante:** As fontes de alimentação redundantes no servidor devem ter a mesma marca, classificação de energia, voltagem e nível de eficiência. **Notas:** • O ThinkSystem SR250 V3 oferece suporte somente para a energia de entrada CA. **Não use a entrada de 240 VCC.** • A eficiência de energia real depende da configuração do sistema. Para obter uma lista de fontes de alimentação compatíveis, consulte https://serverproven.lenovo.com.

Configuração mínima para depuração
• Um processador e um dissipador de calor • Um módulo de memória no slot 3 • Uma unidade de fonte de alimentação • Uma unidade com adaptador RAID e backplane ou placa traseira (se o SO for necessário para depuração) • Quatro ventiladores de sistema para unidades

Sistemas operacionais
Sistemas operacionais suportados e certificados: • Microsoft Windows Server • VMware ESXi • Red Hat Enterprise Linux • SUSE Linux Enterprise Server Referências: • Lista completa de sistemas operacionais disponíveis: https://lenovopress.lenovo.com/osig. • Instruções de implantação do SO, consulte "Implantar o sistema operacional" na página 61.

Especificações mecânicas

Resumo das especificações mecânicas do servidor. Dependendo do modelo, alguns recursos podem não estar disponíveis ou algumas especificações podem não se aplicar.

Dimensão

Rack 1U
• Altura: 43 mm (1,7 polegadas)
• Largura: 435 mm (17,1 polegadas)
  – Com alças do rack: 482 mm (18,98 polegadas)
  – Sem as alças do rack: 435 mm (17,1 polegadas)
• Profundidade: 561,2 mm (22 pol.)
 	
Nota: A profundidade é medida do flange de montagem frontal do rack até a parte traseira do servidor.

Peso
Máximo: 12,3 kg (27,1 lb)

Especificações ambientais

Resumo das especificações ambientais do servidor. Dependendo do modelo, alguns recursos podem não estar disponíveis ou algumas especificações podem não se aplicar.

Emissões de ruído acústico
O servidor tem a seguinte declaração de emissões de ruído acústico: • Nível de potência acústica (L_{WAd}): – Inativo: 4,9 bels (típico), 6,2 bels (máximo) – Em operação 1: 6,3 bels (típico), 6,4 bels (máximo) – Em operação 2: 7,4 bels (típico), 7,4 bels (máximo) • Nível de pressão de som (L_{pAm}): – Inativo: 35,7 dBA (típico), 46,3 dBA (máximo) – Em operação 1: 47,9 dBA (típico), 50,0 dBA (máximo) – Em operação 2: 60,8 dBA (típico), 60,4 dBA (máximo) **Notas:** • Esses níveis acústicos foram medidos em ambientes acusticamente controlados de acordo com os procedimentos especificados pelo ISO7779 e são relatados de acordo com o ISO 9296. • O modo inativo é o estado estável em que o servidor é ligado, mas não está executando nenhuma função pretendida. O modo operacional 1 é 70% do TDP da CPU. O modo operacional 2 é 100% do TDP da CPU. • Os níveis de som acústico declarados são baseados nas configurações a seguir, o que pode mudar dependendo da configuração/condições. – Típico: Típico: 1 CPU de 80 W, 1 DIMM de 16 GB, 2 HDD, 1 fonte de alimentação GW de 800 W – Máx.: 1 CPU de 95 W, 2 DIMMs de 32 GB, 2 HDDs, 1 RAID 9350-8i, 1 NIC 10G, 2 PSUs de 800 W GW • Regulamentos governamentais (como aqueles prescritos por OSHA ou Diretivas da Comunidade Europeia) podem controlar a exposição de nível de ruído no mercado de trabalho e podem aplicar-se a você e sua instalação de servidor. Os níveis reais de pressão sonora em sua instalação dependem de vários fatores, incluindo o número de racks na instalação; o tamanho, materiais e configuração do ambiente; os níveis de ruído do outro equipamento; a temperatura ambiente e a localização dos funcionários em relação ao equipamento. Além disso, a conformidade com regulamentos governamentais depende de uma variedade de fatores adicionais, incluindo a duração da exposição dos funcionários e se eles usam proteção auditiva. A Lenovo recomenda consultar especialistas qualificados nesta área para determinar se você está em conformidade com os regulamentos aplicáveis.

Gerenciamento de temperatura ambiente
Ajuste a temperatura ambiente quando a configuração específica for aplicada: • Mantenha a temperatura ambiente em 45 °C ou inferior quando uma CPU de TDP de 60 W (ou inferior) e um dissipador de calor de 80 W estiverem instalados. • Mantenha a temperatura ambiente em 40 °C ou inferior quando uma CPU de TDP de 70 W (ou inferior) e um dissipador de calor de 80 W estiverem instalados. • Mantenha a temperatura ambiente em 35 °C ou inferior quando um dos seguintes estiver instalado: – CPU de TDP de 95 W (ou inferior) e um dissipador de calor de 95 W. – CPU de TDP de 80 W (ou inferior) e um dissipador de calor de 80 W. – GPUs, unidades M.2, unidades U.2, unidades U.3 e adaptadores Ethernet de 25 GbE.

Ambiente
O ThinkSystem SR250 V3 é compatível com as especificações classe A2 de ASHRAE. O desempenho do sistema pode ser afetado quando a temperatura operacional está fora da especificação da ASHRAE A2 ou em condições de ventilador com defeito. • Temperatura do ar: – Em operação – ASHRAE Classe A2: 10 °C a 35 °C (50 °F a 95 °F); diminua a temperatura ambiente máxima em 1 °C para cada aumento de 300 m (984 pés) de altitude acima de 900 m (2.953 pés). – ASHRAE Classe A3: 5 °C a 40 °C (41 °F a 104 °F); diminua a temperatura ambiente máxima em 1 °C para cada aumento de 175 m (574 pés) de altitude acima de 900 m (2.953 pés). – ASHRAE Classe A4: 5 °C a 45 °C (41 °F a 113 °F); diminua a temperatura ambiente máxima em 1 °C para cada aumento de 125 m (410 pés) de altitude acima de 900 m (2.953 pés). – Servidor desligado: 5 °C a 45 °C (41 °F a 113 °F) – Remessa/armazenamento: -40 °C a 60 °C (-40 °F a 140 °F) • Altitude máxima: 3.050 m (10.000 pés) • Umidade relativa (sem condensação): – Em operação – ASHRAE Classe A2: 8% a 80%, ponto máximo de orvalho: 21 °C (70 °F) – ASHRAE Classe A3: 8% a 85%, ponto máximo de orvalho: 24 °C (75 °F) – ASHRAE Classe A4: 8% a 90%, ponto máximo de orvalho: 24 °C (75 °F) – Remessa/armazenamento: 8% a 90% • Contaminação por partículas **Atenção:** Partículas transportadas pelo ar e gases reativos que agem sozinhos ou em combinação com outros fatores ambientais como umidade ou temperatura podem apresentar um risco ao servidor. Para obter informações sobre os limites para substâncias particuladas e gases, consulte "Contaminação por partículas" na página 10. **Nota:** O servidor foi projetado para um ambiente de data center padrão e é recomendado para ser colocado em data centers industriais.

Contaminação por partículas

Atenção: partículas do ar (incluindo flocos ou partículas de metal) e gases reativos agindo sozinhos ou em combinação com outros fatores ambientais, como umidade ou temperatura, podem impor risco ao dispositivo descrito neste documento.

Os riscos que são causados pela presença de níveis excessivos de substâncias particuladas ou as concentrações de gases nocivos incluem danos que podem causar o mau funcionamento ou a parada completa do dispositivo. Essa especificação define limites para substâncias particuladas e gases que são destinados a evitar tais danos. Os limites não devem ser vistos ou usados como definitivos, porque inúmeros outros fatores, como temperatura ou umidade do ar, podem influenciar o impacto de substâncias particuladas ou a transferência de contaminantes corrosivos e gasosos do ambiente. Na ausência de limites específicos definidos neste documento, adote práticas que mantenham os níveis de gás e substâncias particuladas consistentes com a proteção da saúde e segurança das pessoas. Se a Lenovo determinar que os níveis de substâncias particuladas ou gases em seu ambiente causaram dano ao dispositivo, a Lenovo pode condicionar a provisão de reparo ou substituição de dispositivos ou peças à implementação de medidas reparatórias apropriadas para mitigar essa contaminação ambiental. A implementação dessas medidas reparatórias é de responsabilidade do cliente.

Tabela 1. Limites para substâncias particuladas e gases

Contaminação	Limites
Gases reativos	Nível de gravidade G1 de acordo com ANSI/ISA 71.04-1985[1]: • O nível de reatividade do cobre deve ser inferior a 200 Angstroms por mês (Å/mês ≈ 0,0035 µg/cm^2 horas de ganho de peso).[2] • O nível de reatividade da prata deve ser inferior a 200 Angstroms por mês (Å/mês ≈ 0,0035 µg/cm^2 horas de ganho de peso).[3] • O monitoramento reativo da corrosividade gasosa deve ser realizado aproximadamente 5 cm (2 pol.) na frente do rack no lado da entrada de ar a 1/4 e 3/4 de altura do chão ou onde a velocidade do ar for muito maior.
Partículas transportadas pelo ar	Os data centers devem atender ao nível de limpeza da ISO 14644-1 classe 8. Para data centers sem economia de ar, a limpeza de acordo com a ISO 14644-1 classe 8 pode ser atendida escolhendo um dos seguintes métodos de filtragem: • O ar do ambiente pode ser filtrado continuamente com filtros MERV 8. • O ar que entra em um data center pode ser filtrado com filtros MERV 11 ou, preferencialmente, MERV 13. Para data centers com economia de ar, a opção de filtros para obter limpeza ISO classe 8 depende das condições específicas presentes nesse data center. • A umidade relativa deliquescente da contaminação por substância particulada deve ser superior a 60% RH.[4] • Os data centers devem estar isentas de pó de zinco.[5]

[1] ANSI/ISA-71.04-1985. *Environmental conditions for process measurement and control systems: Airborne contaminants*. Instrument Society of America, Research Triangle Park, Carolina do Norte, EUA.

[2] A derivação da equivalência entre a taxa de crescimento da corrosão de cobre na espessura do produto de corrosão em Å/mês e a taxa de aumento de peso assume que Cu_2S e Cu_2O cresçam em proporções iguais.

[3] A derivação da equivalência entre a taxa de crescimento da corrosão de prata na espessura do produto de corrosão em Å/mês e a taxa de aumento de peso assume que Ag_2S é o único produto de corrosão.

[4] A umidade relativa deliquescente da contaminação por partículas é a umidade relativa na qual a poeira absorve água suficiente para ficar úmida e promover a condução iônica.

[5] Os detritos de superfície são coletados aleatoriamente de 10 áreas do data center em um disco de 1,5 cm de diâmetro de fita condutora elétrica adesiva em uma haste de metal. Se o exame da fita adesiva em um microscópio eletrônico de varredura não revelar nenhum pó de zinco, o data center será considerado isento de pó de zinco.

Opções de gerenciamento

O portfólio XClarity e outras opções de gerenciamento de sistemas descritas nesta seção estão disponíveis para ajudar você a gerenciar os servidores de forma mais conveniente e eficiente.

Visão Geral

Opções	Descrição
Lenovo XClarity Controller	Baseboard Management Controller (BMC) Consolida a funcionalidade do processador de serviço, Super E/S, controladora de vídeo e recursos de presença remota em um único chip na placa-mãe do servidor (conjunto de placa-mãe). **Interface** • Aplicativo CLI • Interface GUI da Web • Aplicativo móvel • API do Redfish **Uso e downloads** https://pubs.lenovo.com/lxcc-overview/
Lenovo XCC Logger Utility	Aplicativo que relata os eventos do XCC ao log do sistema do SO local. **Interface** • Aplicativo CLI **Uso e downloads** • https://pubs.lenovo.com/lxcc-logger-linux/ • https://pubs.lenovo.com/lxcc-logger-windows/
Lenovo XClarity Administrator	Interface centralizada para gerenciamento de vários servidores. **Interface** • Interface GUI da Web • Aplicativo móvel • API REST **Uso e downloads** https://pubs.lenovo.com/lxca/
Conjunto de ferramentas do Lenovo XClarity Essentials	Conjunto de ferramentas portátil e leve para configuração do servidor, coleta de dados e atualizações de firmware. Adequado tanto para contextos de gerenciamento de servidor único ou de vários servidores. **Interface** • **OneCLI**: aplicativo CLI • **Bootable Media Creator**: aplicativo CLI, aplicativo GUI • **UpdateXpress**: aplicativo GUI **Uso e downloads** https://pubs.lenovo.com/lxce-overview/

Opções	Descrição
Lenovo XClarity Provisioning Manager	Ferramenta de GUI baseada em UEFI em um único servidor que pode simplificar tarefas de gerenciamento. **Interface** • Interface da Web (acesso remoto ao BMC) • Aplicativo GUI **Uso e downloads** https://pubs.lenovo.com/lxpm-overview/ **Importante:** A versão compatível do Lenovo XClarity Provisioning Manager (LXPM) varia de acordo com o produto. Todas as versões do Lenovo XClarity Provisioning Manager são chamadas de Lenovo XClarity Provisioning Manager e LXPM neste documento, a menos que seja especificado o contrário. Para ver a versão LXPM compatível com o seu servidor, acesse https://pubs.lenovo.com/lxpm-overview/.
Lenovo XClarity Integrator	Série de aplicativos que integram as funcionalidades de gerenciamento e monitoramento dos servidores físicos Lenovo com o software usado em uma determinada infraestrutura de implantação, como VMware vCenter, Microsoft Admin Center ou Microsoft System Center ao fornecer resiliência de carga de trabalho adicional. **Interface** • Aplicativo GUI **Uso e downloads** https://pubs.lenovo.com/lxci-overview/
Lenovo XClarity Energy Manager	Aplicativo que pode gerenciar e monitorar a potência e a temperatura do servidor. **Interface** • Interface gráfica do usuário da Web **Uso e downloads** https://datacentersupport.lenovo.com/solutions/lnvo-lxem
Lenovo Capacity Planner	Aplicativo que oferece suporte ao planejamento de consumo de energia para um servidor ou rack. **Interface** • Interface gráfica do usuário da Web **Uso e downloads** https://datacentersupport.lenovo.com/solutions/lnvo-lcp

Funções

Opções		Funções							
		Gerenciamento de vários sistemas	**Implantação do SO**	**Configuração do sistema**	**Atualizações de firmware[1]**	**Monitoração de eventos/ alertas**	**Inventário/ logs**	**Gerenciamento de energia**	**Planejamento de energia**
Lenovo XClarity Controller				√	√[2]	√	√[4]		
Lenovo XCC Logger Utility						√			
Lenovo XClarity Administrator		√	√	√	√[2]	√	√[4]		
Conjunto de ferramentas do Lenovo XClarity Essentials	OneCLI	√		√	√[2]	√	√		
	Bootable Media Creator			√	√[2]		√[4]		
	UpdateXpress			√	√[2]				
Lenovo XClarity Provisioning Manager			√	√	√[3]		√[5]		
Lenovo XClarity Integrator		√	√[6]	√	√	√	√	√[7]	
Lenovo XClarity Energy Manager		√				√		√	
Lenovo Capacity Planner									√[8]

Notas:

1. A maioria dos opcionais pode ser atualizada com o Lenovo Tools. Entretanto, alguns deles, como o firmware da GPU ou o firmware Omni-Path, exigem o uso de ferramentas do fornecedor.
2. As configurações de UEFI do servidor da opção de ROM devem ser definidas como **Automático** ou **UEFI** para atualizar o firmware usando Lenovo XClarity Administrator, Lenovo XClarity Essentials ou Lenovo XClarity Controller.
3. As atualizações de firmware estão limitadas apenas a atualizações do Lenovo XClarity Provisioning Manager, Lenovo XClarity Controller e do UEFI. Atualizações de firmware para dispositivos opcionais, como adaptadores, não são suportadas.
4. As configurações UEFI do servidor para o ROM da opção devem ser definidas como **Automático** ou **UEFI** para obter informações detalhadas da placa do adaptador, como o nome do modelo e os níveis de firmware, a serem exibidos no Lenovo XClarity Administrator, Lenovo XClarity Controller ou no Lenovo XClarity Essentials.
5. Inventário limitado.
6. A verificação de implantação Lenovo XClarity Integrator do System Center Configuration Manager (SCCM) é compatível com a implantação de sistemas operacionais Windows.
7. A função de gerenciamento de energia é compatível apenas com o Lenovo XClarity Integrator para VMware vCenter.

8. É altamente recomendável que você verifique os dados de resumo de energia para o seu servidor usando Lenovo Capacity Planner antes de comprar quaisquer novas peças.

Capítulo 2. Componentes do servidor

Esta seção contém informações sobre cada um dos componentes associados ao servidor.

Vista frontal

A vista frontal do servidor varia em função do modelo.

Modelo com unidades simple-swap de 3,5"

A vista frontal do modelo com unidades simple-swap de 3,5"

Nota: Dependendo da configuração, seu servidor pode ter uma aparência ligeiramente diferente da imagem.

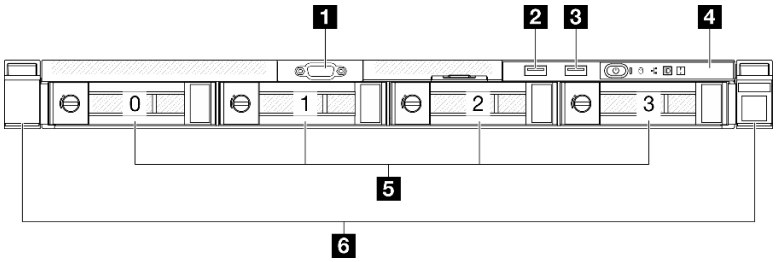

Figura 2. Vista frontal do modelo com unidades simple-swap de 3,5"

1 Conector VGA (opcional)	4 Módulo de E/S frontal
2 Conector USB 2.0 com gerenciamento do Lenovo XClarity Controller	5 Compartimentos de unidade simple-swap de 3,5"
3 Conector USB 3.2 Gen 1 (5 Gbps)	6 Travas de liberação do rack

1 Conector VGA (opcional)

Conecte um monitor nesse conector.

© Copyright Lenovo 2024

2 Conector USB 2.0 com gerenciamento do Lenovo XClarity Controller

Conecte um dispositivo USB 2.0, como mouse, teclado ou outros dispositivos, a este conector.

Nota: Essa é a única porta USB compatível com a atualização de automação USB do Firmware and RoT Security Module.

A conexão ao Lenovo XClarity Controller destina-se principalmente a usuários com um dispositivo móvel que execute o Lenovo XClarity Controller aplicativo móvel. Quando um dispositivo móvel estiver conectado a essa porta USB, uma conexão Ethernet por USB será estabelecida entre o aplicativo móvel em execução no dispositivo e o Lenovo XClarity Controller.

Selecione **Rede** na **Configuração do BMC** para exibir ou modificar as configurações.

Quatro tipos de configurações estão disponíveis:

- **Modo apenas host**

  Neste modo, a porta USB sempre está somente conectada ao servidor.
- **Modo apenas BMC**

  Neste modo, a porta USB sempre está conectada exclusivamente ao Lenovo XClarity Controller.
- **Modo compartilhado: pertencente ao BMC**

  Neste modo, a conexão à porta USB é compartilhada pelo servidor e o Lenovo XClarity Controller, enquanto a porta é alternada para Lenovo XClarity Controller.
- **Shared mode: controlada pelo host**

  Neste modo, a conexão à porta USB é compartilhada pelo servidor e o Lenovo XClarity Controller, enquanto a porta é alternada para o servidor.

3 Conector USB 3.2 Gen 1 (5 Gbps)

O conector USB 3.2 Gen 1 (5 Gbps) pode ser usado para conectar um dispositivo compatível com USB, como um teclado USB, um mouse USB ou um dispositivo de armazenamento USB.

4 Módulo de E/S frontal

Para obter mais informações sobre o módulo de E/S frontal, consulte "Módulo de E/S frontal" na página 26.

5 Compartimentos de unidade simple-swap de 3,5"

Instale unidades simple-swap de 3,5" nesses compartimentos. Consulte "Instalar uma unidade simple-swap " no Guia do Usuário do *ThinkSystem SR250 V3 ou no Guia de Manutenção de Hardware do ThinkSystem SR250 V3*.

O servidor é compatível com as seguintes configurações de unidade:

- Quatro unidades SATA no compartimento 0-3
- Duas unidades SATA no compartimento 0-1 e duas unidades NVMe no compartimento 2-3

6 Travas de liberação do rack

Pressione a trava nas duas laterais para desencaixar o servidor do rack e removê-lo.

Modelo de unidades hot-swap de 3,5"

A vista frontal do modelo com unidades hot-swap de 3,5".

Nota: Dependendo da configuração, seu servidor pode ter uma aparência ligeiramente diferente da imagem.

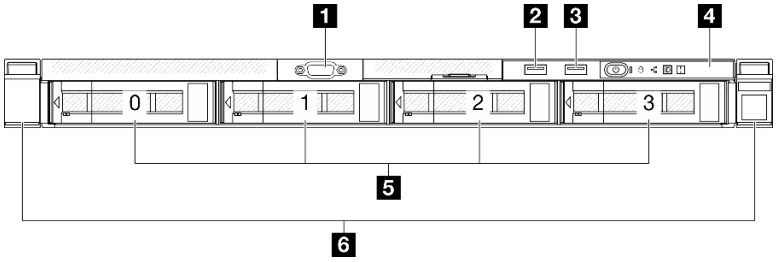

Figura 3. Vista frontal do modelo com unidades hot-swap de 3,5"

1 Conector VGA (opcional)	4 Módulo de E/S frontal
2 Conector USB 2.0 com gerenciamento do Lenovo XClarity Controller	5 Compartimentos de unidade hot-swap de 3,5"
3 Conector USB 3.2 Gen 1 (5 Gbps)	6 Travas de liberação do rack

1 Conector VGA (opcional)

Conecte um monitor nesse conector.

2 Conector USB 2.0 com gerenciamento do Lenovo XClarity Controller

Conecte um dispositivo USB 2.0, como mouse, teclado ou outros dispositivos, a este conector.

Nota: Essa é a única porta USB compatível com a atualização de automação USB do Firmware and RoT Security Module.

A conexão ao Lenovo XClarity Controller destina-se principalmente a usuários com um dispositivo móvel que execute o Lenovo XClarity Controller aplicativo móvel. Quando um dispositivo móvel estiver conectado a essa porta USB, uma conexão Ethernet por USB será estabelecida entre o aplicativo móvel em execução no dispositivo e o Lenovo XClarity Controller.

Selecione **Rede** na **Configuração do BMC** para exibir ou modificar as configurações.

Quatro tipos de configurações estão disponíveis:

- **Modo apenas host**

  Neste modo, a porta USB sempre está somente conectada ao servidor.
- **Modo apenas BMC**

  Neste modo, a porta USB sempre está conectada exclusivamente ao Lenovo XClarity Controller.
- **Modo compartilhado: pertencente ao BMC**

  Neste modo, a conexão à porta USB é compartilhada pelo servidor e o Lenovo XClarity Controller, enquanto a porta é alternada para Lenovo XClarity Controller.
- **Shared mode: controlada pelo host**

  Neste modo, a conexão à porta USB é compartilhada pelo servidor e o Lenovo XClarity Controller, enquanto a porta é alternada para o servidor.

3 Conector USB 3.2 Gen 1 (5 Gbps)

O conector USB 3.2 Gen 1 (5 Gbps) pode ser usado para conectar um dispositivo compatível com USB, como um teclado USB, um mouse USB ou um dispositivo de armazenamento USB.

4 Módulo de E/S frontal

Para obter mais informações sobre o módulo de E/S frontal, consulte "Módulo de E/S frontal" na página 26.

5 Compartimentos de unidade hot-swap de 3,5"

Instale unidades hot-swap de 3,5" nesses compartimentos. Consulte "Instalar uma unidade hot-swap " no *ThinkSystem SR250 V3 Guia do Usuário* ou no *Guia de Manutenção de Hardware do ThinkSystem SR250 V3*.

6 Travas de liberação do rack

Pressione a trava nas duas laterais para desencaixar o servidor do rack e removê-lo.

Modelo de unidades hot-swap de 2,5"

A vista frontal do modelo com unidades hot-swap de 2,5".

Nota: Dependendo da configuração, seu servidor pode ter uma aparência ligeiramente diferente da imagem.

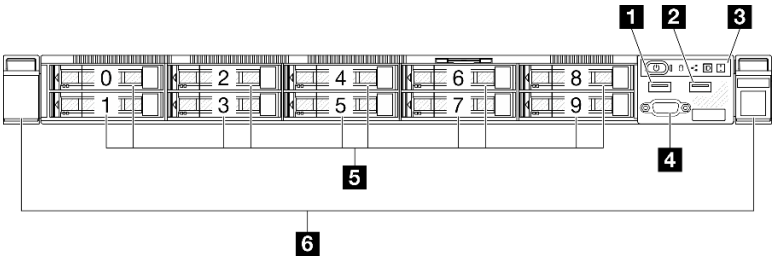

Figura 4. Vista frontal do modelo com unidades hot-swap de 2,5"

Nota: Os dois últimos compartimentos de unidade (8-9) podem não ser compatíveis se apenas o backplane de oito compartimentos estiver instalado.

1 Conector USB 2.0 com gerenciamento do Lenovo XClarity Controller	4 Conector VGA (opcional)
2 Conector USB 3.2 Gen 1 (5 Gbps)	5 Compartimentos de unidade hot-swap de 2,5"
3 Módulo de E/S frontal	6 Travas de liberação do rack

1 Conector USB 2.0 com gerenciamento do Lenovo XClarity Controller

Conecte um dispositivo USB 2.0, como mouse, teclado ou outros dispositivos, a este conector.

Nota: Essa é a única porta USB compatível com a atualização de automação USB do Firmware and RoT Security Module.

A conexão ao Lenovo XClarity Controller destina-se principalmente a usuários com um dispositivo móvel que execute o Lenovo XClarity Controller aplicativo móvel. Quando um dispositivo móvel estiver conectado a essa porta USB, uma conexão Ethernet por USB será estabelecida entre o aplicativo móvel em execução no dispositivo e o Lenovo XClarity Controller.

Selecione **Rede** na **Configuração do BMC** para exibir ou modificar as configurações.

Quatro tipos de configurações estão disponíveis:

- **Modo apenas host**

  Neste modo, a porta USB sempre está somente conectada ao servidor.
- **Modo apenas BMC**

  Neste modo, a porta USB sempre está conectada exclusivamente ao Lenovo XClarity Controller.
- **Modo compartilhado: pertencente ao BMC**

  Neste modo, a conexão à porta USB é compartilhada pelo servidor e o Lenovo XClarity Controller, enquanto a porta é alternada para Lenovo XClarity Controller.
- **Shared mode: controlada pelo host**

  Neste modo, a conexão à porta USB é compartilhada pelo servidor e o Lenovo XClarity Controller, enquanto a porta é alternada para o servidor.

2 Conector USB 3.2 Gen 1 (5 Gbps)

O conector USB 3.2 Gen 1 (5 Gbps) pode ser usado para conectar um dispositivo compatível com USB, como um teclado USB, um mouse USB ou um dispositivo de armazenamento USB.

3 Módulo de E/S frontal

Para obter mais informações sobre o módulo de E/S frontal, consulte "Módulo de E/S frontal" na página 26.

4 Conector VGA (opcional)

Conecte um monitor nesse conector.

5 Compartimentos de unidade hot-swap de 2,5"

Instale unidades hot-swap de 2,5" nesses compartimentos. Consulte "Instalar uma unidade hot-swap " no *ThinkSystem SR250 V3 Guia do Usuário* ou no *Guia de Manutenção de Hardware do ThinkSystem SR250 V3*.

6 Travas de liberação do rack

Pressione a trava nas duas laterais para desencaixar o servidor do rack e removê-lo.

Vista traseira

A vista traseira do servidor varia em função do modelo.

Modelo de fonte de alimentação fixa

A parte traseira do servidor fornece acesso a diversos componentes, incluindo as fontes de alimentação, os adaptadores PCIe, a porta serial e a porta Ethernet.

Nota: Dependendo da configuração, seu servidor pode ter uma aparência ligeiramente diferente da imagem.

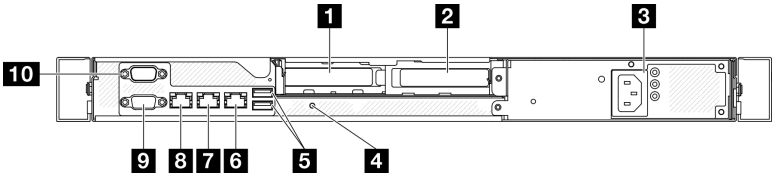

Figura 5. Vista traseira do modelo de fonte de alimentação fixa

1 Slot PCIe 1	6 Conector Ethernet 2
2 Slot PCIe 2	7 Conector Ethernet 1 (compartilhado com a porta de rede do XCC)
3 Compartimento da fonte de alimentação	8 Porta de gerenciamento do sistema XCC (1 GB RJ-45)
4 Botão NMI	9 Conector VGA
5 Conectores USB 3.2 Gen 1 (5 Gbps)	10 Porta serial

1 Slot PCIe 1

Instale adaptadores PCIe nesse slot.

2 Slot PCIe 2

Instale adaptadores PCIe nesse slot.

3 Compartimento da fonte de alimentação

Instale uma unidade da fonte de alimentação fixa nesse compartimento e conecte-as aos cabos de alimentação. Certifique-se de que os cabos de alimentação estejam corretamente conectados. Consulte "Instalar a unidade da fonte de alimentação fixa" no Guia do Usuário do *ThinkSystem SR250 V3* ou no Guia de Manutenção do Hardware do *ThinkSystem SR250 V3*.

4 Botão NMI

Pressione este botão para forçar uma interrupção não mascarável no processador. Pode ser necessário utilizar uma caneta ou a ponta de um clipe de papel para pressionar o botão. Também é possível usá-la para forçar um dump de memória da tela azul. Use este botão somente quando for instruído a fazer isso pelo Suporte Lenovo.

5 Conectores USB 3.2 Gen 1 (5 Gbps)

Os conectores USB 3.2 Gen 1 (5 Gbps) são interfaces de conexão direta (DCIs) para depuração, que podem ser usados para conectar um dispositivo compatível com USB, como um teclado USB, um mouse USB ou um dispositivo de armazenamento USB.

6 Conector Ethernet 2

Conecte um cabo Ethernet para LAN. Cada conector Ethernet tem dois LEDs de status para ajudar a identificar a conectividade e a atividade da conexão Ethernet.

7 Conector Ethernet 1 (compartilhado com a porta de rede do XCC)

Conecte um cabo Ethernet para LAN. Cada conector Ethernet tem dois LEDs de status para ajudar a identificar a conectividade e a atividade da conexão Ethernet. Se o adaptador LOM não estiver instalado, o conector Ethernet 1 poderá ser definido como o conector de rede do Lenovo XClarity Controller. Para configurar o conector Ethernet 1 como o conector de rede do Lenovo XClarity Controller inicie o Setup Utility e selecione **Configurações da BMC → Configurações de Rede → Porta da Interface de Rede de Configurações da Rede: Compartilhada**. Em seguida, clique em **NIC Compartilhada em** e selecione **Compartilhar porta OnLom:01**.

8 Porta de gerenciamento do sistema XCC (1 GB RJ-45)

O servidor tem um conector RJ-45 de 1 GB dedicado a funções do Lenovo XClarity Controller (XCC). Através da porta de gerenciamento de sistemas, é possível acessar o Lenovo XClarity Controller diretamente conectando o laptop à porta de gerenciamento usando um cabo Ethernet. Certifique-se de modificar as configurações de IP no laptop de modo que ele esteja na mesma rede das configurações padrão do servidor. Uma rede de gerenciamento dedicada fornece segurança adicional separando fisicamente o tráfego de rede de gerenciamento da rede de produção.

Consulte o seguinte para obter mais informações:

- "Configurar a conexão de rede para o Lenovo XClarity Controller" na página 53
- "LEDs da porta de gerenciamento do sistema XCC" na página 41

9 Conector VGA

Conecte um monitor nesse conector.

10 Porta serial

Conecte um dispositivo serial de 9 pinos neste conector. A porta serial é compartilhada com o XCC. O XCC pode controlar a porta serial compartilhada para redirecionar o tráfego serial, usando o Serial over LAN (SOL).

Modelo de fonte de alimentação hot-swap

A parte traseira do servidor fornece acesso a diversos componentes, incluindo as fontes de alimentação, os adaptadores PCIe, a porta serial e a porta Ethernet.

Nota: Dependendo da configuração, seu servidor pode ter uma aparência ligeiramente diferente da imagem.

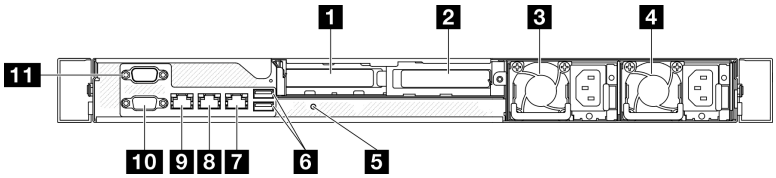

Figura 6. Vista traseira do modelo de fonte de alimentação hot-swap

1 Slot PCIe 1	7 Conector Ethernet 2
2 Slot PCIe 2	8 Conector Ethernet 1 (compartilhado com a porta de rede do XCC)
3 Compartimento 1	9 Porta de gerenciamento do sistema XCC (1 GB RJ-45)
4 Compartimento 2	10 Conector VGA

5 Botão NMI	11 Porta serial
6 Conectores USB 3.2 Gen 1 (5 Gbps)	

1 Slot PCIe 1

Instale adaptadores PCIe nesse slot.

2 Slot PCIe 2

Instale adaptadores PCIe nesse slot.

3/4 Compartimentos

Instale unidades da fonte de alimentação hot-swap nesses compartimentos e conecte-as aos cabos de alimentação. Certifique-se de que os cabos de alimentação estejam corretamente conectados. Consulte "Instalar uma unidade de fonte de alimentação" no Guia do Usuário do *ThinkSystem SR250 V3* no Guia de Manutenção de Hardware do *ThinkSystem SR250 V3*.

5 Botão NMI

Pressione este botão para forçar uma interrupção não mascarável no processador. Pode ser necessário utilizar uma caneta ou a ponta de um clipe de papel para pressionar o botão. Também é possível usá-la para forçar um dump de memória da tela azul. Use este botão somente quando for instruído a fazer isso pelo Suporte Lenovo.

6 Conectores USB 3.2 Gen 1 (5 Gbps)

Os conectores USB 3.2 Gen 1 (5 Gbps) são interfaces de conexão direta (DCIs) para depuração, que podem ser usados para conectar um dispositivo compatível com USB, como um teclado USB, um mouse USB ou um dispositivo de armazenamento USB.

7 Conector Ethernet 2

Conecte um cabo Ethernet para LAN. Cada conector Ethernet tem dois LEDs de status para ajudar a identificar a conectividade e a atividade da conexão Ethernet.

8 Conector Ethernet 1 (compartilhado com a porta de rede do XCC)

Conecte um cabo Ethernet para LAN. Cada conector Ethernet tem dois LEDs de status para ajudar a identificar a conectividade e a atividade da conexão Ethernet. Se o adaptador LOM não estiver instalado, o conector Ethernet 1 poderá ser definido como o conector de rede do Lenovo XClarity Controller. Para configurar o conector Ethernet 1 como o conector de rede do Lenovo XClarity Controller inicie o Setup Utility e selecione **Configurações da BMC → Configurações de Rede → Porta da Interface de Rede de Configurações da Rede: Compartilhada**. Em seguida, clique em **NIC Compartilhada em** e selecione **Compartilhar porta OnLom:01**.

9 Porta de gerenciamento do sistema XCC (1 GB RJ-45)

O servidor tem um conector RJ-45 de 1 GB dedicado a funções do Lenovo XClarity Controller (XCC). Através da porta de gerenciamento de sistemas, é possível acessar o Lenovo XClarity Controller diretamente conectando o laptop à porta de gerenciamento usando um cabo Ethernet. Certifique-se de modificar as configurações de IP no laptop de modo que ele esteja na mesma rede das configurações padrão do servidor. Uma rede de gerenciamento dedicada fornece segurança adicional separando fisicamente o tráfego de rede de gerenciamento da rede de produção.

Consulte o seguinte para obter mais informações:

- "Configurar a conexão de rede para o Lenovo XClarity Controller" na página 53
- "LEDs da porta de gerenciamento do sistema XCC" na página 41

10 Conector VGA

Conecte um monitor nesse conector.

11 Porta serial

Conecte um dispositivo serial de 9 pinos neste conector. A porta serial é compartilhada com o XCC. O XCC pode controlar a porta serial compartilhada para redirecionar o tráfego serial, usando o Serial over LAN (SOL).

Vista superior

Esta seção contém informações na exibição superior do servidor.

Nota: Dependendo da configuração, seu servidor pode ter uma aparência ligeiramente diferente da imagem.

Vista superior do servidor (modelo de unidade de 2,5")

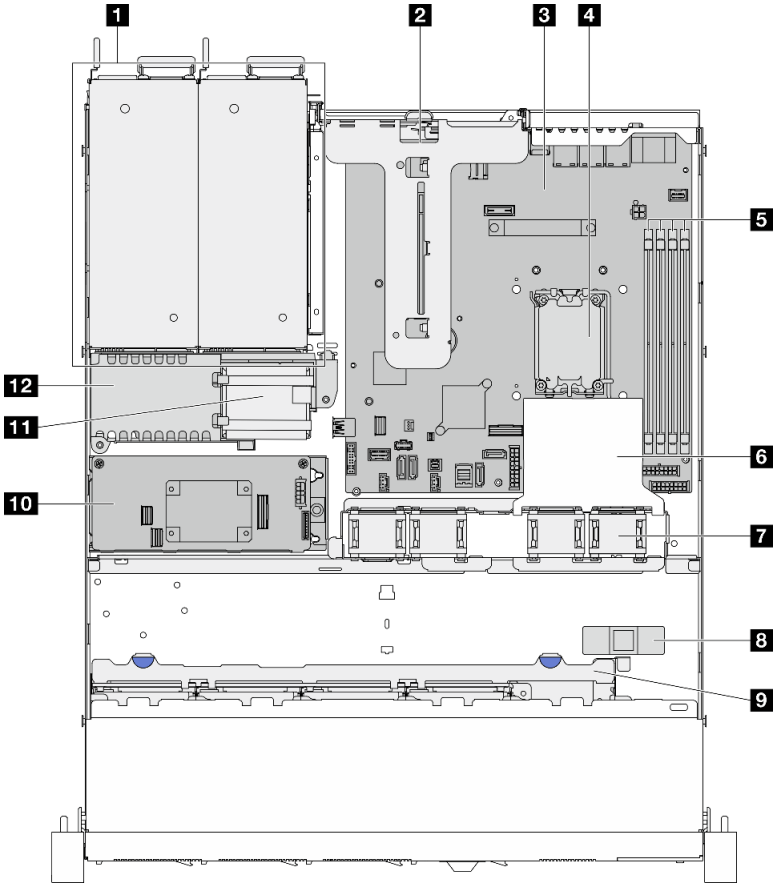

Figura 7. Vista superior do servidor (modelo de unidade de 2,5")

1 Compartimentos de fonte de alimentação	7 Ventiladores
2 Placa riser	8 Chave de intrusão
3 Placa-mãe	9 Backplane da unidade
4 Processador	10 Adaptador RAID CFF

5 Slots de módulos de memória	11 Módulo de energia flash
6 Defletor de ar	12 Tampa da placa de distribuição de energia

Vista superior do servidor (modelo de unidade de 3,5")

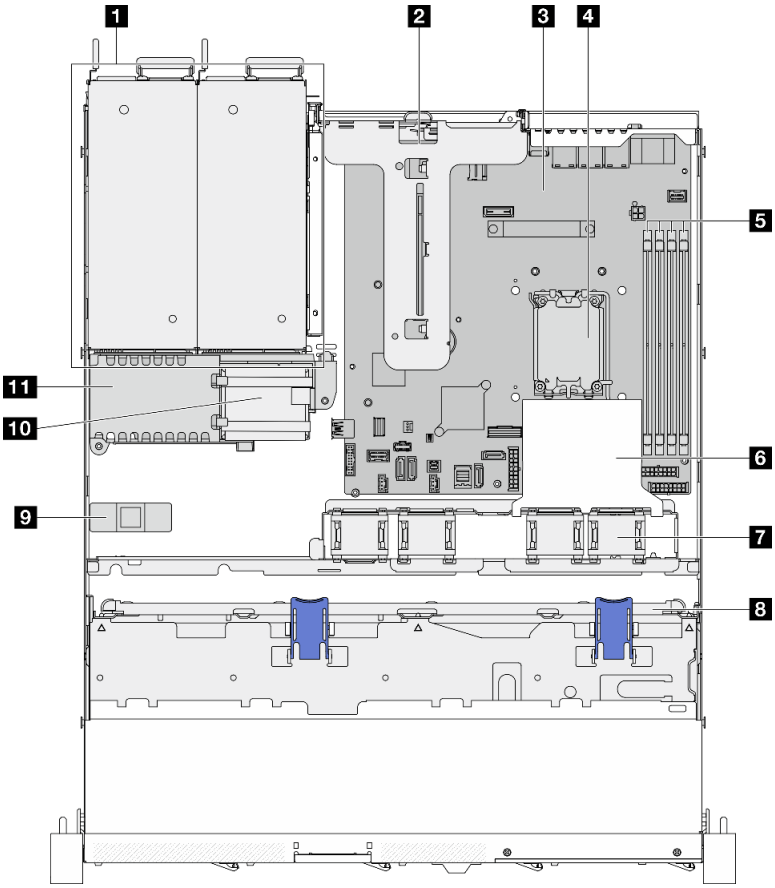

Figura 8. Vista superior do servidor (modelo de unidade de 3,5")

1 Compartimentos de fonte de alimentação	7 Ventiladores
2 Placa riser	8 Backplane da unidade ou placa traseira
3 Placa-mãe	9 Chave de intrusão
4 Processador	10 Módulo de energia flash
5 Slots de módulos de memória	11 Tampa da placa de distribuição de energia
6 Defletor de ar	

Módulo de E/S frontal

O módulo de E/S frontal do servidor fornece controles, conectores e LEDs. O módulo de E/S frontal varia conforme o modelo.

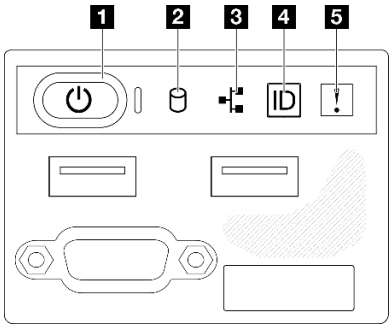

Figura 9. Módulo de E/S frontal do chassi de unidade de 2,5"

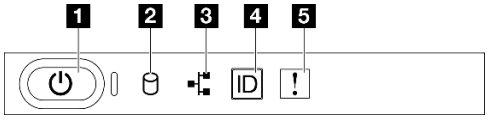

Figura 10. Módulo de E/S frontal do chassi de unidade de 3,5"

1 Botão de energia/LED (verde)	4 Botão de ID do sistema/LED (azul)
2 LED de atividade da unidade (verde)	5 LED de erro de sistema (amarelo)
3 LED de atividade de rede (verde)	

1 Botão de energia/LED (verde)

Pressione esse botão para ligar e desligar o servidor manualmente. Os estados do LED de energia são os seguintes:

Status	Cor	Descrição
Apagado	Nenhum (a)	Não há energia presente ou a fonte de alimentação falhou.
Piscando rapidamente (cerca de quatro flashes por segundo)	Verde	• O servidor está desligado, mas o XClarity Controller está inicializando e o servidor não está pronto para ser ligado. • A energia da placa-mãe falhou.
Piscando lentamente (cerca de um flash por segundo)	Verde	O servidor está desligado e está pronto para ser ligado (estado de espera).
Luz contínua	Verde	O servidor está ligado e em execução.

2 LED de atividade da unidade (verde)

O LED de atividade da unidade indica o seguinte status:

- O LED está aceso: a unidade está ligada, mas não está lendo nem gravando dados ativamente.
- O LED está piscando: a unidade está sendo acessada.

3 LED de atividade de rede (verde)

O LED de atividade da rede ajuda a identificar a conectividade e a atividade da rede.

Status	Cor	Descrição
Aceso	Verde	O servidor está conectado a uma rede.
Piscando	Verde	A rede está conectada e ativa.
Apagado	Nenhum (a)	O servidor está desconectado da rede.

4 Botão de ID do sistema/LED (azul)

Use esse botão de ID do sistema e o LED azul de ID do sistema para localizar visualmente o servidor. Cada vez que você pressionar o botão de ID do sistema, o estado do LED de ID do sistema é alterado. O LED pode ser alterado para aceso, piscando ou apagado. Também é possível usar o Lenovo XClarity Controller ou um programa de gerenciamento remoto para alterar o estado do LED de ID do sistema com o objetivo de ajudar a localizar visualmente o servidor entre outros servidores.

5 LED de erro de sistema (amarelo)

O LED de erro do sistema ajuda a determinar se há erros no sistema.

Status	Cor	Descrição	Ação
Aceso	Amarelo	Um erro foi detectado no servidor. As causas podem incluir um ou mais dos seguintes erros: • A temperatura do servidor atingiu o limite de temperatura não crítica. • A voltagem do servidor atingiu o limite de voltagem não crítica. • Um ventilador está funcionando em baixa velocidade. • A fonte de alimentação apresenta um erro crítico. • A fonte de alimentação não está conectada na energia.	Verifique os logs do sistema ou os LEDs de erro interno para identificar a peça com falha.
Apagado	Nenhum (a)	O servidor está desligado ou está ligado e funcionando corretamente.	Nenhuma.

Placas traseiras e backplanes

Use estas informações para identificar a placa traseira ou o backplane usados.

Placa traseira, quatro unidades simple-swap de 3,5 polegadas (se conecta aos conectores integrados)

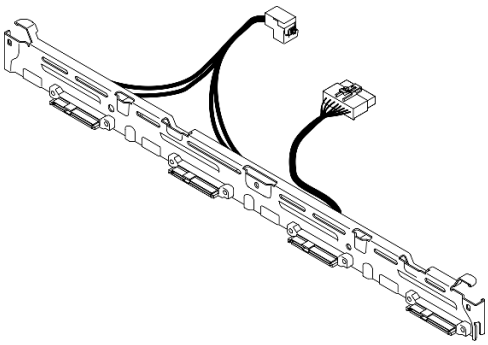

Figura 11. Placa traseira, quatro unidades simple-swap de 3,5 polegadas (se conecta aos conectores integrados)

Placa traseira, quatro unidades simple-swap de 3,5 polegadas (conecta-se ao adaptador RAID Gen 3)

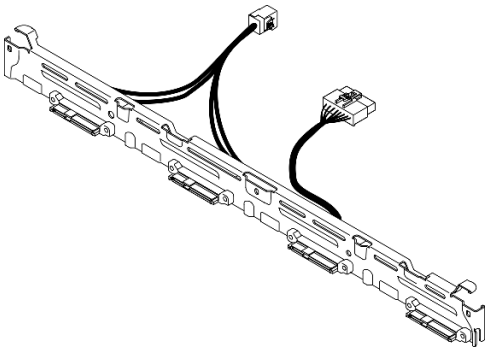

Figura 12. Placa traseira, quatro unidades simple-swap de 3,5 polegadas (conecta-se ao adaptador RAID Gen 3)

Placa traseira, quatro unidades simple-swap de 3,5 polegadas (conecta-se ao adaptador RAID Gen 4)

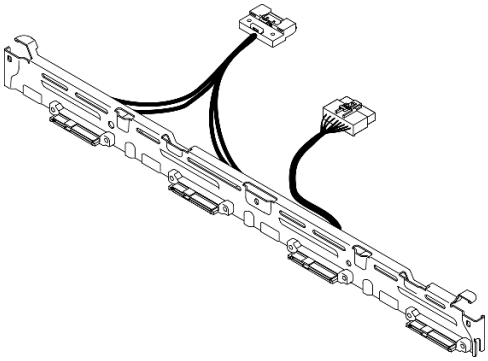

Figura 13. Placa traseira, quatro unidades simple-swap de 3,5 polegadas (conecta-se ao adaptador RAID Gen 4)

Placa traseira, duas unidades SATA simple-swap de 3,5" e duas unidades NVMe (conecta-se aos conectores integrados)

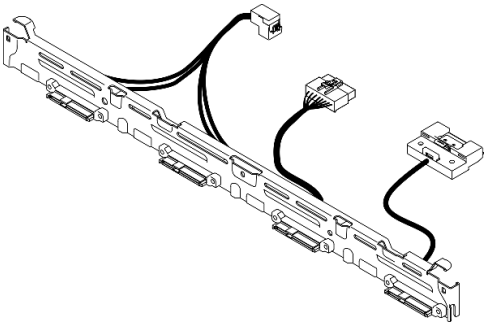

Figura 14. Placa traseira, duas unidades SATA simple-swap de 3,5" e duas unidades NVMe (conecta-se aos conectores integrados)

Painel traseiro, quatro unidades hot-swap de 3,5 polegadas

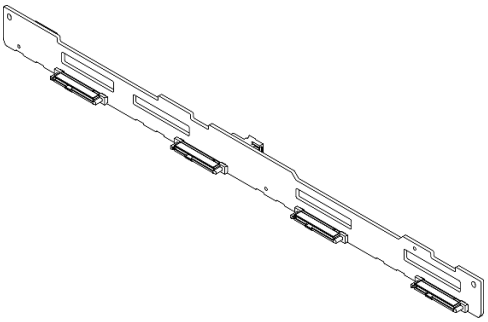

Figura 15. Painel traseiro, quatro unidades hot-swap de 3,5 polegadas

Backplane, oito unidades hot-swap de 2,5 polegadas

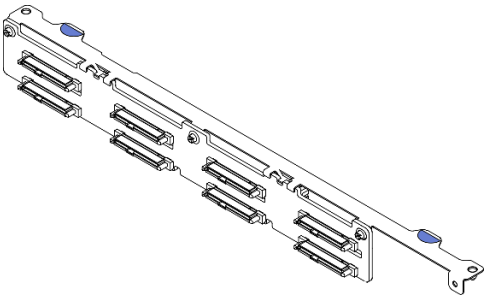

Figura 16. Backplane, oito unidades hot-swap de 2,5 polegadas

Backplane, dez unidades hot-swap de 2,5 polegadas

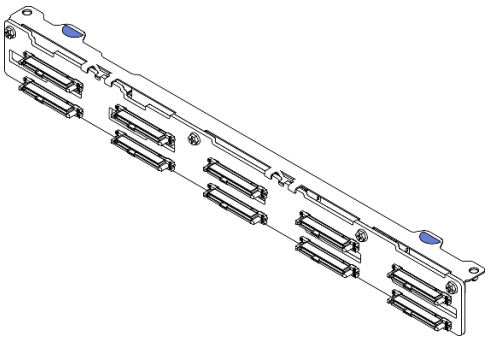

Figura 17. Backplane, dez unidades hot-swap de 2,5 polegadas

Conjunto de placa riser PCIe

Use estas informações para localizar os conectores no conjunto de placa riser PCIe.

Placa riser x16 PCIe

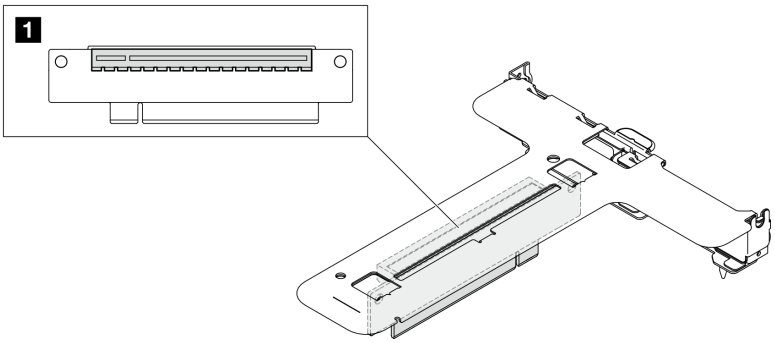

Figura 18. Placa riser x16 PCIe

1 Slot 2: PCIe Gen5 x16 em slot x16, perfil baixo

Placa riser PCIe x16/x8

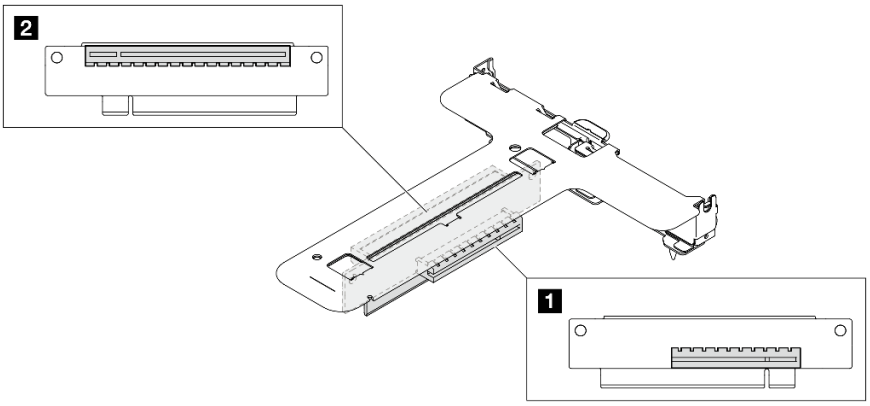

Figura 19. Placa riser PCIe x16/x8

1 Slot 1: PCIe Gen4 x8 no slot x8, perfil baixo (extremidade aberta)	2 Slot 2: PCIe Gen4 x8 no slot x16, perfil baixo

Layout da placa-mãe

As ilustrações nesta seção fornecem informações sobre os conectores, comutadores e jumpers disponíveis na placa-mãe.

Para obter mais informações sobre os conectores, comutadores ou LEDs disponíveis no conjunto de placa-mãe, consulte:

- "Conectores da Placa-mãe" na página 32
- "Comutadores da placa-mãe" na página 33
- "LEDs da placa-mãe" na página 39

Conectores da Placa-mãe

As ilustrações a seguir mostram os conectores na placa-mãe.

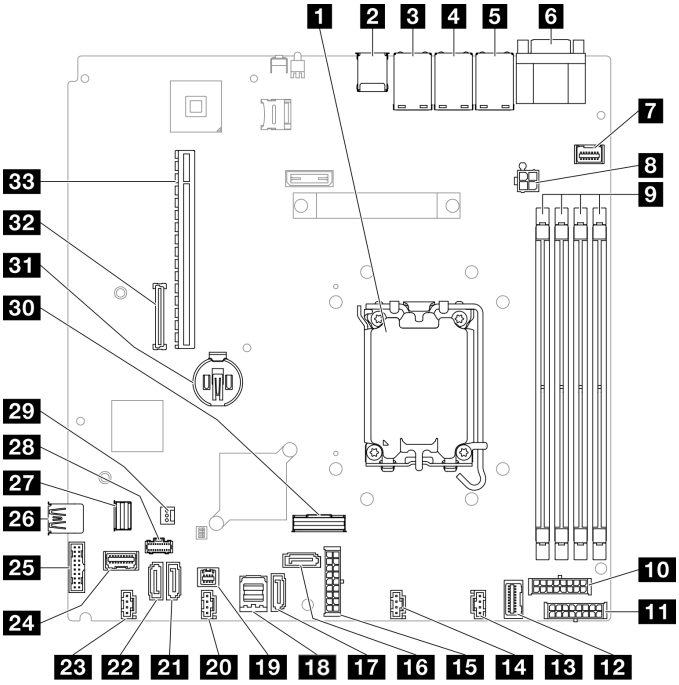

Figura 20. Conectores da Placa-mãe

Tabela 2. Conectores da Placa-mãe

1 Soquete do processador	18 Conector SATA 0-3
2 Conector USB 3.2 Gen 1	19 Conector SGPIO1
3 Conector Ethernet 2	20 Conector do ventilador 3
4 Conector Ethernet 1 (compartilhado com a porta de rede do XCC)	21 Conector SATA 5
5 porta de gerenciamento Lenovo XClarity Controller (XCC)	22 Conector SATA 4

Tabela 2. Conectores da Placa-mãe (continuação)

6 Conector VGA e de porta serial	23 Conector do ventilador 4
7 Conector VGA frontal	24 Conector do módulo de E/S frontal
8 Conector de energia do processador	25 Cabeçote frontal USB 3.0/2.0 (suporte para DCI)
9 Slot do módulo de memória 1 a 4	26 Conector USB 3.2 Gen 1 interno
10 Conector de energia do backplane	27 Conector de sinal M.2
11 Conector de energia RAID CFF	28 Conector de energia M.2
12 Conector de sinal da placa de distribuição de energia	29 Conector de chave de intrusão
13 Conector do ventilador 1	30 Conector SlimSAS x8
14 Conector do ventilador 2	31 Soquete de bateria do CMOS (CR2032)
15 Conector de energia do sistema	32 Conector Firmware e módulo de segurança RoT
16 Conector SATA 6	33 Slot PCIe
17 Conector SATA 7	

Comutadores da placa-mãe

A ilustração a seguir indica o local dos comutadores no servidor.

Importante:

1. Antes de alterar quaisquer configurações de comutador ou mover quaisquer jumpers, desative o servidor; em seguida, desconecte todos os cabos de alimentação e cabos externos. Revise as seguintes informações:
   - https://pubs.lenovo.com/safety_documentation/
   - "Diretrizes de instalação", "Manipulação de dispositivos sensíveis à estática" e "Desligar o servidor" no *Guia do Usuário* ou no *Guia de Manutenção do Hardware*.
2. Qualquer comutador ou bloco de jumpers da placa-mãe que não for mostrado nas ilustrações neste documento está reservado.

Nota: Caso haja um adesivo protetor claro na parte superior dos blocos do comutador, será necessário removê-lo e descartá-lo para acessar os comutadores.

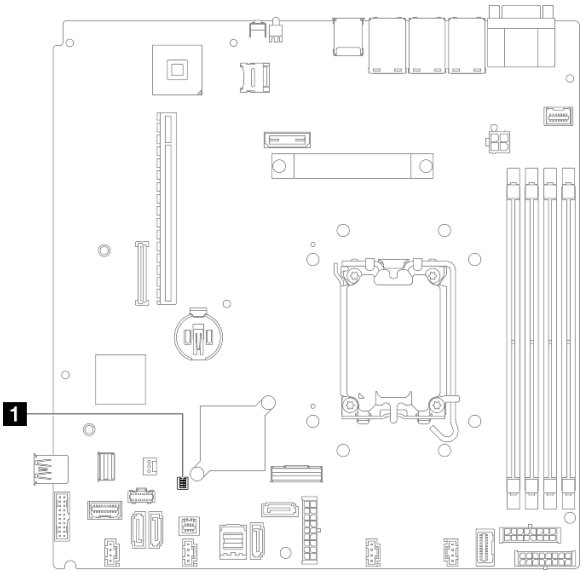

Figura 21. Comutador da placa-mãe

1	Bloco de comutador SW1

Bloco de comutadores SW1

A tabela a seguir descreve as funções do bloco de comutadores SW1 na placa-mãe.

Número do comuta-dor	Posição padrão	Descrição	Definição
1	Apagado	Limpe o jumper CMOS	• Apagado: Normal (padrão). • Aceso: Limpe o registro de Real-Time Clock (RTC).
2	Apagado	Reservado	Reservado
3	Apagado	Jumper para forçar atualização do XCC	• Apagado: Normal (padrão). • Aceso: Force o Lenovo XClarity Controller a ser atualizado para a versão mais recente.
4	Apagado	Reservado	Reservado

Exibição de LEDs e diagnósticos do sistema

Consulte a seção a seguir para obter informações sobre a exibição de LEDs e diagnósticos do sistema disponíveis.

Para obter mais informações, consulte "Solução de problemas pelos LEDs do sistema e exibição de diagnósticos" na página 35.

Solução de problemas pelos LEDs do sistema e exibição de diagnósticos

Consulte a seção a seguir para obter informações sobre a exibição de LEDs e diagnósticos do sistema disponíveis.

LEDs da unidade

Este tópico fornece informações sobre os LEDs da unidade.

A tabela a seguir descreve os problemas indicados pelo LED de atividade da unidade e pelo LED de status da unidade.

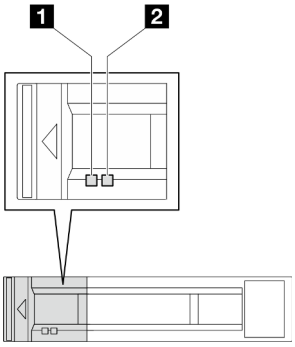

Figura 22. LEDs da unidade

LED	Descrição
1 LED de atividade da unidade (verde)	Cada unidade hot-swap é fornecida com um LED de atividade. Quando esse LED está piscando, indica que a unidade está sendo utilizada.
2 LED de status da unidade (amarelo)	O LED de status da unidade indica o seguinte status: • O LED está aceso: ocorreu uma falha na unidade. • O LED está piscando lentamente (uma vez por segundo): a unidade está sendo recompilada. • O LED está piscando rapidamente (três vezes por segundo): a unidade está sendo identificada.

LEDs do módulo de E/S frontal

O módulo de E/S frontal do servidor fornece controles, conectores e LEDs. O módulo de E/S frontal varia conforme o modelo.

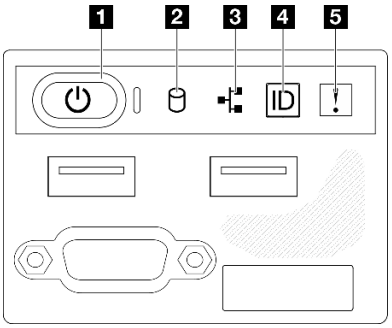

Figura 23. Módulo de E/S frontal do chassi de unidade de 2,5"

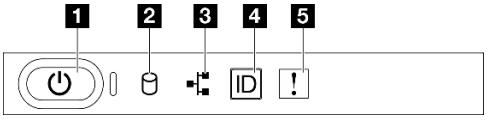

Figura 24. Módulo de E/S frontal do chassi de unidade de 3,5"

1 Botão de energia/LED (verde)	4 Botão de ID do sistema/LED (azul)
2 LED de atividade da unidade (verde)	5 LED de erro de sistema (amarelo)
3 LED de atividade de rede (verde)	

1 Botão de energia/LED (verde)

Pressione esse botão para ligar e desligar o servidor manualmente. Os estados do LED de energia são os seguintes:

Status	Cor	Descrição
Apagado	Nenhum(a)	Não há energia presente ou a fonte de alimentação falhou.
Piscando rapidamente (cerca de quatro flashes por segundo)	Verde	• O servidor está desligado, mas o XClarity Controller está inicializando e o servidor não está pronto para ser ligado. • A energia da placa-mãe falhou.
Piscando lentamente (cerca de um flash por segundo)	Verde	O servidor está desligado e está pronto para ser ligado (estado de espera).
Luz contínua	Verde	O servidor está ligado e em execução.

2 LED de atividade da unidade (verde)

O LED de atividade da unidade indica o seguinte status:

- O LED está aceso: a unidade está ligada, mas não está lendo nem gravando dados ativamente.
- O LED está piscando: a unidade está sendo acessada.

3 LED de atividade de rede (verde)

O LED de atividade da rede ajuda a identificar a conectividade e a atividade da rede.

Status	Cor	Descrição
Aceso	Verde	O servidor está conectado a uma rede.
Piscando	Verde	A rede está conectada e ativa.
Apagado	Nenhum (a)	O servidor está desconectado da rede.

4 Botão de ID do sistema/LED (azul)

Use esse botão de ID do sistema e o LED azul de ID do sistema para localizar visualmente o servidor. Cada vez que você pressionar o botão de ID do sistema, o estado do LED de ID do sistema é alterado. O LED pode ser alterado para aceso, piscando ou apagado. Também é possível usar o Lenovo XClarity Controller ou um programa de gerenciamento remoto para alterar o estado do LED de ID do sistema com o objetivo de ajudar a localizar visualmente o servidor entre outros servidores.

5 LED de erro de sistema (amarelo)

O LED de erro do sistema ajuda a determinar se há erros no sistema.

Status	Cor	Descrição	Ação
Aceso	Amarelo	Um erro foi detectado no servidor. As causas podem incluir um ou mais dos seguintes erros: • A temperatura do servidor atingiu o limite de temperatura não crítica. • A voltagem do servidor atingiu o limite de voltagem não crítica. • Um ventilador está funcionando em baixa velocidade. • A fonte de alimentação apresenta um erro crítico. • A fonte de alimentação não está conectada na energia.	Verifique os logs do sistema ou os LEDs de erro interno para identificar a peça com falha.
Apagado	Nenhum (a)	O servidor está desligado ou está ligado e funcionando corretamente.	Nenhuma.

LEDs da parte traseira do sistema

Este tópico fornece informações sobre os LEDs do sistema na parte traseira do servidor.

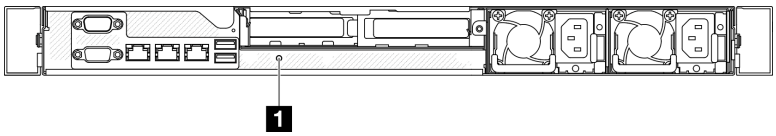

Figura 25. LEDs da parte traseira do sistema

Tabela 3. LEDs da parte traseira do sistema

LED	Descrição	Ação
1 LED de ID do sistema (azul)	Este LED ajuda você a localizar visualmente o servidor.	Um botão de ID do sistema com LED também está localizado na frente do servidor. É possível pressionar o botão de ID do sistema para acender/apagar ou piscar os LEDs de ID frontal e traseiro.

LEDs da fonte de alimentação

A ilustração nesta seção mostra os LEDs na placa-mãe.

LEDs da unidade da fonte de alimentação fixa

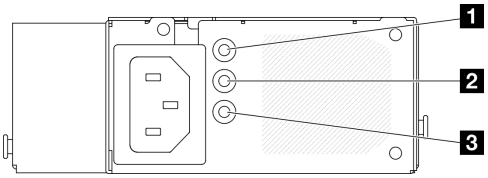

Figura 26. LEDs da unidade da fonte de alimentação fixa

Tabela 4. LEDs da unidade da fonte de alimentação fixa

LED	Descrição
1 LED de entrada de energia (verde)	• Desligado: A fonte de alimentação está desconectada da fonte de alimentação CA ou ocorreu um problema de alimentação. • Verde: A fonte de alimentação está conectada à fonte de alimentação CA.
2 LED de saída de energia (verde)	• Apagado: O servidor está desligado ou a fonte de alimentação não está funcionando corretamente. Se o servidor estiver ligado, mas o LED de saída de energia estiver apagado, substitua a fonte de alimentação. • Verde: O servidor está ligado e a fonte de alimentação está funcionando normalmente.
3 LED de erro da fonte de alimentação (amarelo)	• Desligado: A fonte de alimentação está funcionando normalmente. • Amarelo: A fonte de alimentação falhou. Para resolver o problema, substitua a fonte de alimentação.

LED de unidade da fonte de alimentação hot-swap

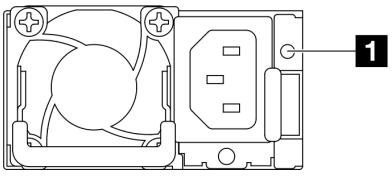

Figura 27. LED de unidade da fonte de alimentação hot-swap

LED	Descrição
1 Status da fonte de alimentação	O LED de status da fonte de alimentação pode estar em um dos estados a seguir: • Verde: a fonte de alimentação está conectada à fonte de alimentação CA e funcionando normalmente. • Apagado: a fonte de alimentação está desconectada da fonte de alimentação CA. • Verde intermitente lento (cerca de um flash a cada segundo): a fonte de alimentação está no estado de espera da PSU com CA presente, estado de espera frio ou sempre estado de espera. • Âmbar: o cabo de alimentação CA está desconectado, a energia CA foi perdida (com uma segunda fonte de alimentação paralela ainda na energia de entrada de energia CA) ou a fonte de alimentação falhou. Para resolver o problema, substitua a fonte de alimentação. • Âmbar intermitente lento (cerca de um flash a cada segundo): eventos de aviso da fonte de alimentação em que a fonte de alimentação continua operando. • Piscando rápido em verde (cerca de 2 piscadas a cada segundo): atualização do firmware da fonte de alimentação.

LEDs da placa-mãe

A ilustração a seguir indica os LEDs (diodos emissores de luz) na placa-mãe.

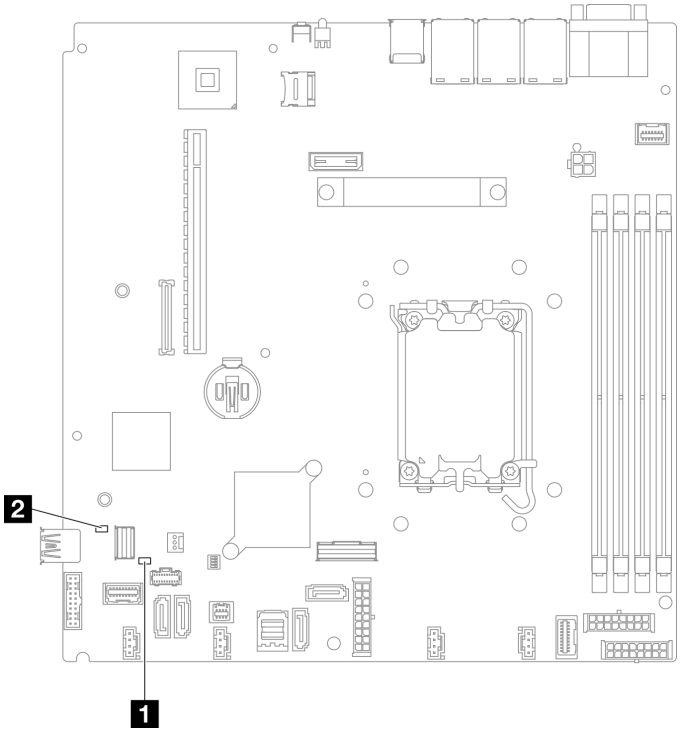

Figura 28. LEDs da placa-mãe

Tabela 5. Descrição e ações dos LEDs da placa-mãe

LED	Descrição e ações
1 LED de erro do sistema (âmbar)	Um erro foi detectado no servidor. As causas podem incluir um ou mais dos seguintes erros: • A temperatura do servidor atingiu o limite de temperatura não crítica. • A voltagem do servidor atingiu o limite de voltagem não crítica. • Um ventilador está funcionando em baixa velocidade. • A fonte de alimentação apresenta um erro crítico. • A fonte de alimentação não está conectada na energia. Execute as etapas a seguir: • Verifique os logs do sistema ou os LEDs de erro interno para identificar a peça com falha.
2 LED de energia do sistema (verde)	Os estados do LED de energia do sistema são os seguintes: • **Apagado:** nenhuma fonte de alimentação está corretamente instalada ou o LED propriamente dito falhou. • **Piscando rapidamente (quatro vezes por segundo):** o servidor está desligado e não está pronto para ser ativado. O botão de controle de alimentação está desativado. Isso durará aproximadamente 5 a 10 segundos. • **Piscando lentamente (uma vez por segundo):** o servidor está desligado e está pronto para ser ligado. Pressione o botão de controle de energia para ligar o servidor. • **Aceso:** o servidor está ligado.

LEDs do firmware e módulo de segurança RoT

As ilustrações a seguir mostram os LEDs (diodos emissores de luz) na ThinkSystem V3 Firmware and Root of Trust Security Module (Firmware and RoT Security Module).

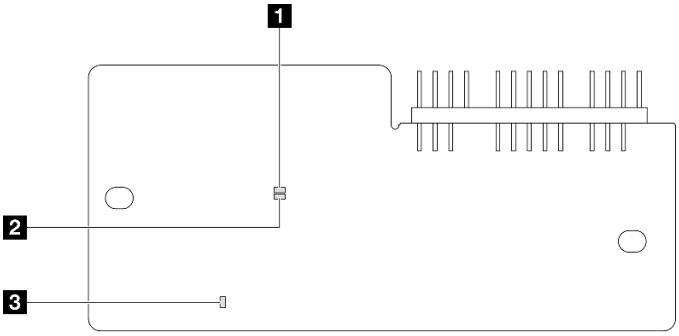

Figura 29. LEDs no firmware e módulo de segurança RoT

1 LED AP0 (verde)	2 LED AP1 (verde)	3 LED de erro fatal (âmbar)

Tabela 6. Descrição dos LEDs

Cenário	AP0 LED	AP1 LED	LED de erro fatal	Ações
Falha fatal de firmware do RoT Security Module	Apagado	Apagado	Aceso	Substitua o firmware e módulo de segurança RoT.
	Piscando	N/D	Aceso	
	Piscando	N/D	Aceso	
Sem energia do sistema (LED de pulsação FPGA apagado)	Apagado	Apagado	Apagado	Se a energia CA estiver ativa, mas o conjunto de placa-mãe não tiver energia: 1. Verifique a unidade de fonte de alimentação (PSU) ou a placa de distribuição de energia. Se a PSU ou a placa de distribuição de energia tiver erros, substitua o componente. 2. Se a PSU ou a placa de distribuição de energia estiver adequada, substitua a placa-mãe.
Erro recuperável de firmware do XCC	Piscando	N/D	Apagado	Somente informações. Nenhuma ação é necessária.
O firmware do XCC está recuperado de um erro	Aceso	N/D	Apagado	
Falha de autenticação de firmware UEFI	N/D	Piscando	Apagado	
O firmware UEFI foi recuperado da falha de autenticação	N/D	Aceso	Apagado	
O sistema está OK (o LED de pulsação do FPGA está aceso)	Aceso	Aceso	Apagado	

LEDs da porta de gerenciamento do sistema XCC

Este tópico fornece informações sobre os LEDs do Porta de gerenciamento do sistema XCC.

A tabela a seguir descreve os problemas indicados pelos LEDs em Porta de gerenciamento do sistema XCC.

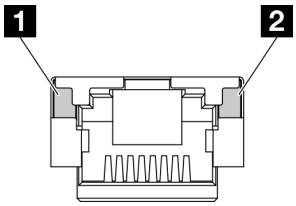

Figura 30. Porta de gerenciamento do sistema XCC LEDs

LED	Descrição
1 Porta de gerenciamento do sistema XCC LED do link da porta Ethernet (RJ-45 de 1 GB)	Use este LED verde para diferenciar o status de conectividade de rede: • Apagado: o link de rede está desconectado. • Verde: o link de rede é estabelecido.
2 Porta de gerenciamento do sistema XCC LED de atividade da porta Ethernet (RJ-45 de 1 GB)	Use este LED verde para diferenciar o status da atividade de rede: • Apagado: o servidor está desconectado de uma LAN. • Verde: a rede está conectada e ativa.

Capítulo 3. Lista de peças

Use a lista de peças para identificar cada um dos componentes que estão disponíveis para o seu servidor.

Para obter mais informações sobre como solicitar peças:

1. Acesse **http://datacentersupport.lenovo.com** e navegue até a página de suporte do seu servidor.
2. Clique em **Peças**.
3. Insira o número de série para exibir uma lista de peças para o servidor.

É altamente recomendável que você verifique os dados de resumo de energia para o seu servidor usando Lenovo Capacity Planner antes de comprar quaisquer novas peças.

Para obter mais informações sobre como solicitar as peças mostradas na Figura 31 "Componentes do servidor - modelo de unidade de 2,5 polegadas" na página 44 ou na Figura 32 "Componentes do servidor - modelo de unidade de 3,5 polegadas" na página 46:

https://datacentersupport.lenovo.com/tw/en/products/servers/thinksystem/sr250v3/7dcl/parts/display/compatible

Nota: Dependendo do modelo, seu servidor pode ter uma aparência ligeiramente diferente da ilustração.

As peças listadas na tabela a seguir são identificadas como uma das seguintes:

- **T1:** unidade substituível pelo cliente (CRU) da Camada 1. A substituição de CRUs da Camada 1 é de responsabilidade do cliente. Se a Lenovo instalar uma CRU da Camada 1 a seu pedido, sem contrato de serviço, a instalação será cobrada.
- **T2:** unidade substituível pelo cliente (CRU) da Camada 2. Você próprio pode instalar uma CRU da Camada 2 ou pedir à Lenovo para instalá-la, sem custo adicional, sob o tipo de serviço de garantia que está designado ao seu servidor.
- **F:** unidade substituível em campo (FRU). As FRUs devem ser instaladas apenas por técnicos de serviços treinados.
- **C:** peças de consumo e estruturais. A compra e a substituição de peças estruturais e de consumo (componentes, como um preenchimento ou um painel) são de sua responsabilidade. Se a Lenovo adquirir ou instalar um componente estrutural conforme solicitação do cliente, o serviço será cobrado.

© Copyright Lenovo 2024

Modelo de unidade de 2,5 polegadas

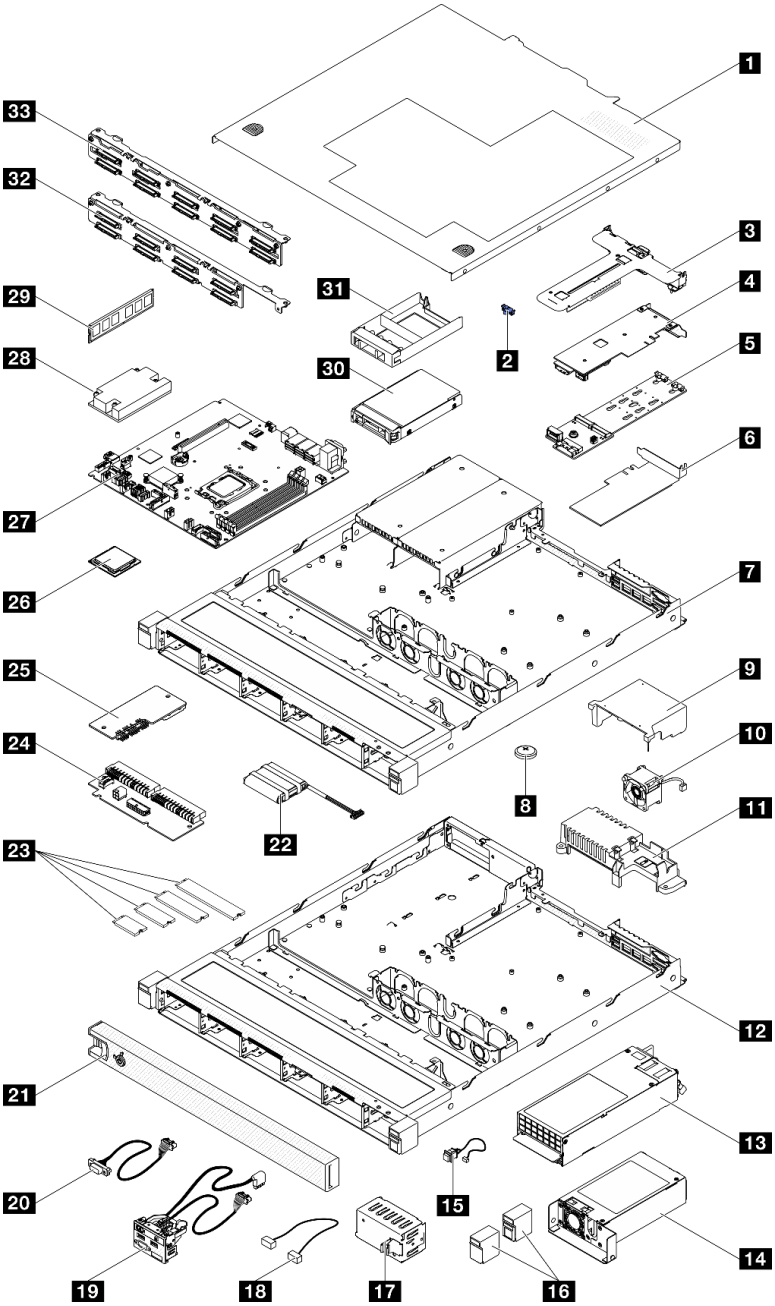

Figura 31. Componentes do servidor - modelo de unidade de 2,5 polegadas

Tabela 7. Lista de peças – Modelo de unidade de 2,5 polegadas

Índice	Descrição	Tipo
Para obter mais informações sobre como solicitar peças: 1. Acesse **http://datacentersupport.lenovo.com** e navegue até a página de suporte do seu servidor. 2. Clique em **Peças**. 3. Insira o número de série para exibir uma lista de peças para o servidor.		
1	Tampa superior	T1

Tabela 7. Lista de peças – Modelo de unidade de 2,5 polegadas (continuação)

Índice	Descrição	Tipo
2	Clipe do retentor M.2	T1
3	Conjunto de placa riser PCIe	T1
4	Adaptador PCIe	T1
5	Adaptador de inicialização M.2	T1
6	Adaptador PCIe do adaptador de inicialização M.2	T1
7	Chassi da unidade da fonte de alimentação hot-swap CRPS	F
8	Bateria CMOS (CR2032)	C
9	Defletor de ar	T1
10	Ventilador	T1
11	Tampa da placa de distribuição de energia	T1
12	Chassi para a fonte de alimentação fixa	F
13	Unidade de fonte de alimentação hot-swap CRPS	T2
14	Unidade da fonte de alimentação fixa	T2
15	Chave de intrusão	T1
16	Travas do rack	T1
17	Preenchimento de fonte de alimentação hot-swap CRPS	C
18	Cabos	T1
19	Módulo de E/S frontal	T2
20	Cabo VGA	T1
21	Painel de segurança	T1
22	Módulo de energia flash	T1
23	Unidade M.2	T1
24	Placa de distribuição de energia	T2
25	Firmware e o módulo de segurança RoT	F
26	Processador	F
27	Placa-mãe	F
28	Dissipador de calor	F
29	Módulo de memória	T1
30	Unidade hot-swap de 2,5 polegadas	T1
31	Preenchimento da unidade	C
32	Backplane, oito unidades hot-swap de 2,5 polegadas	T1
33	Backplane, dez unidades hot-swap de 2,5 polegadas	T1

Modelo de unidade de 3,5 polegadas

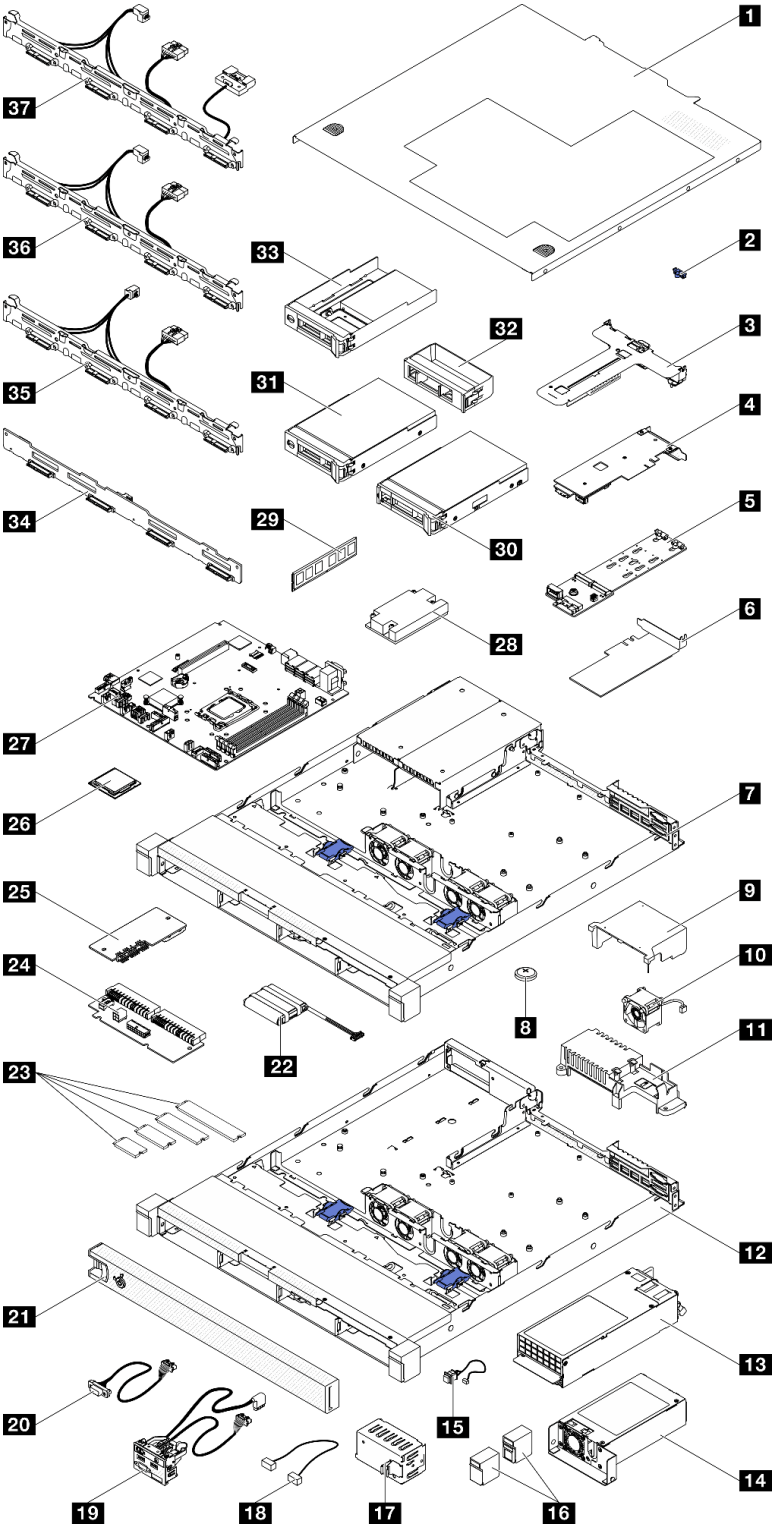

Figura 32. Componentes do servidor - modelo de unidade de 3,5 polegadas

Tabela 8. Lista de peças – Modelo de unidade de 3,5 polegadas

Índice	Descrição	Tipo
Para obter mais informações sobre como solicitar peças: 1. Acesse **http://datacentersupport.lenovo.com** e navegue até a página de suporte do seu servidor. 2. Clique em **Peças**. 3. Insira o número de série para exibir uma lista de peças para o servidor.		
1	Tampa superior	T1
2	Clipe do retentor M.2	T1
3	Conjunto de placa riser PCIe	T1
4	Adaptador PCIe	T1
5	Adaptador de inicialização M.2	T1
6	Adaptador PCIe do adaptador de inicialização M.2	T1
7	Chassi para a fonte de alimentação redundante	F
8	Bateria CMOS (CR2032)	C
9	Defletor de ar	T1
10	Ventilador	T1
11	Tampa da placa de distribuição de energia	T1
12	Chassi para a fonte de alimentação fixa	F
13	Unidade da fonte de alimentação redundante	T1
14	Unidade da fonte de alimentação fixa	T2
15	Chave de intrusão	T2
16	Travas do rack	T1
17	Preenchimento de fonte de alimentação hot-swap CRPS	C
18	Cabos	T1
19	Módulo de E/S frontal	T1
20	Cabo VGA	T1
21	Painel de segurança	T1
22	Módulo de energia flash	T1
23	Unidade M.2	T1
24	Placa de distribuição de energia	T2
25	Firmware e o módulo de segurança RoT	F
26	Processador	F
27	Placa-mãe	F
28	Dissipador de calor	F
29	Módulo de memória	T1
30	Unidade hot-swap de 3,5 polegadas	T1
31	Unidade simple-swap de 3,5 polegadas	T1

Tabela 8. Lista de peças – Modelo de unidade de 3,5 polegadas (continuação)

Índice	Descrição	Tipo
32	Preenchimento da unidade	C
33	Unidade simple-swap de 2,5 polegadas com bandeja da unidade de 3,5 polegadas	T1
34	Painel traseiro, quatro unidades hot-swap de 3,5 polegadas	T1
35	Placa traseira, quatro unidades simple-swap de 3,5 polegadas (se conecta à placa RAID)	T1
36	Placa traseira, quatro unidades simple-swap de 3,5 polegadas (se conecta aos conectores integrados)	T1
37	Placa traseira, duas unidades SATA simple-swap de 3,5" e duas unidades NVMe (conecta-se aos conectores integrados)	T1

Cabos de alimentação

Vários cabos de alimentação estão disponíveis, dependendo do país e da região em que o servidor está instalado.

Para exibir os cabos de alimentação que estão disponíveis para o servidor:

1. Acesse:

   http://dcsc.lenovo.com/#/

2. Clique em **Preconfigured Model (Modelo pré-configurado)** ou **Configure to order (Configurar para encomendar)**.
3. Insira o tipo e modelo de máquina para que o servidor exiba a página do configurador.
4. Clique em **Power (Energia) → Power Cables (Cabos de energia)** para ver todos os cabos.

Notas:

- Para sua segurança, um cabo de alimentação com um plugue de conexão aterrado é fornecido para uso com este produto. Para evitar choques elétricos, sempre use o cabo de alimentação e o plugue em uma tomada devidamente aterrada.
- Os cabos de alimentação deste produto usados nos Estados Unidos e Canadá são listados pelos Underwriter's Laboratories (UL) e certificados pela Canadian Standards Association (CSA).
- Para unidades destinadas à operação em 115 volts: Utilize um cabo aprovado pelo UL e com certificação CSA, consistindo em um cabo de três condutores de, no mínimo, 18 AWG, Tipo SVT ou SJT, com o máximo de 15 pés de comprimento e plugue com lâminas em paralelo, com aterramento, classificado para 15 ampères, 125 volts.
- Para unidades destinadas à operação em 230 volts (nos EUA): Utilize um cabo aprovado pelo UL e com certificação CSA, consistindo em um cabo de três condutores de, no mínimo, 18 AWG, Tipo SVT ou SJT, com o máximo de 4,5 metros de comprimento e um plugue de conexão de aterramento, com uma lâmina tandem, classificado para 15 ampères e 250 volts.
- Para unidades destinadas ao uso a 230 volts (fora dos EUA): use um cabo com um plugue de conexão aterrada. O cabo deve possuir aprovação de segurança adequada para o país em que o equipamento será instalado.
- Cabos de Energia para um país específico ou região geralmente estão disponíveis apenas nesse país ou região.

Capítulo 4. Retirada da caixa e configuração

As informações nesta seção ajudam você a desembalar e configurar o servidor. Ao desembalar o servidor, verifique se os itens do pacote estão corretos e saiba onde encontrar informações sobre o número de série do servidor e o acesso ao Lenovo XClarity Controller. Siga as instruções no "Lista de verificação da configuração do servidor" na página 51 ao configurar o servidor.

Conteúdo do pacote do servidor

Ao receber o servidor, verifique se a entrega contém tudo o que você esperava receber.

O pacote do servidor inclui os seguintes itens:

- Servidor
- Instalação do kit do trilho*. O guia de instalação é fornecido na embalagem.
- Caixa de materiais, incluindo itens como cabos de alimentação*, kit de acessórios e documentos impressos.

Notas:

- Alguns itens listados estão disponíveis apenas em alguns modelos.
- Itens marcados com asterisco (*) são opcionais.

Se algum item estiver ausente ou danificado, entre em contato com o local de compra. Certifique-se de guardar o comprovante de compra e o material da embalagem. Eles podem ser necessários para a solicitação do serviço de garantia.

Identificar o servidor e acessar o Lenovo XClarity Controller

Esta seção contém instruções sobre como identificar seu servidor e onde encontrar as informações de acesso do Lenovo XClarity Controller.

Identificando seu servidor

Quando você entrar em contato com a Lenovo para obter ajuda, as informações de tipo, modelo e número de série da máquina ajudam os técnicos de suporte a identificar seu servidor e a prestar atendimento mais rápido.

A ilustração abaixo mostra o local da etiqueta de identificação que contém o número do modelo, o tipo de máquina e o número de série do servidor. Também é possível adicionar outras etiquetas de informações do sistema na parte frontal do servidor nos espaços de etiqueta do cliente.

© Copyright Lenovo 2024

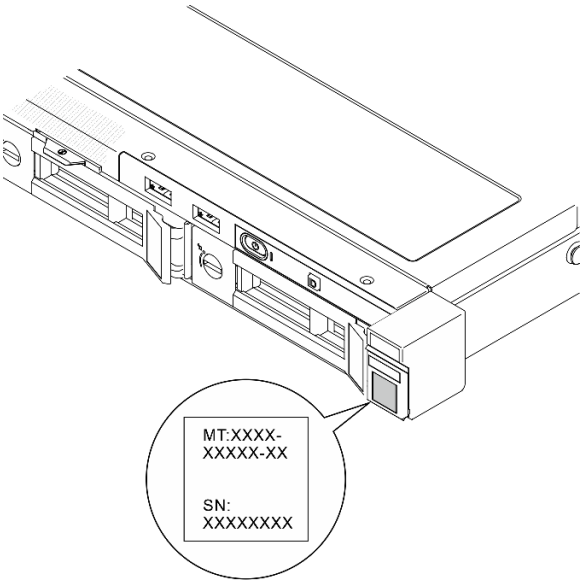

Figura 33. Local da etiqueta de identificação

Etiqueta de acesso à rede do Lenovo XClarity Controller

Além disso, a etiqueta de acesso à rede do Lenovo XClarity Controller colada na guia de informações extraível localizada próxima à parte superior na frente do chassi, com o endereço MAC acessível com um puxão.

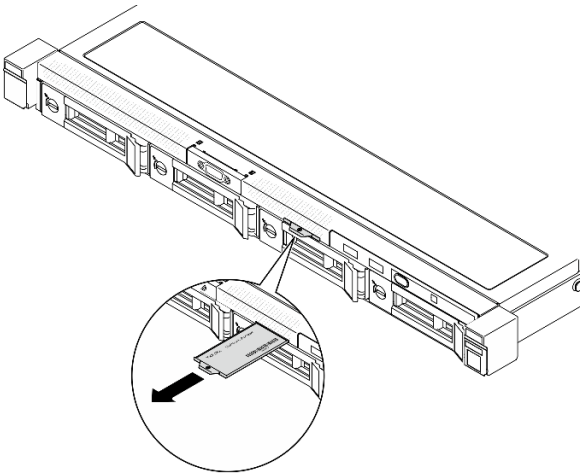

Figura 34. Etiqueta de acesso à rede do Lenovo XClarity Controller na guia de informações extraível

Etiqueta de serviço e código QR

Além disso, a etiqueta de serviço do sistema localizada na superfície interna da tampa superior frontal fornece um código de resposta rápida (QR) para acesso remoto às informações de serviço. Você pode digitalizar o código QR com um dispositivo móvel usando um aplicativo leitor de código QR e obter acesso rápido à página da Web Informações de Serviço. A página da Web Informações de Serviço fornece informações adicionais para instalação de peças e vídeos de substituição e códigos de erro para suporte ao servidor.

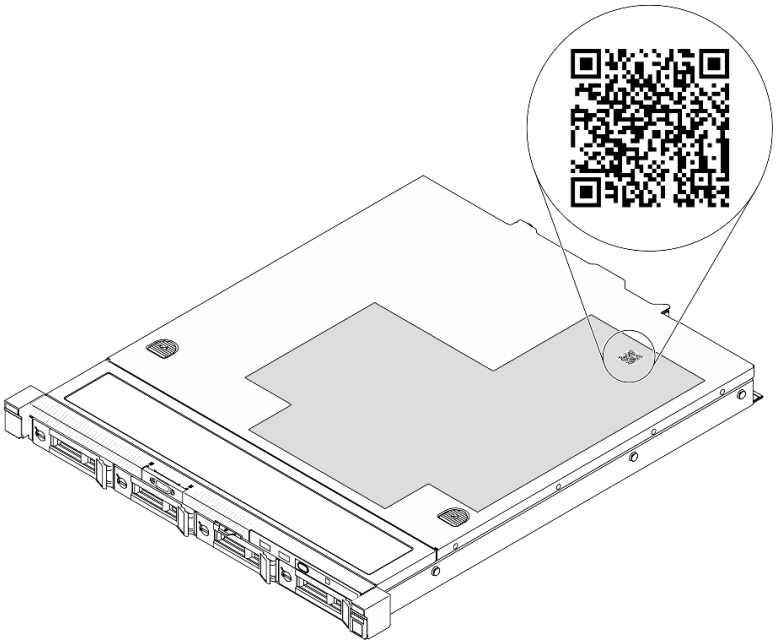

Figura 35. Etiqueta de serviço e código QR

Lista de verificação da configuração do servidor

Use a lista de verificação da configuração do servidor para assegurar que você executou todas as tarefas necessárias para configurar seu servidor.

O procedimento de instalação do servidor depende de sua configuração no momento da entrega. Em alguns casos, o servidor está completamente configurado e apenas é necessário conectá-lo à rede e a uma fonte de alimentação CA. Em seguida, será possível ligá-lo. Em outros casos, o servidor precisa de opções de hardware instaladas, requer configuração de hardware e firmware e instalação de um sistema operacional.

As etapas a seguir descrevem o procedimento geral para instalar um servidor.

Configurar o hardware do servidor

Conclua os seguintes procedimentos para configurar o hardware do servidor.

1. Desembale o pacote do servidor. Consulte "Conteúdo do pacote do servidor" na página 49.
2. Instale quaisquer opcionais de hardware e servidor necessários. Consulte os tópicos relacionados nos "Procedimentos de substituição de hardware" no *Guia do Usuário* ou no *Guia de Manutenção de Hardware*.
3. Se necessário, instale o trilho em um gabinete do rack padrão. Siga as instruções no *Guia de instalação do trilho* fornecido com o kit de trilhos.
4. Se necessário, instale o servidor em um gabinete do rack padrão. Siga as instruções no *Guia de instalação do trilho* fornecido com o kit de trilhos.
5. Conecte todos os cabos externos ao servidor. Consulte Capítulo 2 "Componentes do servidor" na página 17 para saber os locais do conector.

   Normalmente, será necessário conectar os seguintes cabos:

   - Conectar o servidor à fonte de alimentação
   - Conectar o servidor à rede de dados
   - Conectar o servidor ao dispositivo de armazenamento

- Conectar o servidor à rede de gerenciamento

6. Ligue o servidor.

   O local do botão de energia e o LED de energia são especificados em:

   - Capítulo 2 "Componentes do servidor" na página 17
   - "Solução de problemas pelos LEDs do sistema e exibição de diagnósticos" na página 35

   O servidor pode ser ligado (LED de energia aceso) de uma destas formas:

   - É possível pressionar o botão liga/desliga.
   - O servidor poderá reiniciar automaticamente após uma interrupção de energia.
   - O servidor pode responder a solicitações de ativação remotas enviadas ao Lenovo XClarity Controller.

   Nota: É possível acessar a interface do processador de gerenciamento para configurar o sistema sem ligar o servidor. Sempre que o servidor está conectado a uma fonte de alimentação, a interface do processador de gerenciamento está disponível. Para obter detalhes sobre como acessar o processador de servidor de gerenciamento, consulte a seção "Abrindo e usando a interface da Web do XClarity Controller" na documentação do XCC compatível com seu servidor em https://pubs.lenovo.com/lxcc-overview/.

7. Valide o servidor. O LED de energia, o LED do conector Ethernet e o LED de rede devem estar acesos com luz verde, o que significa que o hardware do servidor foi configurado com êxito.

   Consulte "Solução de problemas pelos LEDs do sistema e exibição de diagnósticos" na página 35 para obter mais informações sobre as indicações do LED.

Configure o sistema.

Conclua os procedimentos a seguir para configurar o sistema. Para obter instruções detalhadas, consulte Capítulo 5 "Configuração do sistema" na página 53.

1. Configure a conexão de rede para o Lenovo XClarity Controller com a rede de gerenciamento.
2. Atualize o firmware do servidor, se necessário.
3. Configure o firmware do servidor.

   As seguintes informações estão disponíveis para a configuração do RAID:

   - https://lenovopress.lenovo.com/lp0578-lenovo-raid-introduction
   - https://lenovopress.lenovo.com/lp0579-lenovo-raid-management-tools-and-resources

4. Instale o sistema operacional.
5. Faça backup da configuração do servidor.
6. Instale os aplicativos e programas para os quais o servidor deve ser usado.

Capítulo 5. Configuração do sistema

Conclua estes procedimentos para configurar seu sistema.

Configurar a conexão de rede para o Lenovo XClarity Controller

Antes de acessar Lenovo XClarity Controller em sua rede, é necessário especificar como o Lenovo XClarity Controller vai se conectar à rede. Dependendo de como a conexão de rede é implementada, pode ser necessário também especificar endereço IP estático.

Os seguintes métodos estão disponíveis para definir a conexão de rede para o Lenovo XClarity Controller se você não estiver usando DHCP:

- Se um monitor estiver conectado ao servidor, você poderá usar Lenovo XClarity Provisioning Manager para configurar a conexão de rede.

  Conclua as seguintes etapas para conectar o Lenovo XClarity Controller à rede usando Lenovo XClarity Provisioning Manager.

  1. Inicie o servidor.
  2. Pressione a tecla especificada nas instruções na tela para exibir a interface do Lenovo XClarity Provisioning Manager. (Para obter mais informações, consulte a seção "Inicialização" na documentação do LXPM compatível com seu servidor em https://pubs.lenovo.com/lxpm-overview/.)
  3. Acesse **LXPM → Configuração UEFI → Configurações da BMC** para especificar como o Lenovo XClarity Controller se conectará à rede.
     - Se você escolher uma conexão de IP estático, certifique-se de especificar um endereço IPv4 ou IPv6 disponível na rede.
     - Se você escolher uma conexão DHCP, certifique-se de que o endereço MAC do servidor foi configurado no servidor DHCP.
  4. Clique em **OK** para aplicar a configuração e aguarde dois a três minutos.
  5. Use um endereço IPv4 ou IPv6 para conectar o Lenovo XClarity Controller.

     Importante: O Lenovo XClarity Controller é configurado inicialmente com um nome do usuário USERID e senha PASSW0RD (com um zero, não a letra O). Essa configuração de usuário padrão tem acesso de Supervisor. É necessário alterar esse nome de usuário e senha durante a configuração inicial para segurança aprimorada.

- Se nenhum monitor estiver conectado ao servidor, você poderá definir a conexão de rede pela interface Lenovo XClarity Controller. Conecte um cabo Ethernet de um laptop ao conector do Porta de gerenciamento do sistema XCC no servidor. Para obter o local do Porta de gerenciamento do sistema XCC, consulte Capítulo 2 "Componentes do servidor" na página 17.

  Nota: Certifique-se de modificar as configurações de IP no laptop de modo que ele esteja na mesma rede das configurações padrão do servidor.

  O endereço IPv4 padrão e o LLA (endereço de link local do IPv6) são fornecidos na etiqueta de acesso à rede do Lenovo XClarity Controller que está afixada na Aba de informações removível. Consulte o "Identificar o servidor e acessar o Lenovo XClarity Controller" na página 49.

- Se você estiver usando o aplicativo móvel Lenovo XClarity Administrator de um dispositivo móvel, é possível conectar-se ao Lenovo XClarity Controller por meio do conector USB Lenovo XClarity Controller no servidor. Para o local do conector USB Lenovo XClarity Controller, consulte Capítulo 2 "Componentes do servidor" na página 17.

© Copyright Lenovo 2024

Nota: O modo do conector USB do Lenovo XClarity Controller deve ser definido para gerenciar o Lenovo XClarity Controller (em vez do modo USB normal). Para alternar do modo normal para o modo de gerenciamento do Lenovo XClarity Controller, mantenha pressionado o botão de ID no servidor por pelo menos 3 segundos até que o LED pisque lentamente (uma vez a cada dois segundos). Consulte Capítulo 2 "Componentes do servidor" na página 17 para saber o local do botão de ID.

Para conectar-se usando o aplicativo móvel Lenovo XClarity Administrator:

1. Conecte o cabo USB do seu dispositivo móvel ao conector USB do Lenovo XClarity Controller no servidor.
2. Em seu dispositivo móvel, ative o compartilhamento de internet por USB.
3. Em seu dispositivo móvel, inicie o aplicativo móvel Lenovo XClarity Administrator.
4. Se a descoberta automática estiver desabilitada, clique em **Descoberta** na página Descoberta USB para conectar-se ao Lenovo XClarity Controller.

Para obter mais informações sobre como usar o aplicativo móvel Lenovo XClarity Administrator, consulte:

https://pubs.lenovo.com/lxca/lxca_usemobileapp

Configurar a porta USB frontal para conexão do Lenovo XClarity Controller

Antes de acessar o Lenovo XClarity Controller pela porta USB frontal, você precisa configurar a porta USB para conexão do Lenovo XClarity Controller.

Suporte ao servidor

Para verificar se o servidor oferece suporte para acessar o Lenovo XClarity Controller pela porta USB frontal, verifique uma das opções a seguir:

- Consulte Capítulo 2 "Componentes do servidor" na página 17.
- Se houver um ícone de chave inglesa na porta USB do seu servidor, será possível configurar a porta USB para se conectar ao Lenovo XClarity Controller. Além disso, é a única porta USB compatível com a atualização de automação USB do firmware e do módulo de segurança RoT.

Configurando a porta USB para conexão do Lenovo XClarity Controller

É possível alternar a porta USB entre normal e operação de gerenciamento do Lenovo XClarity Controller realizando uma das seguintes etapas.

- Mantenha pressionado o botão de ID por pelo menos 3 segundos até que o LED pisque lentamente (uma vez a cada dois segundos). Consulte Capítulo 2 "Componentes do servidor" na página 17 para obter informações sobre a localização do botão de ID.
- Na CLI do controlador de gerenciamento do Lenovo XClarity Controller, execute o comando `usbfp`. Para obter informações sobre como usar a CLI do Lenovo XClarity Controller, consulte a seção "Interface da linha de comandos" na documentação do XCC compatível com seu servidor em https://pubs.lenovo.com/lxcc-overview/.
- Na interface da Web do controlador de gerenciamento do Lenovo XClarity Controller, clique em **Configuração do BMC → Rede → Gerenciador da porta USB do painel frontal**. Para obter informações sobre as funções da interface da Web do Lenovo XClarity Controller, consulte a seção "Descrição das funções do XClarity Controller na interface da Web" na documentação do XCC compatível com seu servidor em https://pubs.lenovo.com/lxcc-overview/.

Verificando a configuração atual da porta USB

Também é possível verificar a configuração atual da porta USB usando a CLI do controlador de gerenciamento do Lenovo XClarity Controller (comando `usbfp`) ou a interface da Web do controlador de gerenciamento do Lenovo XClarity Controller (**Configuração do BMC → Rede → Gerenciador da porta USB do painel frontal**). Consulte as seções "Interface da linha de comandos" e "Descrição das funções do XClarity Controller na interface da Web" na documentação do XCC compatível com seu servidor em https://pubs.lenovo.com/lxcc-overview/.

Atualizar o firmware

Várias opções estarão disponíveis para atualizar o firmware para o servidor.

É possível usar as ferramentas listadas aqui para atualizar a maioria do firmware atual para o servidor e os dispositivos que estão instalados no servidor.

- Práticas recomendadas relacionadas à atualização de firmware estão disponíveis no local a seguir:
  - https://lenovopress.lenovo.com/lp0656-lenovo-thinksystem-firmware-and-driver-update-best-practices
- O firmware mais recente pode ser localizado no site a seguir:
  - https://datacentersupport.lenovo.com/tw/en/products/servers/thinksystem/sr250v3/7dcl/downloads/driver-list/
- É possível assinar a notificação do produto para ficar atualizado nas atualizações de firmware:
  - https://datacentersupport.lenovo.com/solutions/ht509500

Pacotes estáticos (Service Packs)

Em geral, a Lenovo lança firmware em pacotes chamados Pacotes estáticos (Service Packs). Para assegurar que as atualizações de firmware sejam compatíveis, você deve atualizar todo o firmware simultaneamente. Se você estiver atualizando o firmware para o Lenovo XClarity Controller e a UEFI, atualize o firmware para o Lenovo XClarity Controller primeiro.

Terminologia do método de atualização

- **Atualização em banda**. A instalação ou atualização é executada usando uma ferramenta ou um aplicativo em um sistema operacional que está em execução na CPU central do servidor.
- **Atualização fora de banda**. A instalação ou atualização é executada pelo Lenovo XClarity Controller, que coleta a atualização e a direciona ao subsistema ou dispositivo de destino. Atualizações fora de banda não apresentam dependência por um sistema operacional em execução na CPU central. Entretanto, a maioria de operações fora de banda requer que o servidor esteja no estado de energia S0 (em operação).
- **Atualização no destino.** A instalação ou a atualização é iniciada em um sistema operacional instalado que está em execução no próprio servidor de destino.
- **Atualização fora do destino.** A instalação ou atualização é iniciada em um dispositivo de computação que interage diretamente com o Lenovo XClarity Controller do servidor.
- **Pacotes estáticos (Service Packs)**. Pacotes estáticos (Service Packs) são atualizações em pacote concebidas e testadas para fornecer o nível interdependente de funcionalidade, desempenho e compatibilidade. Pacotes estáticos (Service Packs) são específicos para o tipo de máquina servidor e foram desenvolvidos (com atualizações de firmware e driver de dispositivo) para dar suporte a distribuições dos sistemas operacionais Windows Server, Red Hat Enterprise Linux (RHEL) e SUSE Linux Enterprise Server (SLES). Pacotes estáticos somente de firmware específicos para máquina (Service Packs) também estão disponíveis.

Ferramentas de atualização do firmware

Consulte a tabela a seguir para determinar a melhor ferramenta Lenovo para instalar e configurar o firmware:

Ferramenta	Métodos de atualização suportados	Atualizações do firmware do sistema de núcleo	Atualizações de firmware de dispositivos de E/S	Atualizações de firmware de unidade	Interface gráfica do usuário	Interface da linha de comando	É compatível com Pacotes estáticos (Service Packs)
Lenovo XClarity Provisioning Manager (LXPM)	Dentro da banda[2] No destino	√			√		
Lenovo XClarity Controller (XCC)	Dentro da banda[4] Fora da banda Fora do destino	√	Dispositivos de E/S selecionados	√[3]	√		√
Lenovo XClarity Essentials OneCLI (OneCLI)	Dentro da banda Fora da banda No destino Fora do destino	√	Todos os dispositivos de E/S	√[3]		√	√
Lenovo XClarity Essentials UpdateXpress (LXCE)	Dentro da banda Fora da banda No destino Fora do destino	√	Todos os dispositivos de E/S		√		√
Lenovo XClarity Essentials Bootable Media Creator (BoMC)	Dentro da banda Fora da banda Fora do destino	√	Todos os dispositivos de E/S		√ (Aplicativo BoMC)	√ (Aplicativo BoMC)	√

Ferramenta	Métodos de atualização suportados	Atualizações do firmware do sistema de núcleo	Atualizações de firmware de dispositivos de E/S	Atualizações de firmware de unidade	Interface gráfica do usuário	Interface da linha de comando	É compatível com Pacotes estáticos (Service Packs)
Lenovo XClarity Administrator (LXCA)	Dentro da banda[1] Fora da banda[2] Fora do destino	√	Todos os dispositivos de E/S		√		√
Lenovo XClarity Integrator (LXCI) para VMware vCenter	Fora da banda Fora do destino	√	Dispositivos de E/S selecionados		√		
Lenovo XClarity Integrator (LXCI) para Microsoft Windows Admin Center	Dentro da banda Fora da banda No destino Fora do destino	√	Todos os dispositivos de E/S		√		√
Lenovo XClarity Integrator (LXCI) para Microsoft System Center Configuration Manager	Dentro da banda No destino	√	Todos os dispositivos de E/S		√		√

Notas:

1. Para atualizações de firmware de E/S.
2. Para atualizações de firmware do BMC e do UEFI.
3. A atualização de firmware da unidade é compatível apenas com as ferramentas e os métodos abaixo:
   - XCC Bare Metal Update (BMU): dentro da banda e requer reinicialização do sistema.
   - Lenovo XClarity Essentials OneCLI:
     - Para unidades compatíveis com os produtos ThinkSystem V2 e V3 (unidades legadas): dentro da banda e não requer reinicialização do sistema.
     - Para unidades compatíveis apenas com produtos ThinkSystem V3 (novas unidades): preparação para XCC e a conclusão da atualização com a BMU XCC (dentro da banda e requer reinicialização do sistema).
4. Somente Bare Metal Update (BMU).

- **Lenovo XClarity Provisioning Manager**

  No Lenovo XClarity Provisioning Manager, será possível atualizar o firmware do Lenovo XClarity Controller, o firmware do UEFI e o software Lenovo XClarity Provisioning Manager.

Nota: Por padrão, a interface gráfica do usuário do Lenovo XClarity Provisioning Manager é exibida quando você inicia o servidor e pressiona a tecla especificada nas instruções na tela. Se você alterou esse padrão para ser a configuração do sistema baseada em texto, poderá mostrar a interface gráfica do usuário na interface de configuração do sistema baseada em texto.

Para informações adicionais sobre como usar o Lenovo XClarity Provisioning Manager para atualizar o firmware, consulte:

Seção "Atualização de firmware" na documentação do LXPM compatível com seu servidor em https://pubs.lenovo.com/lxpm-overview/

- **Lenovo XClarity Controller**

  Se você precisar instalar uma atualização específica, poderá usar a interface do Lenovo XClarity Controller para um servidor específico.

  Notas:

  – Para executar uma atualização dentro da banda com o Windows ou o Linux, o driver do sistema operacional deve ser instalado, e a interface Ethernet sobre USB (às vezes, chamada de LAN sobre USB) deve ser habilitada.

    Para informações adicionais sobre a configuração de Ethernet sobre USB, consulte:

    Seção "Configurando Ethernet sobre USB" na versão da documentação do XCC compatível com seu servidor em https://pubs.lenovo.com/lxcc-overview/

  – Se você atualizar o firmware por meio do Lenovo XClarity Controller, verifique se baixou e instalou os drivers de dispositivo mais recentes para o sistema operacional que está em execução no servidor.

  Para obter informações adicionais sobre como usar o Lenovo XClarity Controller para atualizar o firmware, consulte:

  Seção "Atualizando o firmware do servidor" na documentação do XCC compatível com seu servidor em https://pubs.lenovo.com/lxcc-overview/

- **Lenovo XClarity Essentials OneCLI**

  Lenovo XClarity Essentials OneCLI é uma coleção de aplicativos de linha de comando que pode ser usada para gerenciar servidores Lenovo: O aplicativo de atualização pode ser usado para atualizar firmware e drivers de dispositivo para os servidores. A atualização pode ser executada no sistema operacional host do servidor (dentro da banda) ou remotamente por meio do BMC do servidor (fora da banda).

  Para obter informações adicionais sobre como usar o Lenovo XClarity Essentials OneCLI para atualizar o firmware, consulte:

  https://pubs.lenovo.com/lxce-onecli/onecli_c_update

- **Lenovo XClarity Essentials UpdateXpress**

  O Lenovo XClarity Essentials UpdateXpress fornece a maioria das funções de atualização OneCLI por meio de uma interface gráfica do usuário (GUI). É possível usá-lo para adquirir e implantar pacotes de atualização de pacote estático e atualizações individuais. O pacote estático contém atualizações de firmware e drivers de dispositivo para o Microsoft Windows e o Linux.

  É possível obter um Lenovo XClarity Essentials UpdateXpress no seguinte local:

  https://datacentersupport.lenovo.com/solutions/lnvo-xpress

- **Lenovo XClarity Essentials Bootable Media Creator**

  É possível usar o Lenovo XClarity Essentials Bootable Media Creator para criar mídia inicializável que seja adequada para atualizações de firmware, atualizações do VPD, inventário e coleta do FFDC, configuração

do sistema avançada, gerenciamento de chaves FoD, apagamento seguro, configuração do RAID e diagnóstico em servidores compatíveis.

É possível obter o Lenovo XClarity Essentials BoMC do seguinte local:

https://datacentersupport.lenovo.com/solutions/lnvo-bomc

- **Lenovo XClarity Administrator**

  Se você estiver gerenciando vários servidores usando o Lenovo XClarity Administrator, poderá atualizar o firmware para todos os servidores gerenciados por meio dessa interface. O gerenciamento de firmware é simplificado designando políticas de conformidade de firmware para terminais gerenciados. Quando você cria e atribui uma política de conformidade para terminais gerenciados, o Lenovo XClarity Administrator monitora alterações no inventário para esses terminais e sinaliza todos os terminais que estão fora de conformidade.

  Para obter informações adicionais sobre como usar o Lenovo XClarity Administrator para atualizar o firmware, consulte:

  https://pubs.lenovo.com/lxca/update_fw

- Ofertas do **Lenovo XClarity Integrator**

  As ofertas do Lenovo XClarity Integrator podem integrar recursos de gerenciamento do Lenovo XClarity Administrator e seu servidor com o software usado em uma determinada infraestrutura de implantação, como VMware vCenter, Microsoft Admin Center ou Microsoft System Center.

  Para obter informações adicionais sobre como usar o Lenovo XClarity Integrator para atualizar o firmware, consulte:

  https://pubs.lenovo.com/lxci-overview/

Configurar o firmware

Várias opções estão disponíveis para instalar e configurar o firmware para o servidor.

Importante: A Lenovo não recomenda configurar a opção ROMs como **Legado**, mas é possível realizar essa configuração se necessário. Essa configuração impede o carregamento dos drivers UEFI para os dispositivos de slot, o que pode causar efeitos colaterais negativos para o software da Lenovo, como LXCA, OneCLI e XCC. Esses efeitos colaterais incluem, mas não se limitam à impossibilidade de determinar os detalhes do cartão de adaptador, como o nome do modelo e os níveis de firmware. Por exemplo, "ThinkSystem RAID 930-16i 4GB Flash" pode ser exibido como "Adaptador 06:00:00". Em alguns casos, a funcionalidade em um adaptador PCIe específico pode não estar habilitada corretamente.

- **Lenovo XClarity Provisioning Manager (LXPM)**

  No Lenovo XClarity Provisioning Manager, é possível definir as configurações UEFI para o seu servidor.

  Notas: O Lenovo XClarity Provisioning Manager fornece uma interface gráfica do usuário para configurar um servidor. A interface baseada em texto para a configuração do sistema (o Setup Utility) também está disponível. No Lenovo XClarity Provisioning Manager, é possível optar por reiniciar o servidor e acessar a interface baseada em texto. Além disso, é possível optar por tornar essa interface baseada em texto a interface padrão exibida ao iniciar o LXPM. Para fazer isso, acesse **Lenovo XClarity Provisioning Manager → Configurar UEFI → Configurações do Sistema → <F1> Iniciar Controle → Configuração de texto**. Para iniciar o servidor com a interface gráfica do usuário, selecione **Auto** ou **Conjunto de ferramentas**.

  Consulte os documentos a seguir para obter mais informações:

- Procure a versão da documentação do LXPM compatível com seu servidor em https://pubs.lenovo.com/lxpm-overview/
- *Guia do Usuário do UEFI* em https://pubs.lenovo.com/uefi-overview/

- **Lenovo XClarity Essentials OneCLI**

  É possível usar o aplicativo e os comandos de configuração para exibir as definições de configuração atuais do sistema e fazer alterações no Lenovo XClarity Controller e na UEFI. As informações de configuração salvas podem ser usadas para replicar ou restaurar outros sistemas.

  Para obter informações sobre como configurar o servidor usando o Lenovo XClarity Essentials OneCLI, consulte:

  https://pubs.lenovo.com/lxce-onecli/onecli_c_settings_info_commands

- **Lenovo XClarity Administrator**

  É possível fornecer rapidamente e pré-provisionar todos os servidores usando uma configuração consistente. Definições de configuração (como armazenamento local, adaptadores de E/S, configurações de inicialização, firmware, portas e configurações UEFI e Lenovo XClarity Controller) são salvas como um padrão de servidor que pode ser aplicado a um ou mais servidores gerenciados. Quando os padrões de servidor são atualizados, as mudanças são implantadas automaticamente nos servidores aplicados.

  Detalhes específicos sobre como atualizar o firmware usando o Lenovo XClarity Administrator estão disponíveis em:

  https://pubs.lenovo.com/lxca/server_configuring

- **Lenovo XClarity Controller**

  É possível configurar o processador de gerenciamento para o servidor por meio da interface da Web do Lenovo XClarity Controller, da interface da linha de comandos ou da API do Redfish.

  Para obter informações sobre como configurar o servidor usando o Lenovo XClarity Controller, consulte:

  Seção "Configurando o servidor" na documentação do XCC compatível com seu servidor em https://pubs.lenovo.com/lxcc-overview/

Configuração do módulo de memória

O desempenho da memória depende de vários variáveis, como o modo, a velocidade, as classificações, o preenchimento e o processador da memória.

Informações sobre como otimizar o desempenho da memória e configurar a memória está disponível no Lenovo Press:

https://lenovopress.lenovo.com/servers/options/memory

Além disso, você pode usar um configurator de memória, que está disponível no seguinte site:

https://dcsc.lenovo.com/#/memory_configuration

Configuração do RAID

Usar um RAID (Redundant Array of Independent Disks) para armazenar dados continua a ser um dos métodos mais comuns e rentáveis de aumentar o desempenho de armazenamento, a disponibilidade e capacidade de um servidor.

O RAID aumenta o desempenho, permitindo que várias unidades processem solicitações de E/S simultaneamente. O RAID pode também evitar perda de dados em caso de uma falha de unidade,

reconstruindo (ou recriando) os dados ausentes da unidade com falha usando os dados da unidades restantes.

A matriz RAID (também conhecida como grupo de unidades RAID) é um grupo de várias unidades físicas que usa um determinado método comum para distribuir dados nas unidades. Uma unidade virtual (também conhecida como disco virtual ou unidade lógica) é uma partição no grupo da unidade que é composto de segmentos de dados contíguos nas unidades. A unidade virtual é apresentada ao sistema operacional do host como um disco físico que pode ser particionado para criar unidades lógicas ou volumes do SO.

Uma introdução ao RAID está disponível no seguinte site Lenovo Press:

https://lenovopress.lenovo.com/lp0578-lenovo-raid-introduction

Informações detalhadas sobre recursos e ferramentas de gerenciamento RAID estão disponíveis no seguinte site Lenovo Press:

https://lenovopress.lenovo.com/lp0579-lenovo-raid-management-tools-and-resources

Intel VROC

Ativando Intel VROC

Antes de configurar o RAID para unidades NVMe, siga estas etapas para ativar o VROC:

1. Reinicie o sistema. Antes de iniciar o sistema operacional, pressione a tecla especificada nas instruções na tela para entrar no Setup Utility. (Para obter mais informações, consulte a seção "Inicialização" na documentação do LXPM compatível com seu servidor em https://pubs.lenovo.com/lxpm-overview/.)
2. Acesse **Configurações do Sistema → Dispositivos e portas de E/S → Modo integrado SATA → RAID** e ative a opção.
3. Salve as alterações e reinicialize o sistema.

Configurações do Intel VROC

A Intel oferece várias configurações de VROC com diferentes níveis de RAID e suporte de SSD. Consulte o seguinte para obter mais detalhes.

Notas:
- Os níveis de RAID aceitos variam de acordo com o modelo. Para ver o nível de RAID aceito pelo SR250 V3, consulte Especificações técnicas.

Configurações do Intel VROC para SSDs SATA	Requisitos
Intel VROC SATA RAID	• Aceita os níveis de RAID 0, 1, 5 e 10.

Implantar o sistema operacional

Há várias opções disponíveis para implantar um sistema operacional no servidor.

Sistemas operacionais disponíveis

- Microsoft Windows Server
- VMware ESXi
- Red Hat Enterprise Linux
- SUSE Linux Enterprise Server

Lista completa de sistemas operacionais disponíveis: https://lenovopress.lenovo.com/osig.

Implantação baseada em ferramentas

- **Vários servidores**

  Ferramentas disponíveis:

  – Lenovo XClarity Administrator

    https://pubs.lenovo.com/lxca/compute_node_image_deployment

  – Lenovo XClarity Essentials OneCLI

    https://pubs.lenovo.com/lxce-onecli/onecli_r_uxspi_proxy_tool

  – Lenovo XClarity Integrator pacote de implantação para SCCM (apenas para sistema operacional Windows)

    https://pubs.lenovo.com/lxci-deploypack-sccm/dpsccm_c_endtoend_deploy_scenario

- **Servidor único**

  Ferramentas disponíveis:

  – Lenovo XClarity Provisioning Manager

    Seção "Instalação do SO" na documentação do LXPM compatível com seu servidor em https://pubs.lenovo.com/lxpm-overview/

  – Lenovo XClarity Essentials OneCLI

    https://pubs.lenovo.com/lxce-onecli/onecli_r_uxspi_proxy_tool

  – Lenovo XClarity Integrator pacote de implantação para SCCM (apenas para sistema operacional Windows)

    https://pubs.lenovo.com/lxci-deploypack-sccm/dpsccm_c_endtoend_deploy_scenario

Implantação manual

Se não for possível acessar as ferramentas acima, siga estas instruções, baixe o *Guia de instalação do SO* correspondente e implante o sistema operacional manualmente consultando o guia.

1. Acesse https://datacentersupport.lenovo.com/solutions/server-os.
2. Selecione um sistema operacional no painel de navegação e clique em **Resources (Recursos)**.
3. Localize a área "Guias de instalação do SO" e clique nas instruções de instalação. Em seguida, siga as instruções para completar a tarefa de implantação do sistema operacional.

Fazer backup da configuração do servidor

Após configurar o servidor ou fazer alterações na configuração, é uma boa prática fazer um backup completo da configuração do servidor.

Certifique-se de criar backups para os seguintes componentes do servidor:

- **Processador de gerenciamento**

  É possível fazer backup da configuração do processador de gerenciamento por meio da interface do Lenovo XClarity Controller. Para obter detalhes sobre como fazer backup da configuração do processador de gerenciamento, consulte:

  Seção "Backup da configuração do BMC" na documentação do XCC compatível com seu servidor em https://pubs.lenovo.com/lxcc-overview/.

Outra opção é usar o comando `save` do Lenovo XClarity Essentials OneCLI para criar um backup de todas as definições de configuração. Para obter mais informações sobre o comando `save`, consulte:

https://pubs.lenovo.com/lxce-onecli/onecli_r_save_command

- **Sistema Operacional**

  Use seus métodos de backup para fazer backup do sistema operacional e dos dados do usuário para o servidor.

Apêndice A. Obtendo ajuda e assistência técnica

Se precisar de ajuda, serviço ou assistência técnica ou apenas desejar mais informações sobre produtos Lenovo, você encontrará uma ampla variedade de fontes disponíveis da Lenovo para ajudá-lo.

Na Web, informações atualizadas sobre sistemas, dispositivos opcionais, serviços e suporte Lenovo estão disponíveis em:

http://datacentersupport.lenovo.com

Nota: A IBM é o provedor de serviço preferencial da Lenovo para o ThinkSystem

Antes de Ligar

Antes de telefonar, há várias etapas que você pode realizar para tentar resolver o problema por conta própria. Se você decidir que realmente precisa ligar para obter assistência, colete todas as informações que serão necessárias para o técnico de serviço resolver mais rapidamente o problema.

Tente resolver o problema por conta própria

Você pode resolver muitos problemas sem assistência externa, seguindo os procedimentos de resolução de problemas que a Lenovo fornece na ajuda on-line ou na documentação fornecida com o produto Lenovo. A ajuda online também descreve os testes de diagnóstico que podem ser executados. A documentação da maioria dos sistemas, sistemas operacionais e programas contém procedimentos de resolução de problemas e explicações de mensagens de erro e códigos de erro. Se suspeitar de um problema de software, consulte a documentação do sistema operacional ou do programa.

É possível encontrar a documentação dos seus produtos ThinkSystem no seguinte local:

https://pubs.lenovo.com/

Você pode realizar as seguintes etapas para tentar resolver o problema por conta própria:

- Verifique todos os cabos para certificar-se de que estejam conectados.
- Verifique os comutadores de energia para certificar-se de que o sistema e os dispositivos opcionais estejam ativados.
- Verifique se há software, firmware e drivers de dispositivo do sistema operacional atualizados para seu produto Lenovo. (Consulte os links a seguir) Os termos e condições da Lenovo Warranty indicam que você, o proprietário do produto Lenovo, é responsável pela manutenção e atualização de todos os softwares e firmwares do produto (a menos que ele seja coberto por um contrato de manutenção adicional). Seu técnico de serviço solicitará que você faça upgrade do software e firmware se o problema tiver uma solução documentada dentro de um upgrade do software.
  - Downloads de drivers e softwares
    - https://datacentersupport.lenovo.com/tw/en/products/servers/thinksystem/sr250v3/7dcl/downloads/driver-list/
  - Centro de suporte de sistema operacional
    - https://datacentersupport.lenovo.com/solutions/server-os
  - Instruções de instalação do sistema operacional
    - https://pubs.lenovo.com/thinksystem#os-installation

© Copyright Lenovo 2024

- Se você tiver instalado um novo hardware ou software em seu ambiente, verifique o https://serverproven.lenovo.com para se certificar de que o hardware e o software sejam suportados por seu produto.
- Consulte "Determinação de problemas" no *Guia do Usuário* ou *Guia de Manutenção de Hardware* para obter instruções sobre como isolar e resolver problemas.
- Acesse http://datacentersupport.lenovo.com e verifique as informações para ajudar a resolver o problema.

  Para localizar as Dicas Técnicas disponíveis para seu servidor:

  1. Acesse http://datacentersupport.lenovo.com e navegue até a página de suporte do seu servidor.
  2. Clique em **How To's (Instruções)** no painel de navegação.
  3. Clique em **Article Type (Tipo de artigo) → Solution (Solução)** no menu suspenso.

     Siga as instruções na tela para escolher a categoria para o problema com que você está lidando.
- Confira o Fórum de data center da Lenovo em https://forums.lenovo.com/t5/Datacenter-Systems/ct-p/sv_eg para ver se outra pessoa encontrou um problema semelhante.

Coletando as informações necessárias para chamar o suporte

Se você precisar de um serviço de garantia em seu produto Lenovo, os técnicos de serviço poderão auxiliá-lo com mais eficácia se você preparar as informações apropriadas antes de ligar. Você também pode acessar http://datacentersupport.lenovo.com/warrantylookup para obter informações sobre a garantia do produto.

Reúna as informações a seguir para serem fornecidas ao técnico de serviço. Esses dados ajudarão o técnico a fornecer rapidamente uma solução para o seu problema e a assegurar que você receba o nível de serviço que contratou.

- Números de contrato do acordo de Manutenção de Hardware e Software, se aplicável
- Número de tipo de máquina (identificador de máquina com 4 dígitos da Lenovo). O número do tipo de máquina pode ser localizado na etiqueta de ID. Consulte "Identificar o servidor e acessar o Lenovo XClarity Controller" na página 49.
- Número do modelo
- Número de série
- Níveis atuais de UEFI e de firmware do sistema
- Outras informações pertinentes, como mensagem de erro e logs

Em vez de chamar o Suporte Lenovo, você pode acessar https://support.lenovo.com/servicerequest para enviar uma Solicitação de serviço eletrônica. Submeter uma Solicitação Eletrônica de Serviço iniciará o processo de determinação de uma solução para o seu problema, tornando as informações pertinentes disponíveis para os técnicos de serviço. Os técnicos de serviço Lenovo podem começar a trabalhar na sua solução assim que você tiver concluído e enviado uma Solicitação de Serviço Eletrônico.

Coletando dados de serviço

Para identificar claramente a causa raiz de um problema do servidor ou mediante solicitação do Suporte Lenovo, talvez seja necessário coletar dados de serviço que podem ser usados para realizar uma análise mais aprofundada. Os dados de serviço incluem informações como logs de eventos e inventário de hardware.

Os dados de serviço podem ser coletados pelas seguintes ferramentas:

- **Lenovo XClarity Provisioning Manager**

Use a função Coletar Dados de Serviço do Lenovo XClarity Provisioning Manager para coletar dados de serviço do sistema. É possível coletar dados do log do sistema existente ou executar um novo diagnóstico para coletar novos dados.

- **Lenovo XClarity Controller**

  É possível usar a interface da Web do Lenovo XClarity Controller ou a CLI para coletar dados de serviço do servidor. É possível salvar e enviar o arquivo salvo para o Suporte Lenovo.

  – Para obter mais informações sobre como usar a interface da Web para coletar dados de serviço, consulte a seção "Backup da configuração do BMC" na documentação do XCC compatível com seu servidor em https://pubs.lenovo.com/lxcc-overview/.

  – Para obter mais informações sobre como usar a CLI para coletar dados de serviço, consulte a seção "Comando `ffdc` do XCC" na documentação do XCC compatível com seu servidor em https://pubs.lenovo.com/lxcc-overview/.

- **Lenovo XClarity Administrator**

  O Lenovo XClarity Administrator pode ser configurado para coletar e enviar arquivos de diagnóstico automaticamente para o Suporte Lenovo quando determinados eventos que podem ser reparados ocorrerem no Lenovo XClarity Administrator e nos terminais gerenciados. É possível optar por enviar arquivos de diagnóstico ao Suporte Lenovo utilizando Call Home ou outro provedor de serviço que usar SFTP. Também é possível coletar arquivos de diagnóstico manualmente, abrir um registro de problemas e enviar arquivos de diagnóstico ao Suporte Lenovo.

  É possível obter mais informações sobre como configurar notificações automáticas de problemas no Lenovo XClarity Administrator em https://pubs.lenovo.com/lxca/admin_setupcallhome.

- **Lenovo XClarity Essentials OneCLI**

  O Lenovo XClarity Essentials OneCLI tem o aplicativo de inventário para coletar dados de serviço. Ele pode ser executado dentro e fora da banda. Quando está em execução dentro da banda no sistema operacional do host no servidor, o OneCLI pode coletar informações sobre o sistema operacional, como o log de eventos do sistema operacional, além dos dados de serviço do hardware.

  Para obter dados de serviço, você pode executar o comando `getinfor`. Para obter mais informações sobre como executar o `getinfor`, consulte https://pubs.lenovo.com/lxce-onecli/onecli_r_getinfor_command.

Entrando em contato com o Suporte

É possível entrar em contato com o Suporte para obter ajuda para resolver seu problema.

Você pode receber serviço de hardware por meio de um Provedor de Serviços Autorizados Lenovo. Para localizar um provedor de serviços autorizado pela Lenovo para prestar serviço de garantia, acesse https://datacentersupport.lenovo.com/serviceprovider e use a pesquisa de filtro para países diferentes. Para consultar os números de telefone do Suporte Lenovo, consulte https://datacentersupport.lenovo.com/supportphonelist para obter os detalhes de suporte da sua região.

Apêndice B. Documentos e suportes

Esta seção fornece documentos úteis, downloads de driver e firmware e recursos de suporte.

Download de documentos

Esta seção fornece a introdução e o link para download de documentos úteis.

Documentos

Baixe as seguintes documentações do produto em:

https://pubs.lenovo.com/sr250-v3/pdf_files

- ***Guias de instalação do trilho***
  - Instalação de trilhos em um rack
- ***Guia do Usuário***
  - Visão geral completa, configuração do sistema, substituição de componentes de hardware e solução de problemas.

    Capítulos selecionados no *Guia do Usuário*:
    - ***Guia de Configuração do Sistema*:** visão geral do servidor, identificação de componentes, exibição de LEDs do sistema e diagnósticos, retirada do produto da embalagem, instalação e configuração do servidor.
    - ***Guia de manutenção de hardware*:** instalação de componentes de hardware, roteamento de cabos e solução de problemas.
- ***Referência de mensagens e códigos***
  - Eventos do XClarity Controller, LXPM e uEFI
- ***Manual de UEFI***
  - Introdução à configuração de UEFI

Sites de suporte

Esta seção fornece downloads de driver e firmware e recursos de suporte.

Suporte e downloads

- Site de download de drivers e software para ThinkSystem SR250 V3
  - https://datacentersupport.lenovo.com/tw/en/products/servers/thinksystem/sr250v3/7dcl/downloads/driver-list/
- Fórum de data center da Lenovo
  - https://forums.lenovo.com/t5/Datacenter-Systems/ct-p/sv_eg
- Suporte a data center da Lenovo para ThinkSystem SR250 V3
  - https://datacentersupport.lenovo.com/products/servers/thinksystem/sr250v3/7dcl
- Documentos de informações de licença da Lenovo
  - https://datacentersupport.lenovo.com/documents/lnvo-eula
- Site do Lenovo Press (Guias de produtos/planilhas de especificações/documentação técnica)

© Copyright Lenovo 2024

  - https://lenovopress.lenovo.com/
- Declaração de Privacidade da Lenovo
  - https://www.lenovo.com/privacy
- Consultoria de segurança do produto Lenovo
  - https://datacentersupport.lenovo.com/product_security/home
- Planos de garantia de produtos Lenovo
  - http://datacentersupport.lenovo.com/warrantylookup
- Site do Lenovo Server Operating Systems Support Center
  - https://datacentersupport.lenovo.com/solutions/server-os
- Site do Lenovo ServerProven (pesquisa de compatibilidade de opções)
  - https://serverproven.lenovo.com
- Instruções de instalação do sistema operacional
  - https://pubs.lenovo.com/thinksystem#os-installation
- Enviar um eTicket (solicitação de serviço)
  - https://support.lenovo.com/servicerequest
- Assinar as notificações do produto Lenovo Data Center Group (ficar atualizado nas atualizações de firmware)
  - https://datacentersupport.lenovo.com/solutions/ht509500

Apêndice C. Avisos

É possível que a Lenovo não ofereça os produtos, serviços ou recursos discutidos nesta publicação em todos os países. Consulte um representante Lenovo local para obter informações sobre os produtos e serviços disponíveis atualmente em sua área.

Qualquer referência a produtos, programas ou serviços Lenovo não significa que apenas produtos, programas ou serviços Lenovo possam ser utilizados. Qualquer produto, programa ou serviço funcionalmente equivalente, que não infrinja nenhum direito de propriedade intelectual da Lenovo, poderá ser utilizado em substituição a esse produto, programa ou serviço. Entretanto, a avaliação e verificação da operação de qualquer outro produto, programa ou serviço são de responsabilidade do Cliente.

A Lenovo pode ter patentes ou solicitações de patentes pendentes relativas a assuntos descritos nesta publicação. O fornecimento desta publicação não é uma oferta e não fornece uma licença em nenhuma patente ou solicitações de patente. Pedidos devem ser enviados, por escrito, para:

Lenovo (United States), Inc.
8001 Development Drive
Morrisville, NC 27560
U.S.A.
Attention: Lenovo Director of Licensing

A LENOVO FORNECE ESTA PUBLICAÇÃO "NO ESTADO EM QUE SE ENCONTRA", SEM GARANTIA DE NENHUM TIPO, SEJA EXPRESSA OU IMPLÍCITA, INCLUINDO, MAS A ELAS NÃO SE LIMITANDO, AS GARANTIAS IMPLÍCITAS DE NÃO INFRAÇÃO, COMERCIALIZAÇÃO OU ADEQUAÇÃO A UM DETERMINADO PROPÓSITO. Alguns países não permitem a exclusão de garantias expressas ou implícitas em certas transações; portanto, essa disposição pode não se aplicar ao Cliente.

Essas informações podem conter imprecisões técnicas ou erros tipográficos. São feitas alterações periódicas nas informações aqui contidas; tais alterações serão incorporadas em futuras edições desta publicação. A Lenovo pode fazer aperfeiçoamentos e/ou alterações nos produtos ou programas descritos nesta publicação a qualquer momento sem aviso prévio.

Os produtos descritos nesta publicação não são destinados para uso em implantações ou em outras aplicações de suporte à vida, nas quais o mau funcionamento pode resultar em ferimentos ou morte. As informações contidas nesta publicação não afetam nem alteram as especificações ou garantias do produto Lenovo. Nada nesta publicação deverá atuar como uma licença expressa ou implícita nem como indenização em relação aos direitos de propriedade intelectual da Lenovo ou de terceiros. Todas as informações contidas nesta publicação foram obtidas em ambientes específicos e representam apenas uma ilustração. O resultado obtido em outros ambientes operacionais pode variar.

A Lenovo pode utilizar ou distribuir as informações fornecidas, da forma que julgar apropriada, sem incorrer em qualquer obrigação para com o Cliente.

Referências nesta publicação a Web sites que não são da Lenovo são fornecidas apenas por conveniência e não representam de forma alguma um endosso a esses Web sites. Os materiais contidos nesses Web sites não fazem parte dos materiais desse produto Lenovo e a utilização desses Web sites é de inteira responsabilidade do Cliente.

Todos os dados de desempenho aqui contidos foram determinados em um ambiente controlado. Portanto, o resultado obtido em outros ambientes operacionais pode variar significativamente. Algumas medidas podem ter sido tomadas em sistemas em nível de desenvolvimento e não há garantia de que estas medidas serão as mesmas em sistemas disponíveis em geral. Além disso, algumas medidas podem ter sido

© Copyright Lenovo 2024

estimadas através de extrapolação. Os resultados atuais podem variar. Os usuários deste documento devem verificar os dados aplicáveis para seu ambiente específico.

Marcas Registradas

LENOVO e THINKSYSTEM são marcas registradas da Lenovo.

Todas as outras marcas registradas são de propriedade de seus respectivos donos.

Notas Importantes

A velocidade do processador indica a velocidade do relógio interno do processador; outros fatores também afetam o desempenho do aplicativo.

A velocidade da unidade de CD ou DVD lista a taxa de leitura variável. As velocidades reais variam e frequentemente são menores que a velocidade máxima possível.

Ao consultar o armazenamento do processador, armazenamento real e virtual, ou o volume do canal, KB significa 1.024 bytes, MB significa 1.048.576 bytes e GB significa 1.073.741.824 bytes.

Ao consultar a capacidade da unidade de disco rígido ou o volume de comunicações, MB significa 1.000.000 bytes e GB significa 1.000.000.000 bytes. A capacidade total acessível pelo usuário pode variar, dependendo dos ambientes operacionais.

As capacidades máximas de unidades de disco rígido assumem a substituição de quaisquer unidades de disco rígido padrão e a população de todos os compartimentos de unidades de disco rígido com as maiores unidades com suporte disponibilizadas pela Lenovo.

A memória máxima pode requerer substituição da memória padrão com um módulo de memória opcional.

Cada célula da memória em estado sólido tem um número intrínseco, finito, de ciclos de gravação nos quais essa célula pode incorrer. Portanto, um dispositivo em estado sólido possui um número máximo de ciclos de gravação ao qual ele pode ser submetido, expressado como `total bytes written` (TBW). Um dispositivo que excedeu esse limite pode falhar ao responder a comandos gerados pelo sistema ou pode ser incapaz de receber gravação. A Lenovo não é responsável pela substituição de um dispositivo que excedeu seu número máximo garantido de ciclos de programas/exclusões, conforme documentado nas Especificações Oficiais Publicadas do dispositivo.

A Lenovo não representa ou garante produtos não Lenovo. O suporte (se disponível) a produtos não Lenovo é fornecido por terceiros, não pela Lenovo.

Alguns softwares podem ser diferentes de sua versão de varejo (se disponível) e podem não incluir manuais do usuário ou todos os recursos do programa.

Avisos de Emissão Eletrônica

Ao conectar um monitor ao equipamento, você deve usar o cabo de monitor designado e quaisquer dispositivos de supressão de interferência fornecidos com o monitor.

Avisos de emissões eletrônicas adicionais estão disponíveis em:

https://pubs.lenovo.com/important_notices/

Declaração RoHS BSMI da região de Taiwan

單元 Unit	限用物質及其化學符號 Restricted substances and its chemical symbols					
	鉛Lead (PB)	汞Mercury (Hg)	鎘Cadmium (Cd)	六價鉻 Hexavalent chromium (Cr^{+6})	多溴聯苯 Polybrominated biphenyls (PBB)	多溴二苯醚 Polybrominated diphenyl ethers (PBDE)
機架	○	○	○	○	○	○
外部蓋板	○	○	○	○	○	○
機械組合件	–	○	○	○	○	○
空氣傳動設備	–	○	○	○	○	○
冷卻組合件	–	○	○	○	○	○
內存模組	–	○	○	○	○	○
處理器模組	–	○	○	○	○	○
電纜組合件	–	○	○	○	○	○
電源供應器	–	○	○	○	○	○
儲備設備	–	○	○	○	○	○
印刷電路板	–	○	○	○	○	○

備考1. 〝超出0.1 wt %〞及〝超出0.01 wt %〞係指限用物質之百分比含量超出百分比含量基準值。

Note1 : “exceeding 0.1wt%” and “exceeding 0.01 wt%” indicate that the percentage content of the restricted substance exceeds the reference percentage value of presence condition.

備考2. 〝○〞係指該項限用物質之百分比含量未超出百分比含量基準值。

Note2 : “○”indicates that the percentage content of the restricted substance does not exceed the percentage of reference value of presence.

備考3. 〝 - 〞係指該項限用物質為排除項目。

Note3 : The “-“ indicates that the restricted substance corresponds to the exemption.

Informações de contato da região de Taiwan para importação e exportação

Contatos estão disponíveis para informações da região de Taiwan para importação e exportação.

委製商/進口商名稱: 台灣聯想環球科技股份有限公司
進口商地址: 台北市南港區三重路 66 號 8 樓
進口商電話: 0800-000-702

Lenovo