Guia de instalação do trilho

Inventário de peças do kit de trilho

O kit de trilho inclui as seguintes peças:

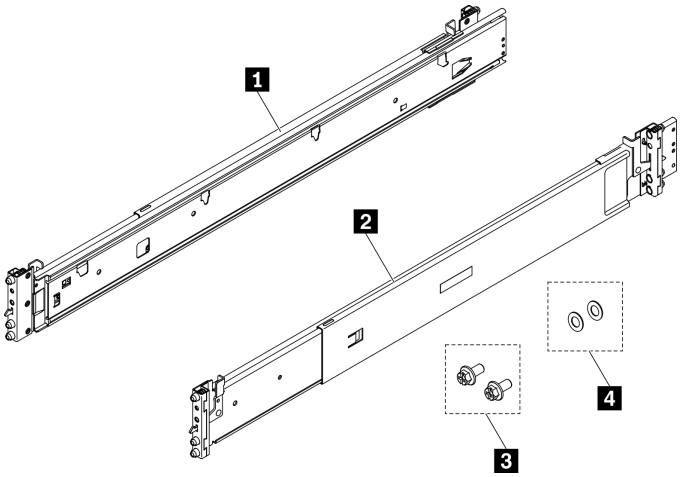

1 Um trilho esquerdo	3 Dois parafusos M5
2 Um trilho direito	4 Duas arruelas

Notas:
- Esse kit pode ser instalado em racks quadrados e de buraco redondo.
- Se alguma peça estiver ausente, entre em contato com o suporte local.

Leia estas orientações primeiro

Leia as diretrizes a seguir antes de instalar o kit de trilho e o sistema no rack.

- A distância de percurso do trilho é de 920 mm (36,22 polegadas)
- Instale o sistema em um rack que atenda aos seguintes requisitos:
  - Profundidade mínima de 150 mm (5,91 polegadas) entre os flanges de montagem frontal e a parte interna da porta frontal.
  - Profundidade mínima de 125 mm (4,92 polegadas) entre a parede traseira do chassi e a parte interna da porta traseira.
  - A distância máxima entre os flanges de montagem frontal e traseiro é de 812,8 mm (32,00 polegadas).
  - Se você desejar instalar os trilhos e uma PDU de 0 U no mesmo rack, o rack deverá atender aos seguintes requisitos de altura e profundidade:
    - 42 U ou superior
    - Sem CMA: pelo menos 1.185 mm (46,65 polegadas) de profundidade
  - Somente instale o sistema em um rack que tenha portas perfuradas. Remova as portas do rack e os painéis laterais para facilitar o acesso durante a instalação.
  - Ao instalar várias unidades, inicie com a instalação do dispositivo mais pesado na parte inferior do rack.
  - Consulte o *Manual de Manutenção* do sistema ou o *Guia de Instalação* do sistema para ver os requisitos de temperatura ambiente.

- Não bloqueie nenhuma ventilação de ar. Disponível pelo menos 15 cm (6 polegadas) de espaço para o fluxo de ar adequado.
- Não deixe espaço desocupado acima nem abaixo de um sistema instalado no rack vazio. Para ajudar a evitar danos aos componentes do sistema, sempre instale os painéis de preenchimento para cobrir o espaço desocupado e assegurar uma circulação de ar adequada.
- Não deixe mais de uma tampa do sistema para fora do rack ao mesmo tempo.
- Não sobrecarregue a tomada elétrica quando vários dispositivos estão instalados no rack.

S036

18 - 32 kg (39 - 70 lb)

32 - 55 kg (70 - 121 lb)

R006

CUIDADO:
Não coloque nenhum objeto em cima de um dispositivo montado em rack, a menos que o dispositivo montado em rack seja destinado ao uso como uma prateleira.

Instalar o kit de trilho no rack

Nota: Os trilhos são extensíveis conforme mostrado na ilustração a seguir.

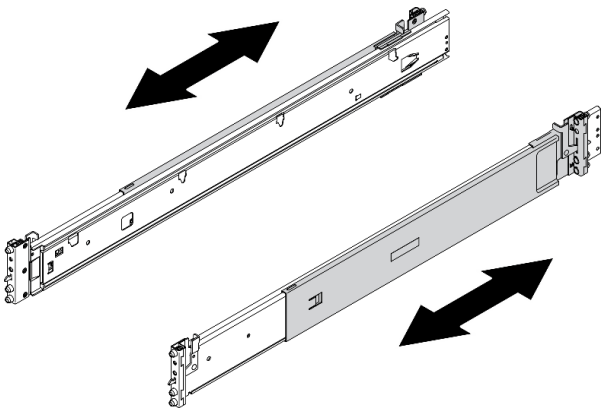

Etapa 1. Selecione o primeiro trilho que você deseja instalar.

Etapa 2. Verifique se o trilho está na posição mais curta.

Etapa 3. Instale o trilho no rack, iniciando pela parte traseira e continuando para a frente.

Parte posterior do rack	Frente do rack
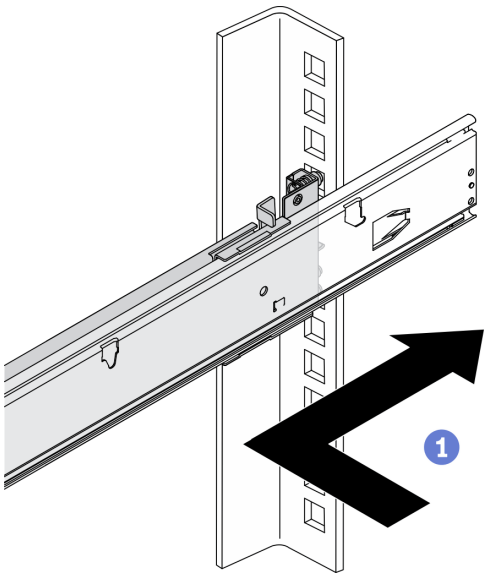	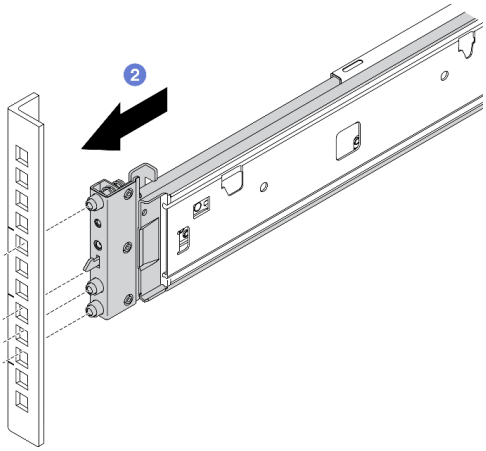
① Na parte interna do gabinete do rack, alinhe os pinos de montagem do trilho aos orifícios do flange do rack. Deslize o trilho para que os pinos e o gancho entrem nos orifícios do flange. **Nota:** Os orifícios no rack terão formato quadrado ou redondo.	② Alinhe os pinos de montagem do trilho aos orifícios do flange do rack; em seguida, deslize o trilho para frente e insira os pinos e o gancho nos orifícios do flange do rack.

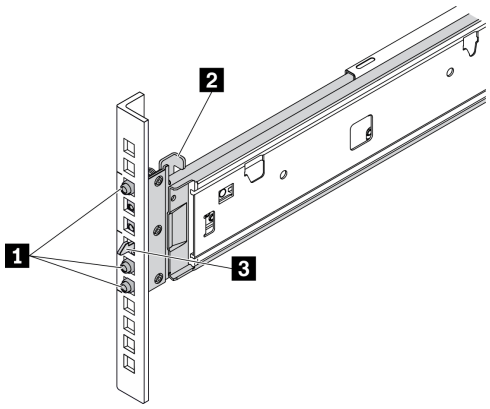

1 Pinos de montagem
2 Trava
3 Gancho

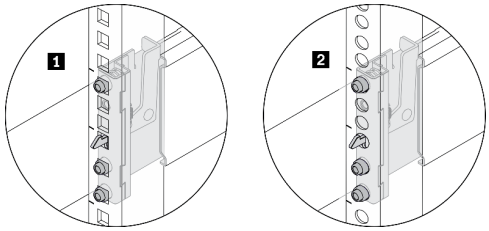

1 Rack de orifício quadrado
2 Rack de orifício redondo

Etapa 4. Verifique se o trilho está engatado com firmeza nos orifícios do flange inspecionando se o gancho está preso e deslizando para frente e para trás a fim de garantir que o trilho não saia do lugar.

Etapa 5. Repita as etapas 2 a 4 para instalar o outro trilho.

Etapa 6. Prossiga para a instalação do servidor. Consulte o *Manual de manutenção* do sistema ou o *Guia de configuração*.

Remover os trilhos do rack

Etapa 1. Remova o servidor dos trilhos. Consulte o *Manual de manutenção* do sistema ou o *Guia de configuração*.

Etapa 2. Se os trilhos estão presos na parte traseira do rack, solte os parafusos para desencaixar os trilhos do rack.

Etapa 3. Remova os trilhos do rack.

Frente do rack

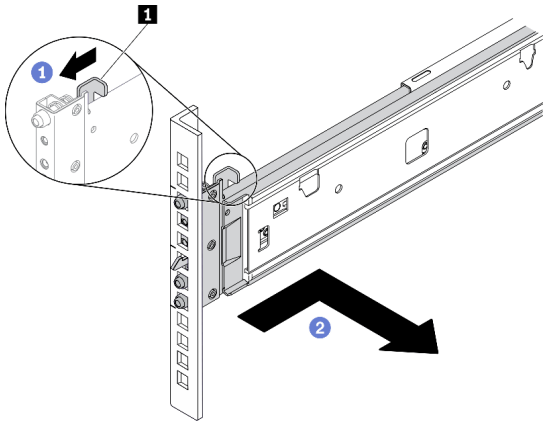

1 Trava

① Puxe a trava em direção aos orifícios do flange.

② Deslize o trilho para trás para desencaixar os pinos dos orifícios do flange.

Parte posterior do rack

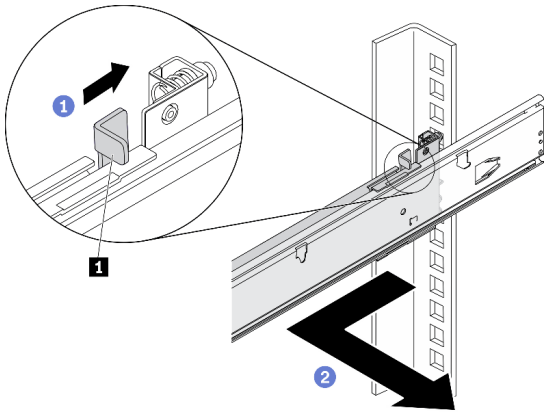

1 Trava

① Puxe a trava em direção aos orifícios do flange.

② Deslize o trilho para trás para desencaixar os pinos dos orifícios do flange.

Primeira Edição (Maio de 2021)

© Copyright .