滑軌安裝手冊

Rail kit parts inventory

免工具滑軌套件包含下列零件：

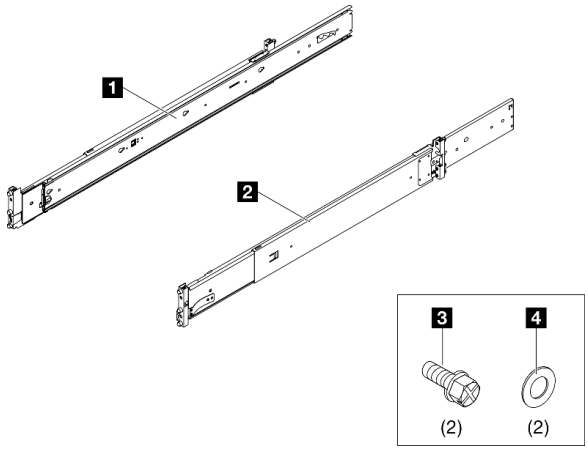

1 一個左滑軌

2 一個右滑軌

3 兩顆 M5 螺絲

4 兩個墊圈

附註：
- 此套件可以安裝在方孔和圓孔機架中。
- 如果缺少任何零件，請聯絡當地服務中心。

請先閱讀這些準則

在將滑軌套件和伺服器安裝到機架之前，請先閱讀下列準則。

- 滑軌的最大伸縮距離為 920 公釐（36.22 吋）。
- 請將伺服器安裝到符合下列要求的機架：
  - —前裝載凸緣和前門內部之間的最小深度為 150 公釐（5.91 吋）。
  - —伺服器後壁和後門內部之間的最小深度為 125 公釐（4.92 吋）。
  - —前裝載凸緣和後裝載凸緣之間的距離為 595 公釐（24 英吋）到 812.8 公釐（32 吋）。
  - —若要將滑軌和 0U PDU 安裝到同一個機架中，機架必須符合下列高度和深度的要求：
    - 42U 或以上
    - 不含 CMA：至少 1185 公釐（46.65 吋）深
  - —僅將伺服器安裝到有網狀式通風門的機架。安裝期間，請卸下機架門與側面板，以方便作業。
  - —安裝多個裝置時，先從安裝最重的裝置到機架的最下方開始。
  - —請參閱*使用手冊*以瞭解室溫的需求。
  - —請勿擋住任何通風孔。保留至少 15 公分（6 吋）的空間，以確保適當的氣流。
  - —請勿讓安裝在機架中的伺服器上方或下方有閒置空間。為防止伺服器元件損壞，請一律安裝填充板以覆蓋閒置空間，並確保有適當的空氣循環。
  - —請勿讓一部以上的伺服器同時滑出機架。
  - —機架中安裝有多個裝置時，請勿使電源插座超載。

如果您需要從機架卸下滑軌，請參閱伺服器*使用手冊*中的「硬體更換程序」一章。在 Lenovo 伺服器產品組合網頁搜尋您的伺服器並選取其*使用手冊*：https://pubs.lenovo.com/。

S036

18 - 32 公斤（39 - 70 磅）

32 - 55 公斤（70 - 121 磅）

警告：
抬動時，請遵循安全技術規範操作。

R006

警告：
請勿在裝載於機架的裝置上面放置任何物體，除非裝載於機架上的裝置預定做為擱架使用。

S037

警告：
這個組件或裝置的重量超過 55 公斤（121.2 磅）。這需要經過特別訓練的人員、起重裝置，或兩者兼備，才能安全地抬起此零件或裝置。

將滑軌套件安裝到機架

重要事項：確保滑軌的兩端處於相同的高度。

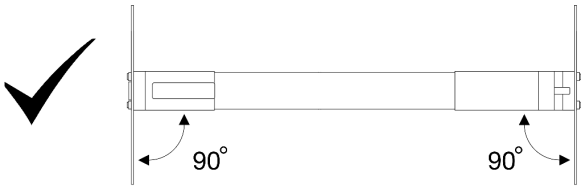

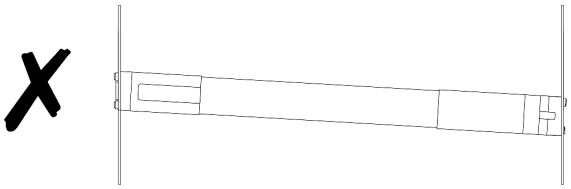

附註：

- 滑軌是可延伸的，如下圖所示。

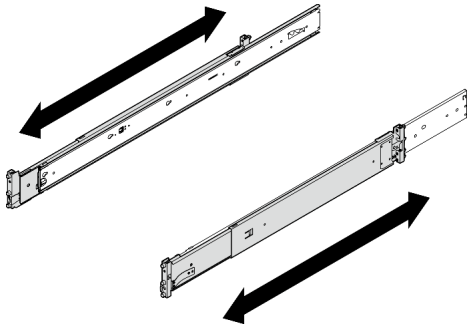

- 依照從後到前的順序，將滑軌安裝到機架上。
- 確定滑軌已縮至最短的位置。
- 滑軌安裝插腳佔用 2U 空間。安裝滑軌套件時，請遵循機架上的 U 空間標記。

步驟 1. 將後方安裝插腳安裝到機架。

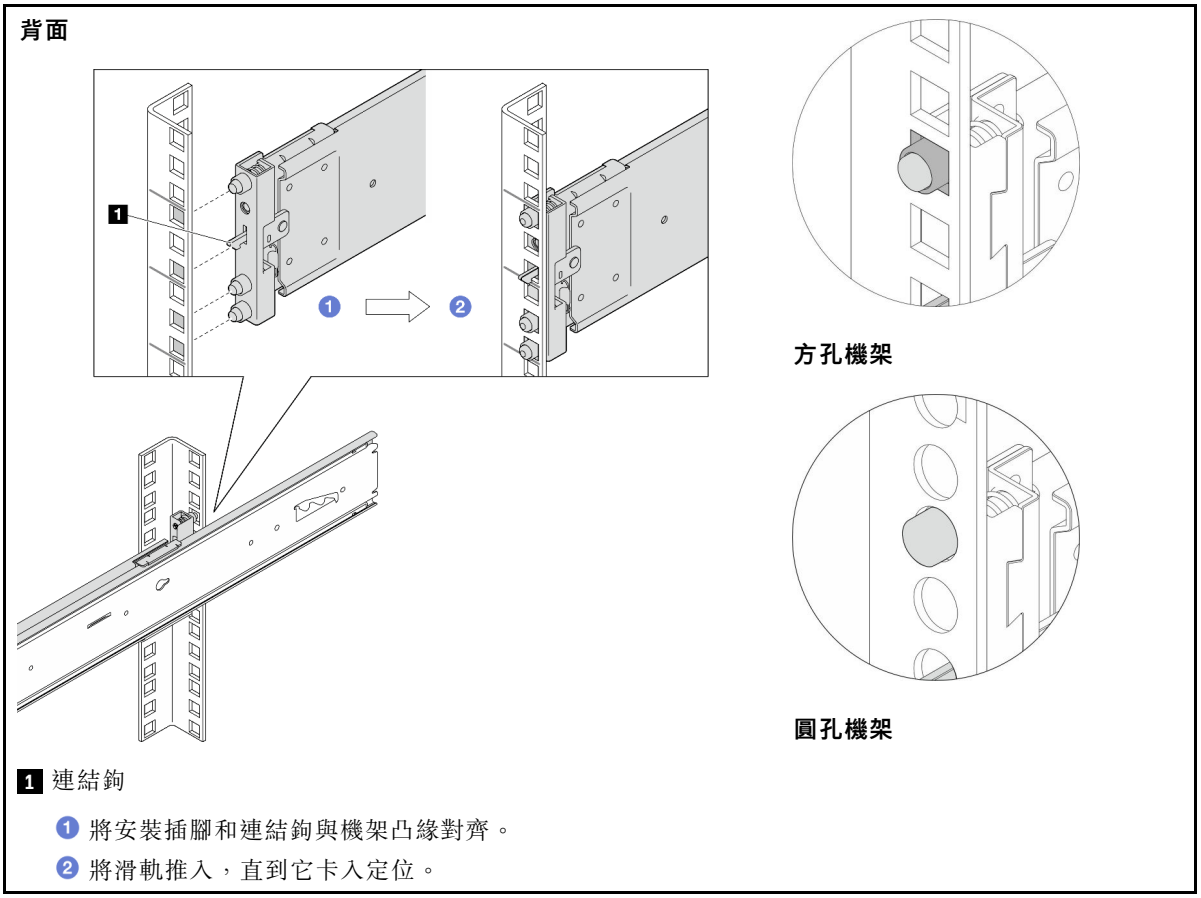

步驟 2. 將前方安裝插腳安裝到機架。

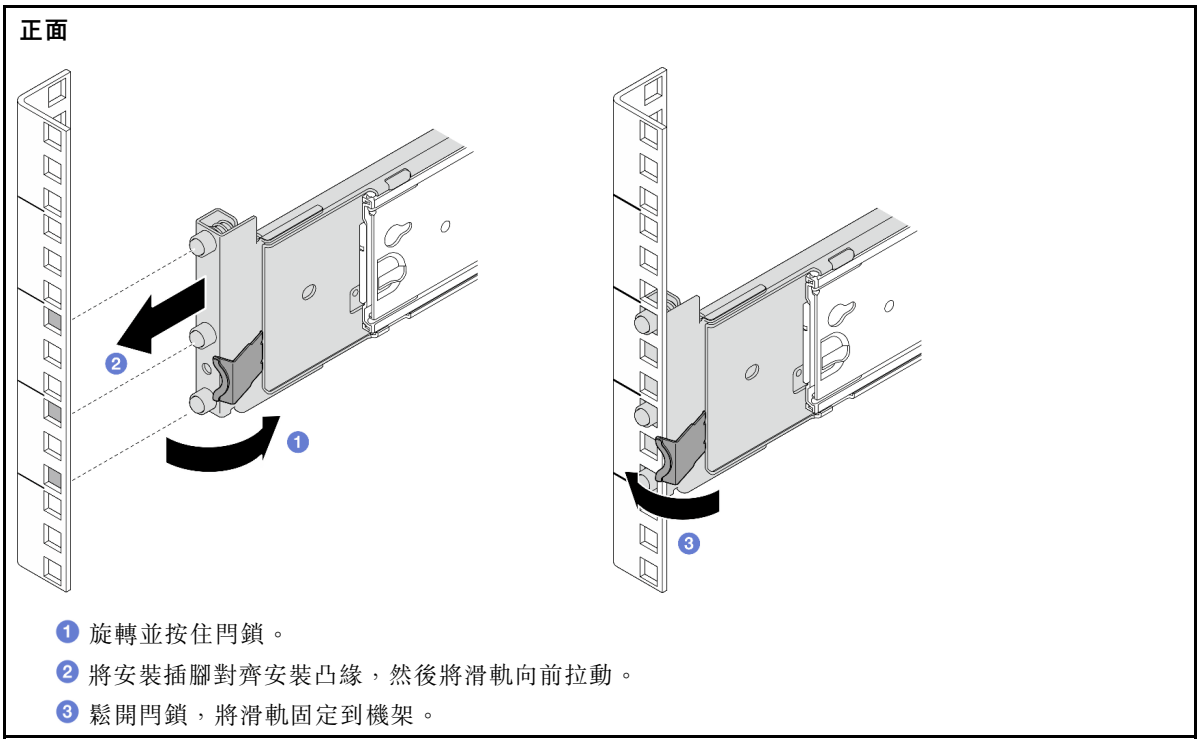

步驟 3. 如果您想運送已安裝伺服器的機架，或是將機架放置在容易振動的區域，請將 M5 螺絲和墊圈插入連結鉤上方的孔中。

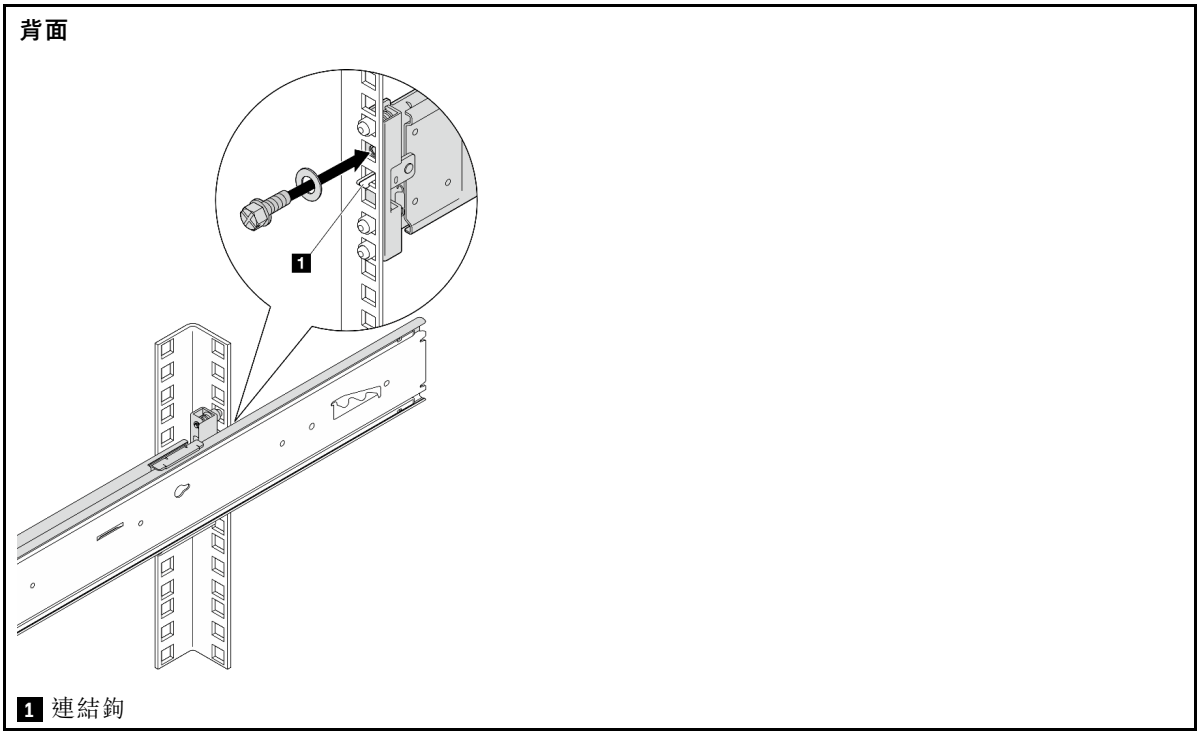

步驟 4. 對其他滑軌重複前三個步驟。

將伺服器安裝到滑軌

步驟 1. 抬起伺服器並將其放置在平坦且穩定的表面上。有兩個抬高選項可供使用：

若由兩人抬起，請事先卸下以下元件：

- 所有電源供應器
- 所有儲存硬碟
- 上蓋

否則，由三人或利用起重裝置抬起伺服器。

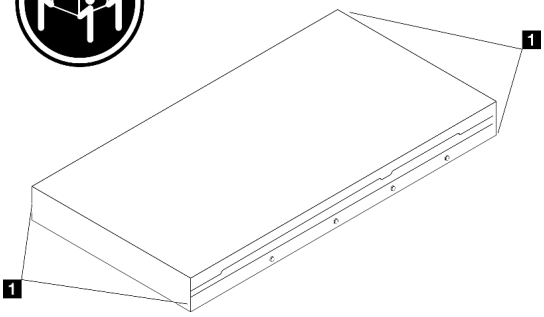

警告：
確保透過握住抬起點來抬起伺服器。

1 抬起點

步驟 2. 從中間導軌卸下內滑軌。

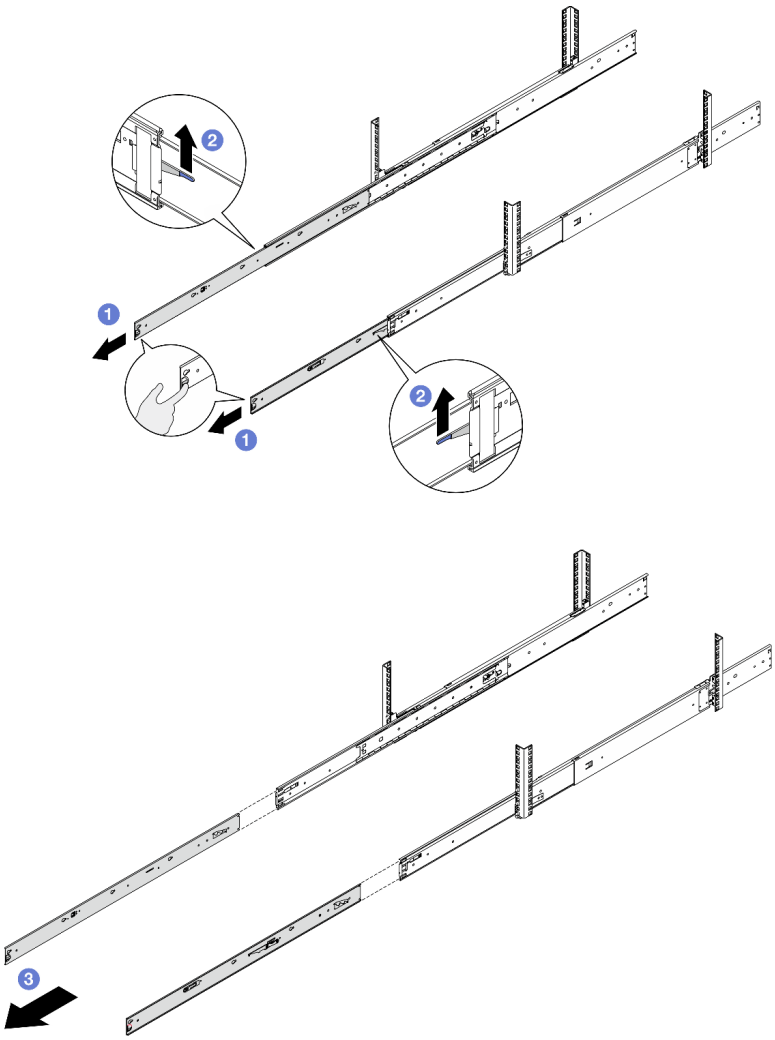

1. 將內滑軌完全拉出，直到其停止。
2. 提起鎖閂，然後拉動內滑軌，使其脫離中間滑軌。
3. 卸下內滑軌。

步驟 3. 將內滑軌上的插槽對齊伺服器側面的 T 形插腳，然後安裝內滑軌並將其向伺服器前滑動，直到 T 形插腳與內滑軌鎖入定位。

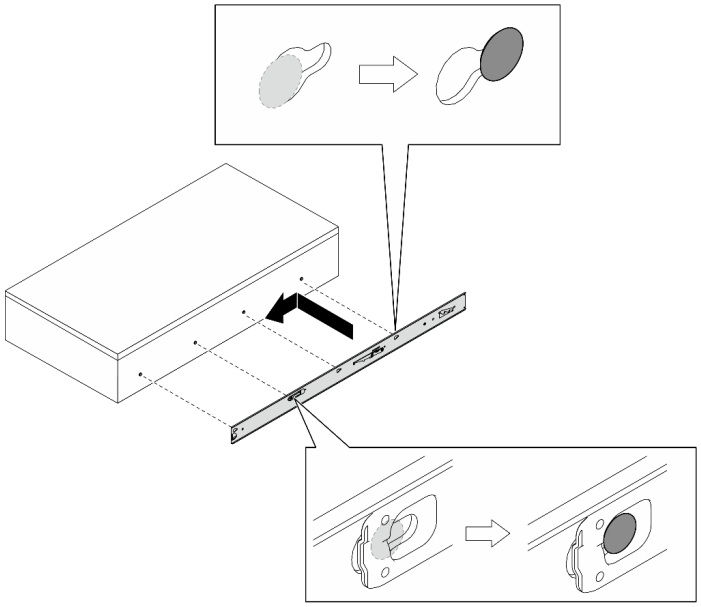

注意：內滑軌卡入定位後，您會聽到「喀嚓」一聲。

步驟 4. 對其他滑軌重複前一個步驟。

步驟 5. 將內滑軌的兩個後端對齊中間滑軌的開口，並確保兩對滑軌正確配合。然後，小心地將伺服器滑入機架，直到滑軌卡入定位。

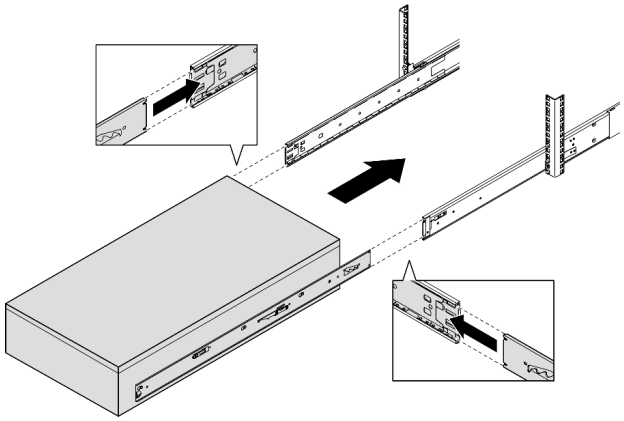

注意：在將內滑軌插入中間導軌之前，請確保滾珠固定器位於中間導軌的最前端。

步驟 6. 提起鎖閂以繼續將伺服器滑入。

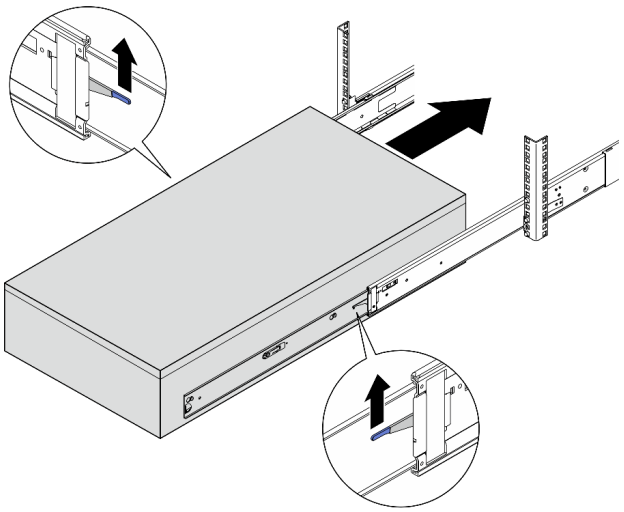

注意：將伺服器完全滑出並完全滑回，以確保滑軌運作正常。

步驟 7. 鎖緊指旋螺絲，將伺服器固定至機架。

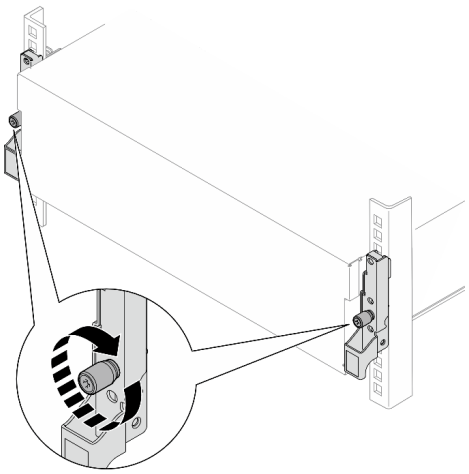

步驟 8. 重新安裝之前卸下的所有元件。

從滑軌卸下伺服器

步驟 1. 確定抬高方法。有兩個抬高選項可供使用：

若由兩人抬起，請事先卸下以下元件：
- 所有電源供應器
- 所有儲存硬碟
- 上蓋

否則，由三人或利用起重裝置抬起伺服器。

警告：
確保透過握住抬起點來抬起伺服器。

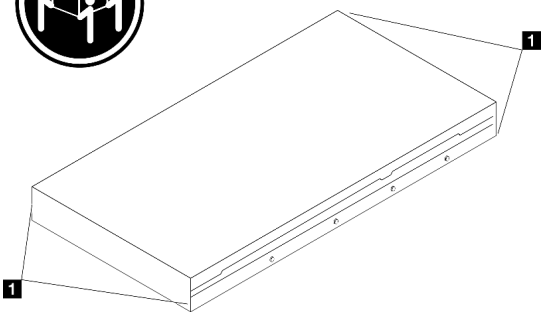

1 抬起點

步驟 2. 鬆開指旋螺絲。

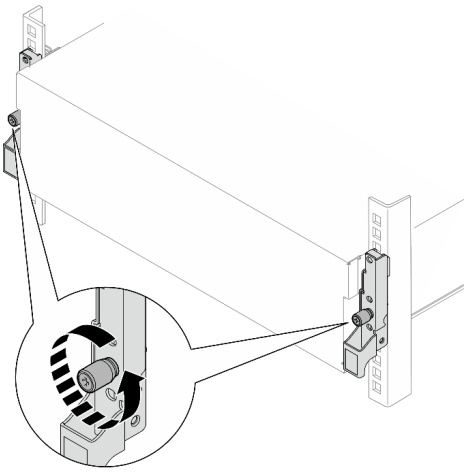

步驟 3. 將伺服器滑出，直到停止。

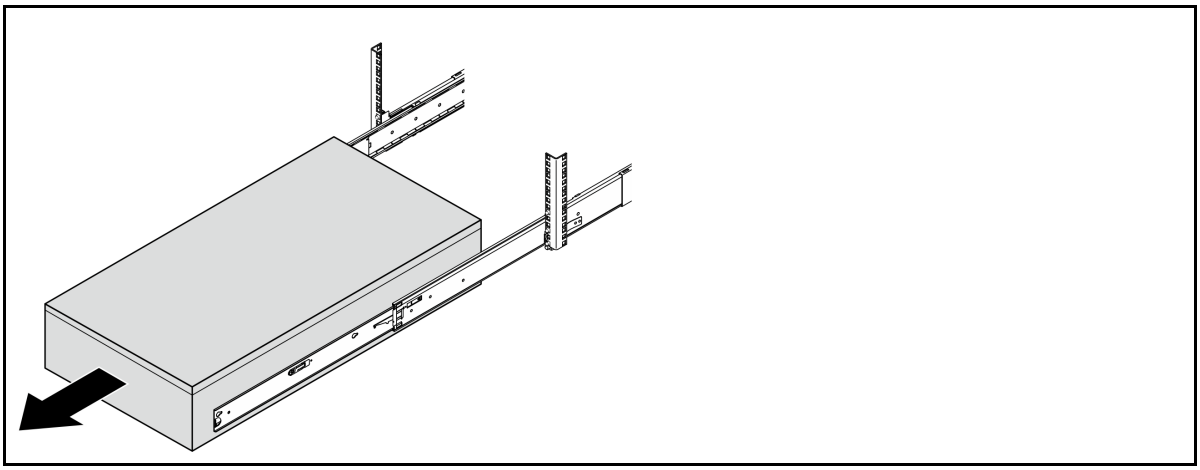

步驟 4. 向上提起鎖閂以從機架完全卸下伺服器，然後將其放置在平坦且穩定的表面上。

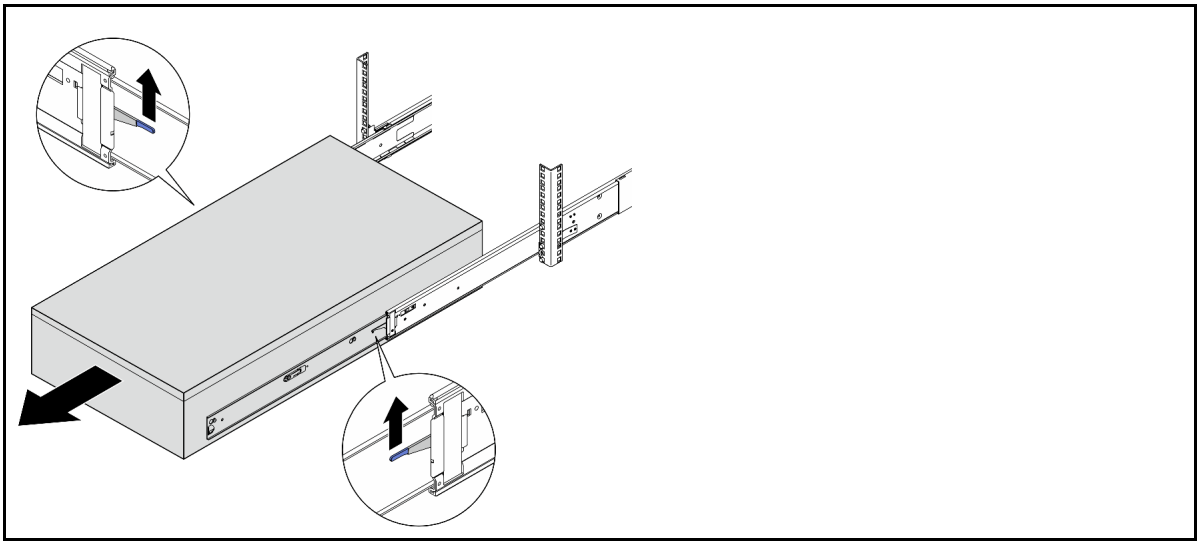

步驟 5. 從伺服器卸下內滑軌。

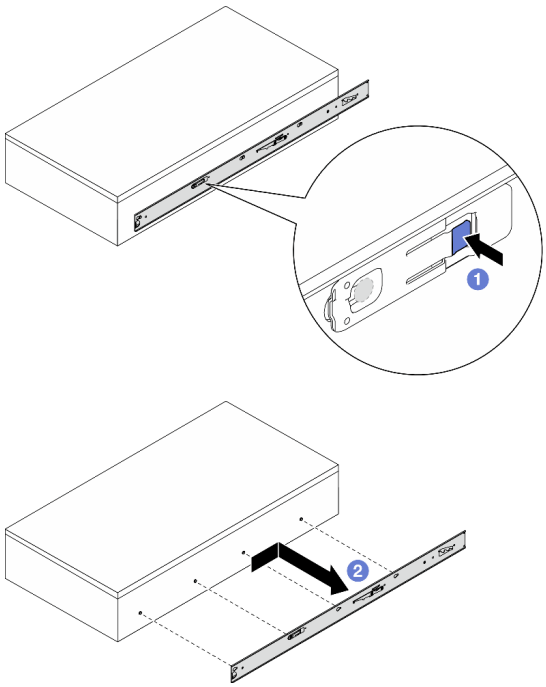

❶ 按住鬆開卡榫；然後，同時向後滑動內滑軌，直到伺服器上的 T 型插腳脫離內滑軌。
❷ 從伺服器卸下內滑軌。

步驟 6. 對其他滑軌重複前一個步驟。

從機架卸下滑軌

步驟 1. 將導軌縮回到完全縮回狀態。

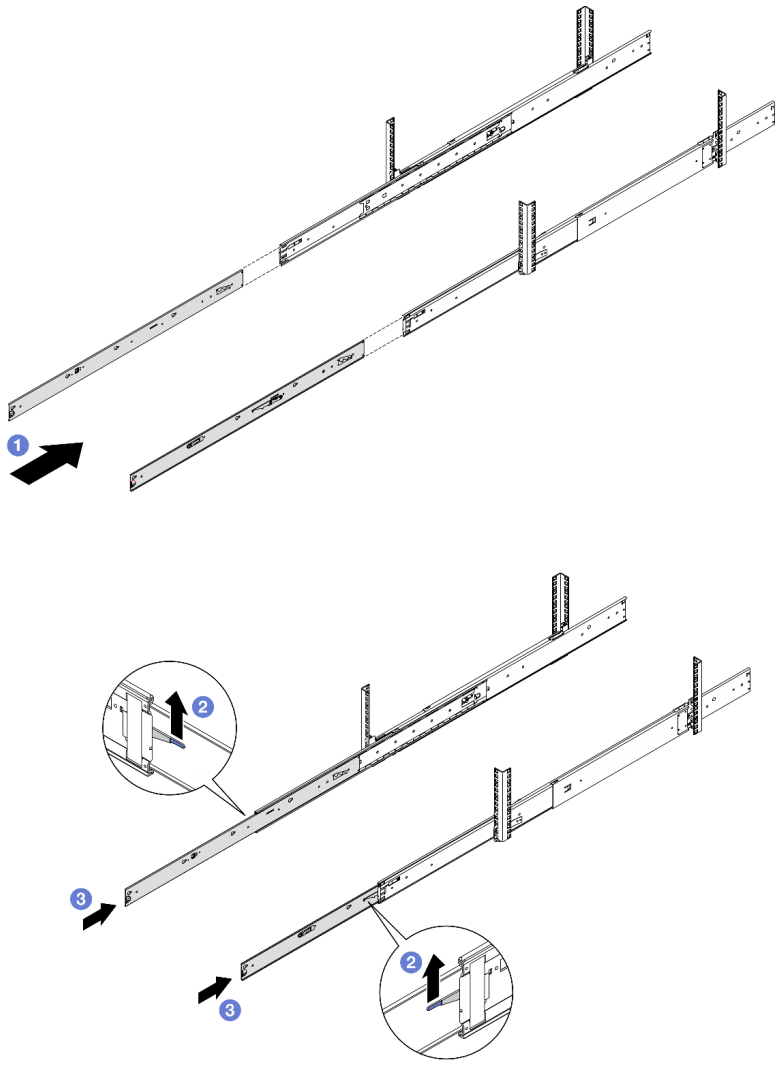

❶ 將內滑軌插入中間導軌，直到其停止。

❷ 向上提起鎖閂。

❸ 將內滑軌推入完全縮回狀態。

步驟 2. 如果伺服器已固定到機架，請使用平頭、內六角套筒或十字螺絲起子卸下兩側的墊圈和 M5 螺絲。

背面

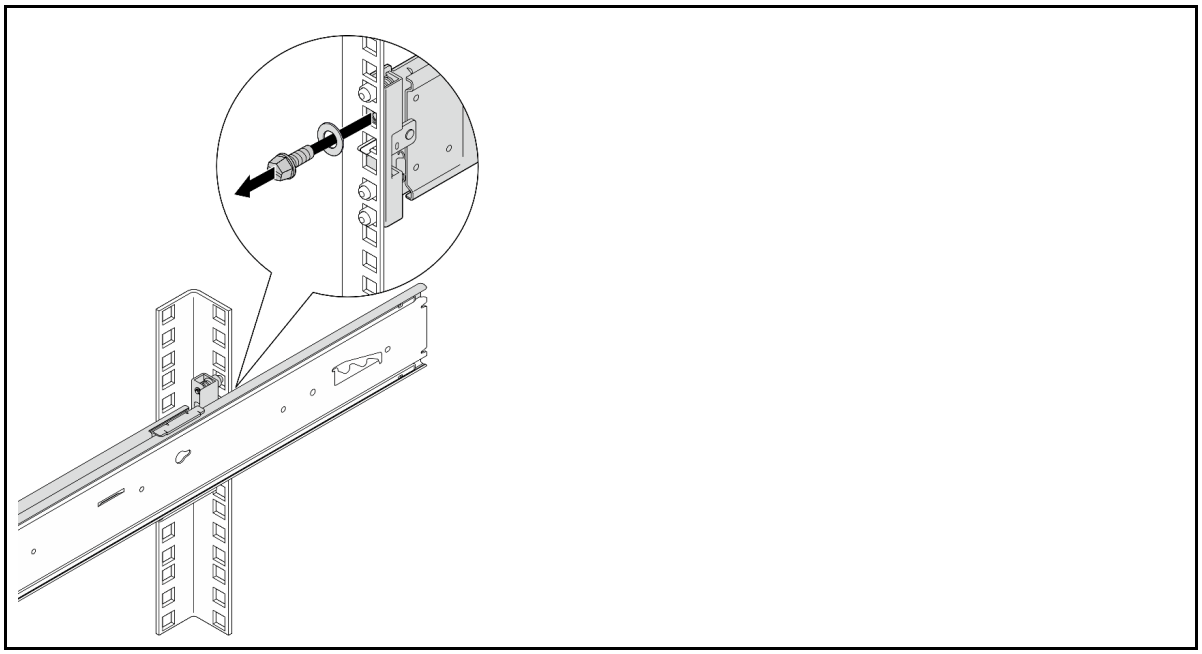

步驟 3. 從機架卸下滑軌。

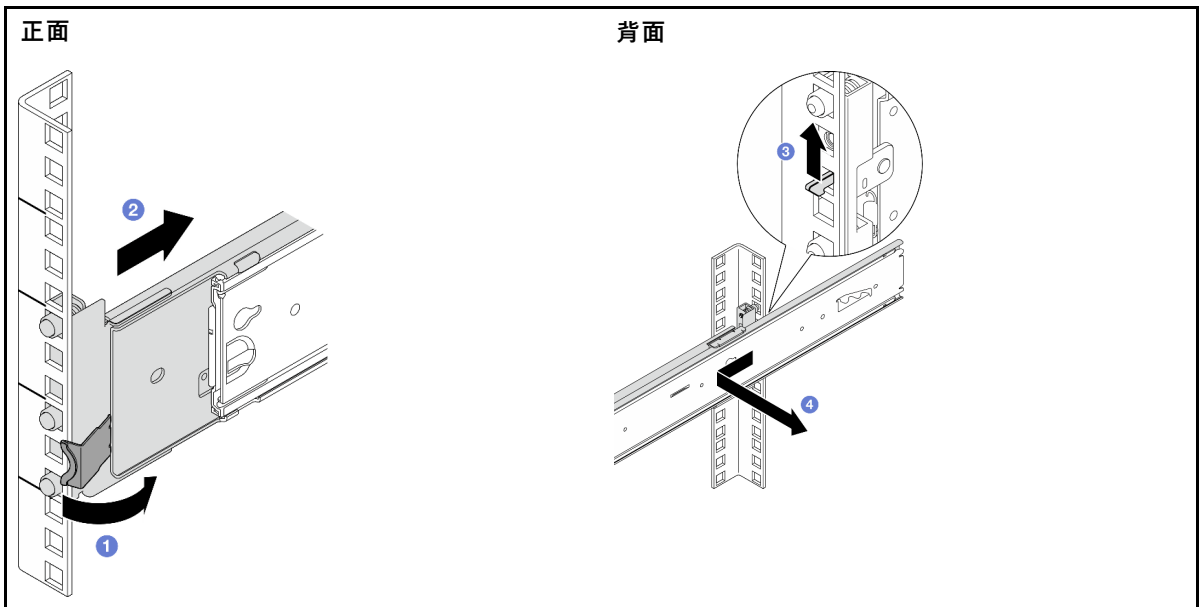

1. 旋轉並按住前端的閂鎖。
2. 將滑軌向前推動，並從前方裝載凸緣卸下滑軌。
3. 將連結鉤向上拉，以脫離滑軌的後端。
4. 從後方裝載凸緣卸下滑軌。

第一版 (2024 3 月)

© Copyright Lenovo 2024.

有限及限制權利注意事項：倘若資料或軟體係依據 GSA（美國聯邦總務署）的合約交付，其使用、重製或揭露須符合合約編號 GS-35F-05925 之規定。

Printed in China
(1P) P/N: 1PSP47B85244