# Guía de instalación del bastidor

## Inventario de piezas del kit de rieles

El kit de rieles sin herramientas incluye las siguientes piezas:

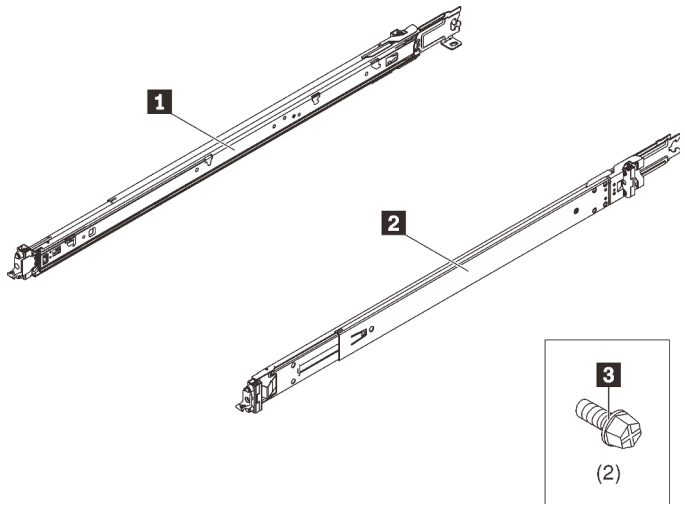


1 Un riel izquierdo

2 Un riel derecho

3 Dos tornillos M6

**Notas:**
- Este kit se puede instalar tanto en un bastidor de orificio cuadrado como en uno de orificio redondo.
- Si falta alguna pieza, póngase en contacto con el servicio de soporte local.

## Lea primero estas directrices

Lea las directrices antes de instalar el kit de rieles y el sistema en el bastidor. Instale el sistema en un bastidor que cumpla los siguientes requisitos:

- Profundidad mínima de 70 mm (2,76 pulgadas) entre las bridas de montaje frontal y el interior de la puerta frontal.
- Profundidad mínima de 214 mm (8,43 pulgadas) entre el muro posterior del chasis y el interior de la puerta posterior.
- La distancia máxima entre la brinda de montaje frontal y la brida de montaje posterior es de 762 mm (30,00 pulgadas).
- Si desea instalar los rieles y una PDU de 0U en el mismo bastidor, el bastidor debe cumplir los siguientes requisitos de altura y de profundidad:
  - 42U o más
  - Sin CMA: un mínimo de 1000 mm (39,37 pulgadas) de profundidad
  - Con CMA: un mínimo de 1200 mm (47,24 pulgadas) de profundidad
- Solo instale el sistema en un bastidor que tenga puertas perforadas. Quite las puertas del bastidor y los paneles laterales para facilitar el acceso durante la instalación.
- Cuando instale varias unidades, comience con la instalación del dispositivo más pesado en la parte más baja del bastidor.
- Consulte el *Manual de mantenimiento* o la *Guía de configuración* del sistema para conocer los requisitos de temperatura ambiental.
- No bloquee los conductos de ventilación. Deje un espacio de al menos 15 cm (6 pulgadas) para un flujo de aire adecuado.

- No deje espacio desocupado por encima o debajo de un sistema instalado en el bastidor vacío. Para evitar daños en los componentes del sistema, instale siempre paneles de relleno para cubrir el espacio desocupado para garantizar la correcta circulación del aire.
- No deje más de un sistema deslizado afuera del bastidor al mismo tiempo.
- No sobrecargue la toma de alimentación eléctrica cuando haya varios dispositivos instalados en el bastidor.

**S036**

18 - 32 kg (39 - 70 lb)

32 - 55 kg (70 - 121 lb)

**PRECAUCIÓN:**
**Utilice métodos seguros cuando lo levante.**

**S037**

**PRECAUCIÓN:**
**El peso de esta pieza o unidad es de más de 55 kg (121,2 lb). Se necesitan personas especialmente capacitadas, un dispositivo elevador o ambos para levantar de forma segura esta pieza o unidad.**

**R006**

**PRECAUCIÓN:**
**No coloque ningún objeto encima de un dispositivo montado en bastidor, a menos que dicho dispositivo sea para utilizar como estante.**

# Instalación del kit de rieles en el bastidor

**Nota:** (Opcional) Si el sistema se está instalando en un bastidor superficial o con una PDU de 0U en la parte posterior, es posible que tenga que quitar los soportes de CMA para reducir la longitud de los rieles (consulte “Apéndice: Extracción del soporte de CMA” en la página 8).

Paso 1. Instale las patillas de montaje posteriores en el bastidor.

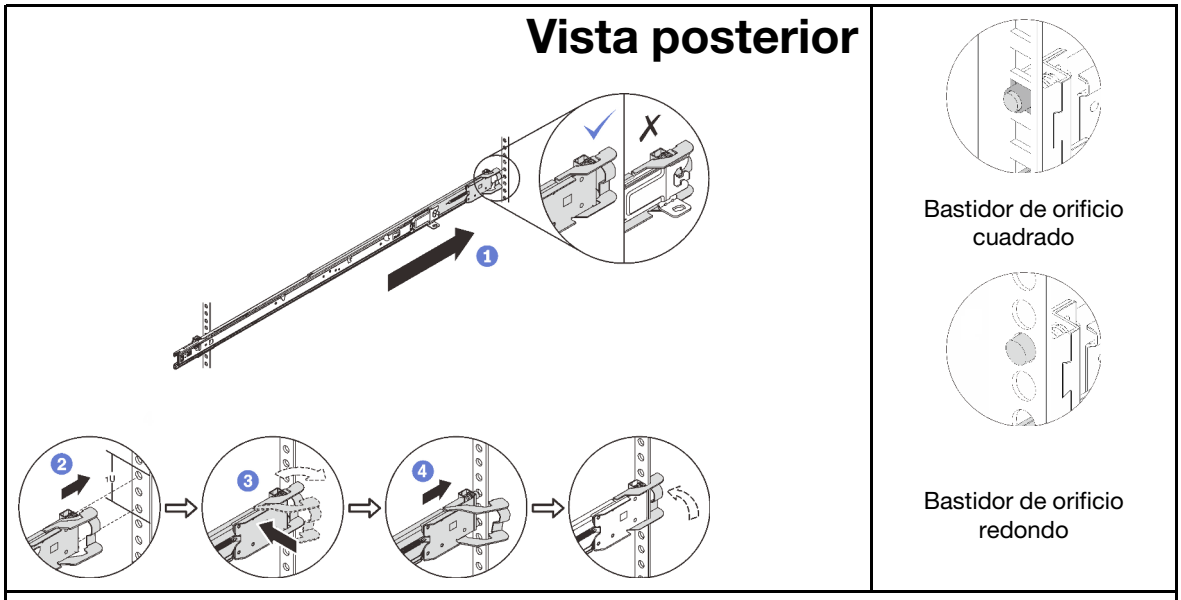


① Extienda completamente el riel exterior hacia las bridas de montaje posteriores del bastidor.
② Alinee las patillas de montaje con las bridas del bastidor.
③ Inserte el riel hacia delante hasta que se abra el pestillo posterior.
④ Tire del riel hacia atrás hasta que el pestillo posterior gire de vuelta a la posición cerrada.

Paso 2. Instale las patillas de montaje frontales en el bastidor.

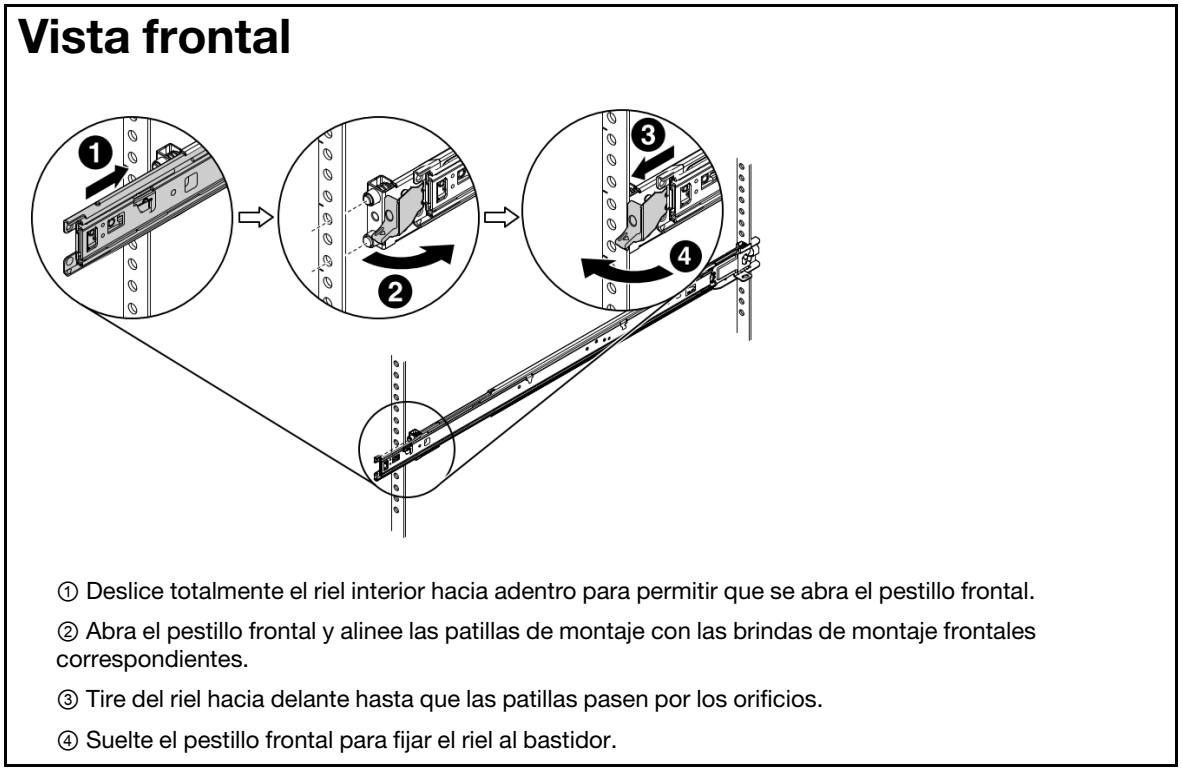


① Deslice totalmente el riel interior hacia adentro para permitir que se abra el pestillo frontal.

② Abra el pestillo frontal y alinee las patillas de montaje con las brindas de montaje frontales correspondientes.

③ Tire del riel hacia delante hasta que las patillas pasen por los orificios.

④ Suelte el pestillo frontal para fijar el riel al bastidor.

Paso 3. Repita los dos pasos anteriores en el otro riel.

# Instalación del sistema

**Nota:** Para liberar espacio para la instalación, se recomienda quitar antes el sistema que se ha instalado en la U directamente encima.

Paso 1. Quite ambas unidades de fuente de alimentación del sistema.

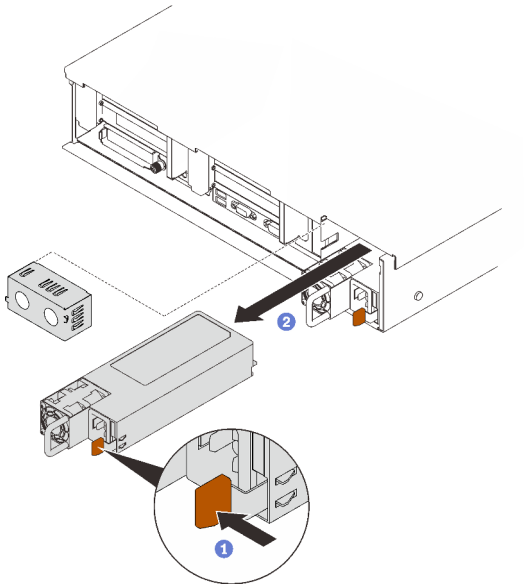

① Mantenga presionada la pestaña de liberación naranja.

② Sujete el asa y deslice la unidad de fuente de alimentación hacia afuera para quitarla del sistema.

Paso 2. Instale el sistema en los rieles interiores.

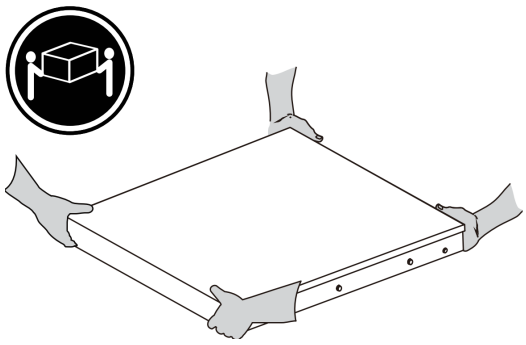

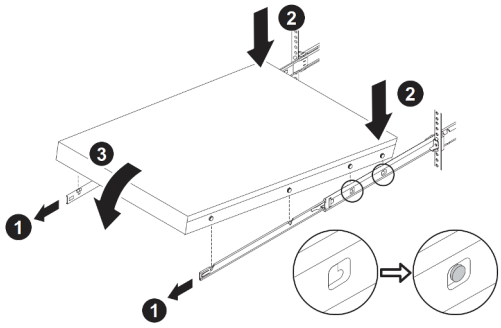

**PRECAUCIÓN:**
**Asegúrese de que haya dos personas levantando el sistema con las manos en las posiciones que se muestran.**

① Extienda los rieles hasta que los rieles interiores encajen en su lugar con un chasquido **dos veces**.

② Levante el sistema y baje el extremo posterior para deslizar las cabezas de clavos posteriores en las ranuras de los rieles interiores.

③ Baje lentamente el extremo frontal del sistema hasta que las otras cabezas de clavos ingresen a las ranuras correspondientes.

**Nota:** Inspeccione el lateral de los rieles para asegurarse de que las cabezas de clavos estén colocadas en las ranuras.

Paso 3. Deslice el sistema hacia el bastidor.

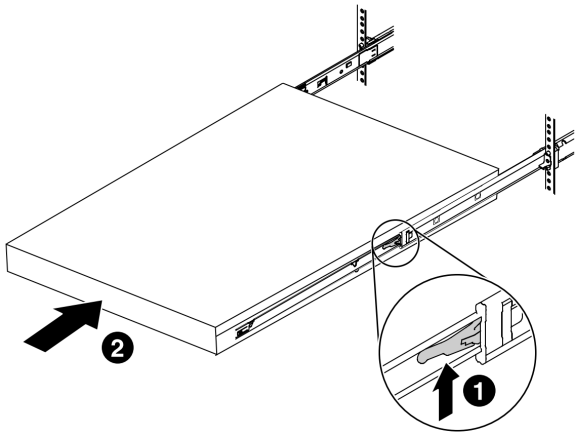


① Levante los pestillos de liberación a ambos lados de los rieles.

② Deslice el sistema completamente hacia el bastidor hasta que se detenga.

## (Opcional) Fije el sistema al bastidor

Paso 1. Fije el sistema al bastidor.

| Vista posterior | Vista frontal |
| --- | --- |
| 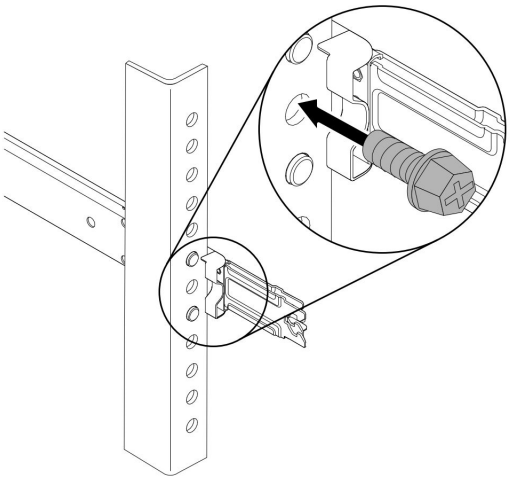 | 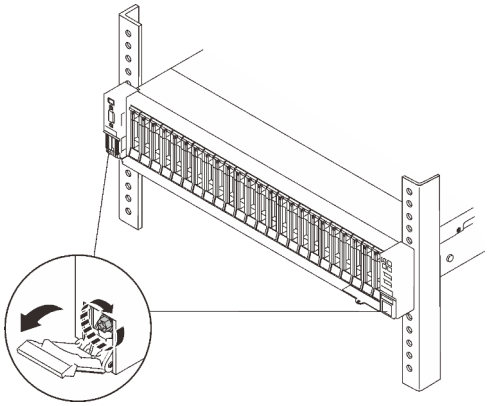 |
| Inserte los tornillos M6 en el orificio que se encuentra entre las dos patillas de montaje a ambos lados y apriételos con un destornillador Philips. | Abra los pestillos de liberación del bastidor y apriete los tornillos cautivos con un destornillador Philips. |

# Extracción del sistema

Paso 1. Desenganche el sistema si se ha fijado al bastidor.

## Vista frontal

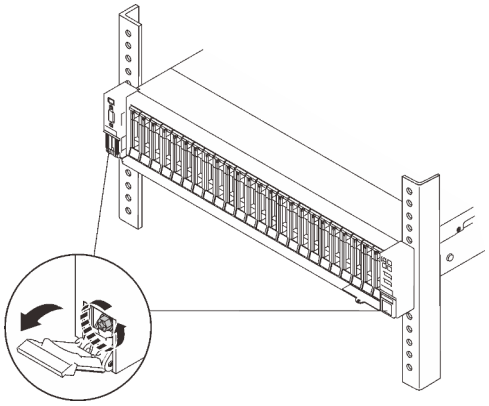

Abra los pestillos de liberación del bastidor y afloje los tornillos cautivos con un destornillador Philips.

## Vista posterior

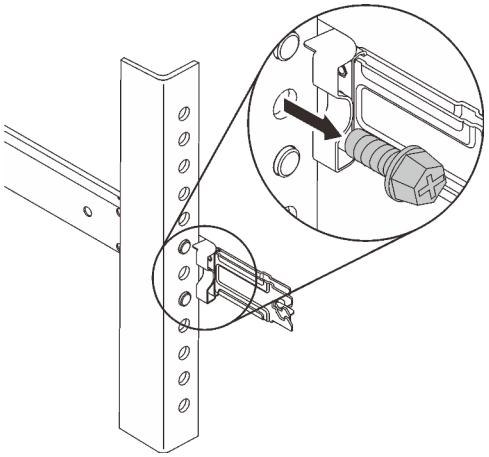

Quite ambos tornillos M6 con un destornillador Philips.

Paso 2. Quite el sistema de los rieles.

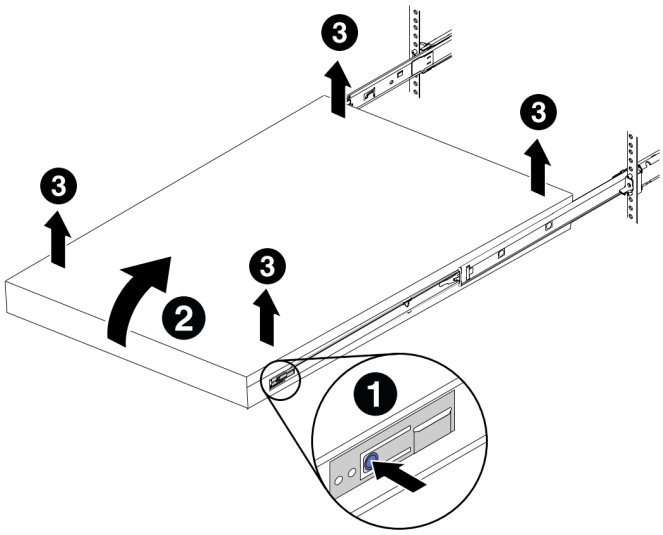


① Presione las pestañas de liberación para desenganchar los rieles del sistema.

② Levante lentamente la parte frontal del sistema para separar las cabezas de clavos de las ranuras de los rieles interiores.

③ Levante el sistema para quitarlo completamente de los rieles.

## Extracción de los rieles del bastidor

Paso 1. Quite los rieles del bastidor.

### Vista frontal

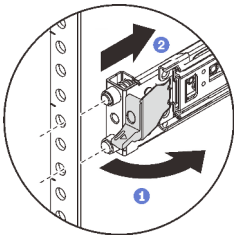

① Abra y mantenga presionado el pestillo posterior para desenganchar el extremo frontal del riel.

② Empuje el riel hacia delante y quítelo del bastidor.

### Vista posterior

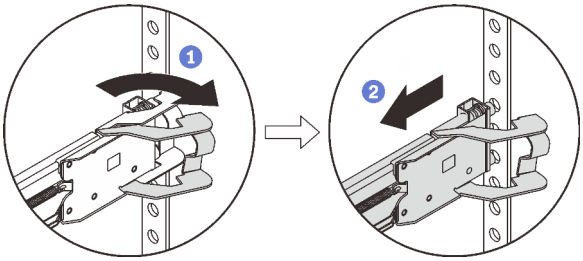

① Abra y mantenga presionado el pestillo posterior para desenganchar el extremo posterior del riel.

② Quite el riel de las brindas de montaje posteriores.

## Apéndice: Extracción del soporte de CMA

Paso 1. Para reducir la longitud de los rieles, quite los tornillos que fijan los tres pares de soportes CMA a los rieles.

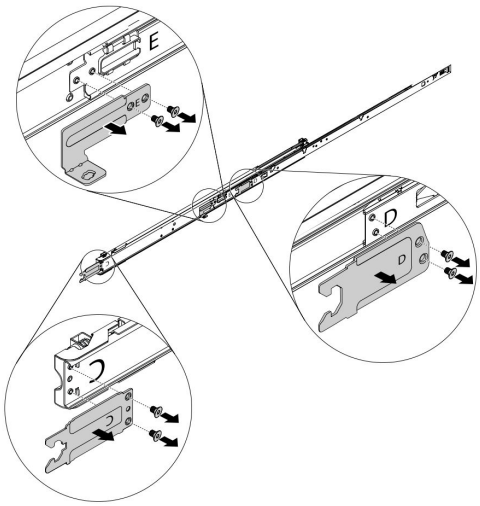

**Primera edición (Noviembre 2020)**

**© Copyright 2020.**
**AVISO DE DERECHOS LIMITADOS Y RESTRINGIDOS: si los datos o el software se suministran según el contrato GSA (General Services Administration, administración de servicios generales), el uso, la reproducción o la divulgación están sujetos a las restricciones establecidas en el contrato n.º GS-35F-05925.**

Los nombres de productos y servicios que aparecen aquí son marcas registradas o marcas de servicio de sus propietarios respectivos.

Printed in China
(1P) P/N: SP47A62534