Guida all'installazione del rack

Inventario delle parti del kit per la guida

Il kit per la guida senza strumenti include le seguenti parti:

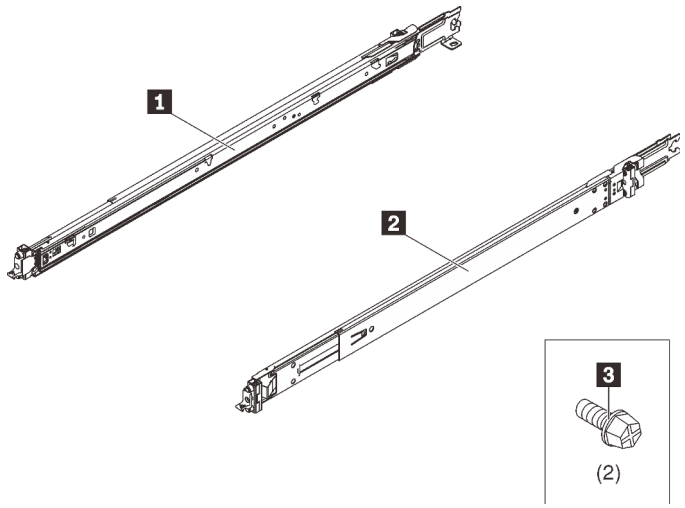

1 Una guida sinistra

2 Una guida destra

3 Due viti M6

Nota:
- Questo kit può essere installato sia nel rack con foro quadrato che rotondo.
- Se mancano delle parti, contattare il servizio locale.

Leggere prima queste linee guida

Leggere le linee guida prima di installare il kit per la guida e il sistema nel rack. Installare il sistema in un rack che rispetti i seguenti requisiti:

- La profondità minima tra le flange di montaggio anteriore e l'interno della porta anteriore è di 70 mm (2,76 pollici).
- La profondità minima tra la parete posteriore dello chassis e l'interno della porta posteriore è di 214 mm (8,43 pollici).
- La distanza massima tra le flange di montaggio anteriore e posteriore è di 762 mm (30 pollici).
- Se si desidera installare le guide di scorrimento e una PDU 0U nello stesso rack, quest'ultimo deve soddisfare i seguenti requisiti di altezza e profondità:
  - 42U o successivo
  - Senza CMA: almeno 1.000 mm (39,37 pollici) di profondità
  - Con CMA: almeno 1.200 mm (47,24 pollici) di profondità
- Installare il sistema solo in un rack con porte perforate. Rimuovere i pannelli laterali e le porte del rack per fornire un accesso facilitato durante l'installazione.
- Quando si installano più unità, iniziare con l'installazione del dispositivo più pesante nella parte più bassa del rack.
- Consultare il *Manuale di manutenzione* o la *Guida all'installazione* del sistema per i requisiti relativi alla temperatura ambiente dell'aria.
- Non ostruire le prese d'aria. Lasciare almeno 15 cm (6 pollici) di spazio per un adeguato flusso d'aria.

- Non lasciare spazio libero sopra o sotto un sistema installato nel rack vuoto. Per evitare il danneggiamento dei componenti del sistema, installare sempre i pannelli di riempimento in modo da non lasciare spazi liberi e per assicurare la corretta circolazione d'aria.
- Non estrarre più di un sistema alla volta dal rack.
- Non sovraccaricare la presa di alimentazione se nel rack sono installati più dispositivi.

S036

18 - 32 kg (39 - 70 libbre)

32 - 55 kg (70 - 121 libbre)

ATTENZIONE:
Applicare le procedure di sicurezza per il sollevamento.

S037

ATTENZIONE:
Il peso di questa parte o unità è di oltre 55 kg (121,2 libbre). Per il sollevamento di questa parte o unità è richiesto personale specializzato e/o un dispositivo di sollevamento

R006

ATTENZIONE:
Non collocare alcun oggetto su un dispositivo montato nel rack, a meno che non si tratti di un dispositivo destinato all'utilizzo come mensola.

Installazione del kit per la guida nel rack

Nota: (Facoltativo) Se il sistema è installato in un rack poco profondo o se è presente una PDU 0U nella parte posteriore, le staffe CMA potrebbero dover essere rimosse per ridurre la lunghezza delle guide (vedere "Appendice: rimozione della staffa CMA" a pagina 8).

Passo 1. Installare i piedini di montaggio posteriori nel rack.

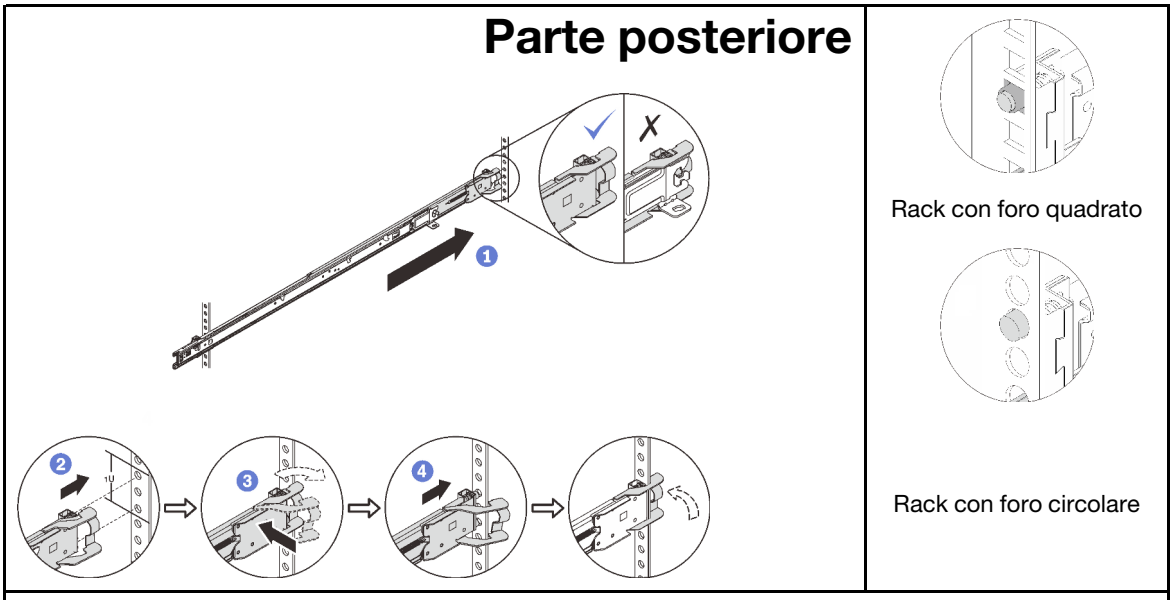

① Estendere completamente la guida esterna verso le flange di montaggio posteriori nel rack.
② Allineare i piedini di montaggio con le flange del rack.
③ Spingere la guida in avanti fino ad aprire il fermo posteriore.
④ Tirare all'indietro la guida finché il fermo posteriore non ruota nuovamente nella posizione di chiusura.

Passo 2. Installare i piedini di montaggio anteriori nel rack.

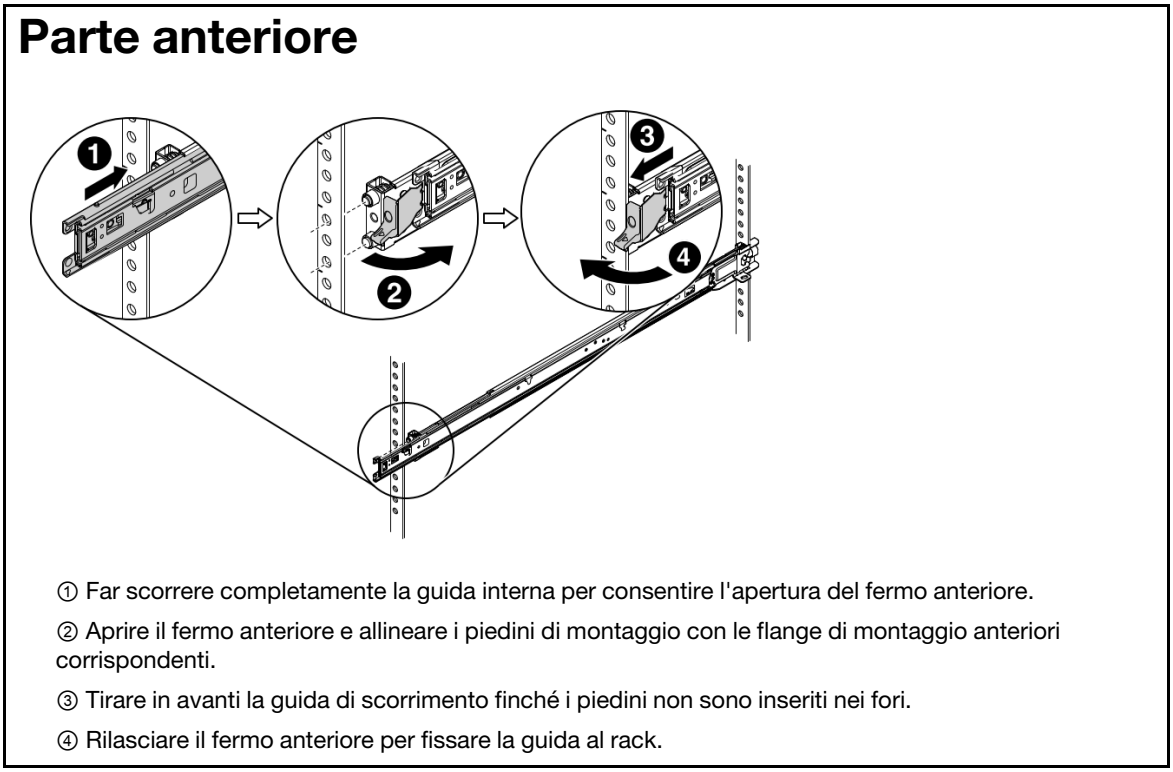

① Far scorrere completamente la guida interna per consentire l'apertura del fermo anteriore.

② Aprire il fermo anteriore e allineare i piedini di montaggio con le flange di montaggio anteriori corrispondenti.

③ Tirare in avanti la guida di scorrimento finché i piedini non sono inseriti nei fori.

④ Rilasciare il fermo anteriore per fissare la guida al rack.

Passo 3. Ripetere i due passaggi precedenti per l'altra guida.

Installazione del sistema

Nota: Per risparmiare spazio per l'installazione, prima di iniziare, si consiglia di rimuovere il sistema installato nella U destra in alto.

Passo 1. Rimuovere entrambe le unità di alimentazione dal sistema.

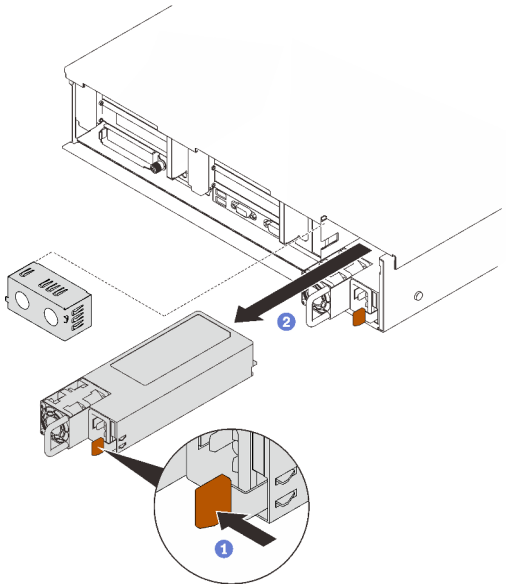

① Tenere premuta la linguetta di rilascio arancione.

② Afferrare la maniglia ed estrarre l'unità di alimentazione dal sistema.

Passo 2. Installare il sistema sulle guide interne.

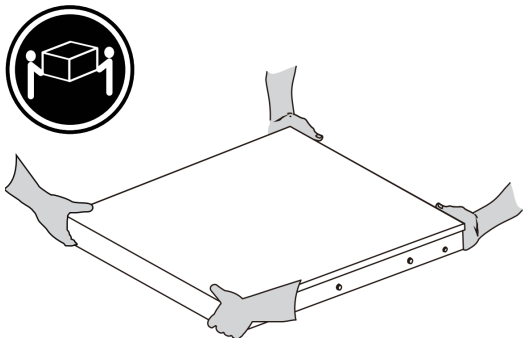

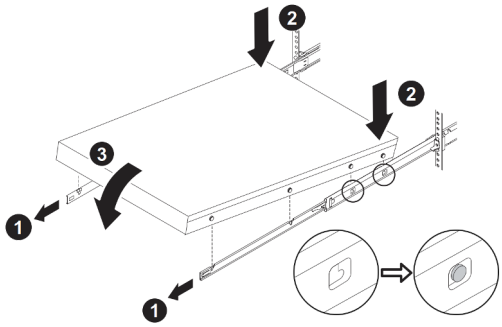

ATTENZIONE:
Assicurarsi di sollevare il sistema in due persone con le mani posizionate come illustrato.

① Estendere le guide finché le guide interne non scattano in posizione **due volte**.

② Sollevare il sistema e abbassare l'estremità posteriore per far scorrere le teste delle viti posteriori negli slot sulle guide interne.

③ Abbassare lentamente l'estremità anteriore del sistema finché le altre teste delle viti non entrano negli slot corrispondenti.

Nota: Controllare il lato delle guide per assicurarsi che le teste delle viti siano posizionate negli slot.

Passo 3. Far scorrere il sistema nel rack.

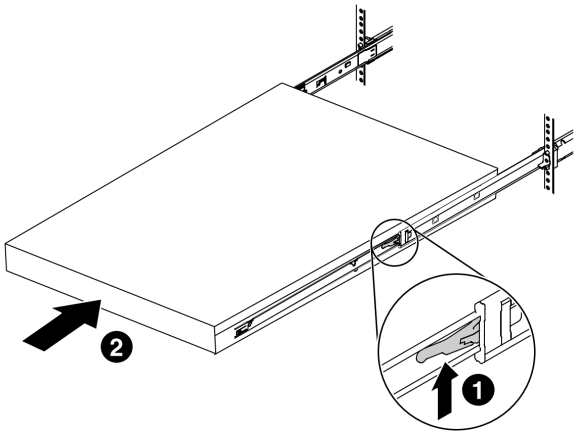

① Sollevare i fermi di rilascio su entrambi i lati delle guide.

② Far scorrere completamente il sistema nel rack finché non si blocca.

(Facoltativo) Fissaggio del sistema al rack

Passo 1. Fissare il sistema al rack.

Parte posteriore

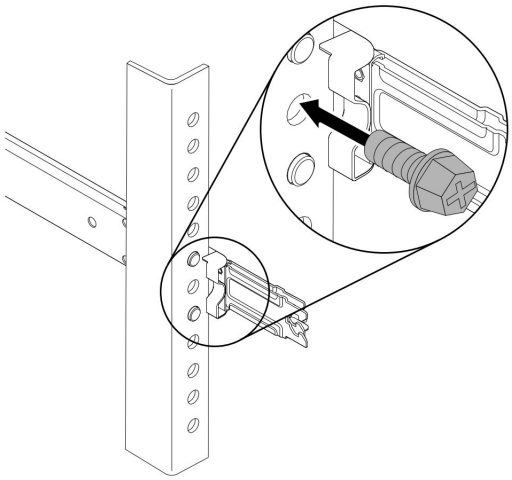

Inserire le viti M6 sul foro tra i due piedini di montaggio su entrambi i lati e fissarle con un cacciavite Philips.

Parte anteriore

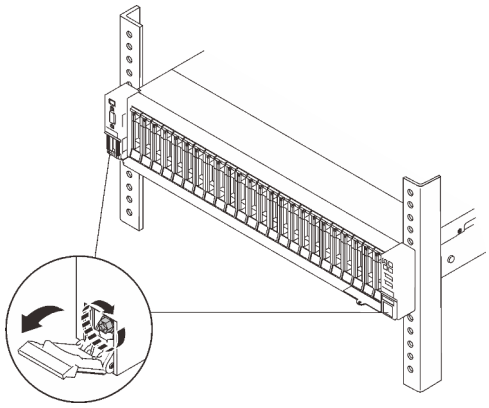

Aprire i fermi di rilascio del rack e stringere le viti prigioniere con un cacciavite Philips.

Rimozione del sistema

Passo 1. Sganciare il sistema se è stato fissato al rack.

Parte anteriore	Parte posteriore
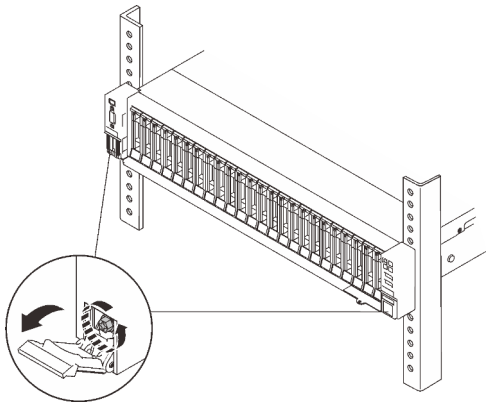	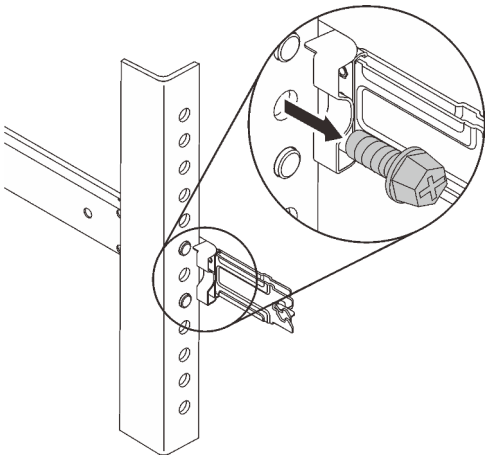
Aprire i fermi di rilascio del rack e allentare le viti prigioniere con un cacciavite Philips.	Rimuovere entrambe le viti M6 con un cacciavite Philips.

Passo 2. Rimuovere il sistema dalle guide.

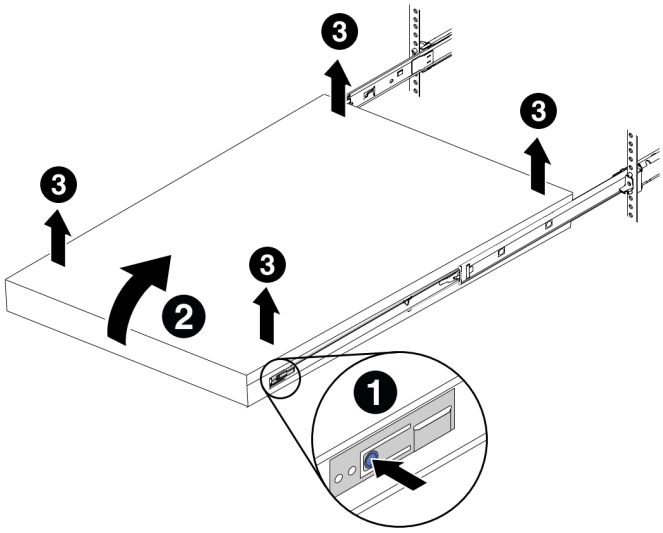

① Premere le linguette di rilascio per sganciare le guide dal sistema.

② Sollevare lentamente la parte anteriore del sistema per scollegare le teste delle viti dagli slot sulle guide interne.

③ Sollevare il sistema per rimuoverlo completamente dalle guide.

Rimozione delle guide dal rack

Passo 1. Rimuovere le guide dal rack.

Parte anteriore

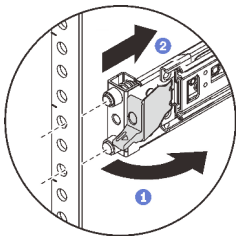

① Aprire e tenere premuto il fermo posteriore per sganciare l'estremità anteriore della guida.

② Spingere la guida in avanti e rimuoverla dal rack.

Parte posteriore

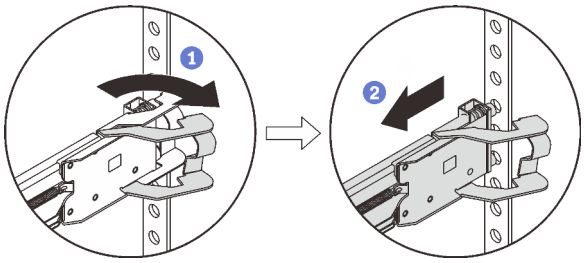

① Aprire e tenere premuto il fermo posteriore per sganciare l'estremità posteriore della guida.

② Rimuovere la guida dalle flange di montaggio posteriori.

Appendice: rimozione della staffa CMA

Passo 1. Per ridurre la lunghezza delle guide, rimuovere le viti che fissano le tre coppie di staffe CMA alle guide.

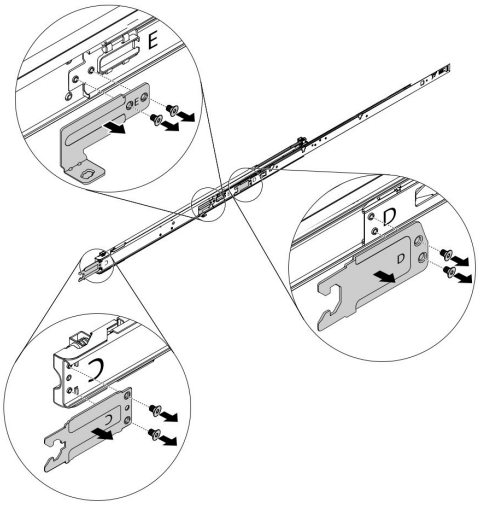

Prima edizione (Novembre 2020)

© Copyright 2020.
NOTA SUI DIRITTI LIMITATI: se i dati o il software sono distribuiti in base alle disposizioni che regolano il contratto GSA (General Services Administration), l'uso, la riproduzione o la divulgazione è soggetta alle limitazioni previste dal contratto n. GS-35F-05925.

Il prodotto e i nomi di servizio che compaiono qui sono marchi o marchi di servizio dei rispettivi proprietari.

Printed in China
(1P) P/N: SP47A62534