機架安裝手冊

滑軌套件零件庫存

免工具滑軌套件包含下列零件：

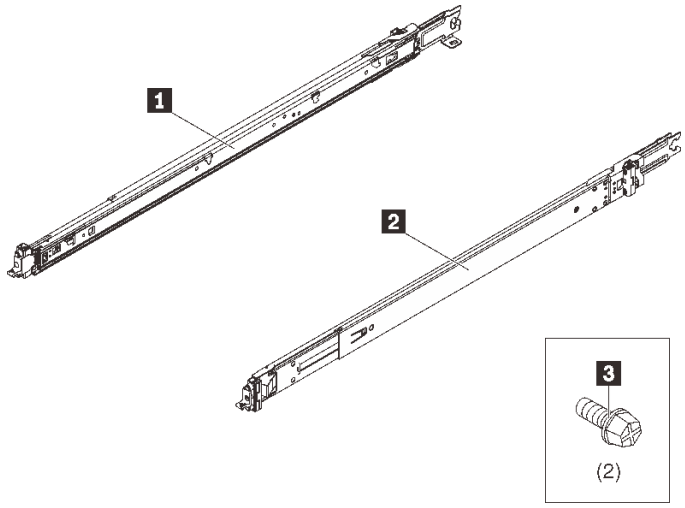

1 一個左滑軌

2 一個右滑軌

3 兩個 M6 螺絲

附註：
- 此套件可以安裝在方孔和圓孔機架中。
- 如果缺少任何零件，請聯絡當地服務中心。

請先閱讀這些準則

在將滑軌套件和系統安裝到機架之前，請先閱讀準則。將伺服器安裝到符合下列要求的機架中：

- 前裝載凸緣和前門內部之間的最小深度為 70 公釐（2.76 吋）。
- 機箱後壁和後門內部之間的最小深度為 214 公釐（8.43 吋）。
- 前裝載凸緣和後裝載凸緣之間的最大距離為 762.0 公釐（30.00 吋）。
- 如果您想要安裝滑軌與 0U PDU 至相同機架，機架必須符合下列高度及深度需求：
  - 42U 或以上
  - 不含 CMA：至少 1000 公釐（39.37 吋）深
  - 包含 CMA：至少 1200 公釐（47.24 吋）深
- 僅將系統安裝到有網狀式通風門的機架。安裝期間，請卸下機架門與側面板，以方便作業。
- 安裝多個裝置時，先從安裝最重的裝置到機架的最下方開始。
- 請參閱系統*維護手冊*或*設定手冊*，以瞭解室溫的需求。
- 請勿擋住任何通風孔。保留至少 15 公分（6 吋）的空間，以確保適當的氣流。
- 請勿讓安裝在機架中的系統上方或下方有閒置空間。為防止系統元件損壞，請一律安裝充填板以覆蓋閒置空間，並確保有適當的空氣循環。
- 請勿讓一部以上的系統同時滑出機架。
- 機架中安裝有多個裝置時，請勿使電源插座超載。

S036

18 - 32 公斤（39 - 70 磅）

32 - 55 公斤（70 - 121 磅）

警告：
抬動時，請遵循安全技術規範操作。

S037

警告：
這個組件或裝置的重量超過 55 公斤（121.2 磅）。這需要經過特別訓練的人員、起重裝置，或兩者兼備，才能安全地抬起此零件或裝置。

R006

警告：
請勿在裝載於機架的裝置上面放置任何物體，除非裝載於機架上的裝置預定做為擱架使用。

將滑軌套件安裝到機架

附註：(選用) 如果系統將安裝在淺的機架或背面具有 0U PDU 的機架，則可能需要卸下 CMA 支架以縮短滑軌的長度 (請參閱第 7 頁 「附錄：卸下 CMA 托架」)。

步驟 1. 將後方安裝插腳安裝到機架。

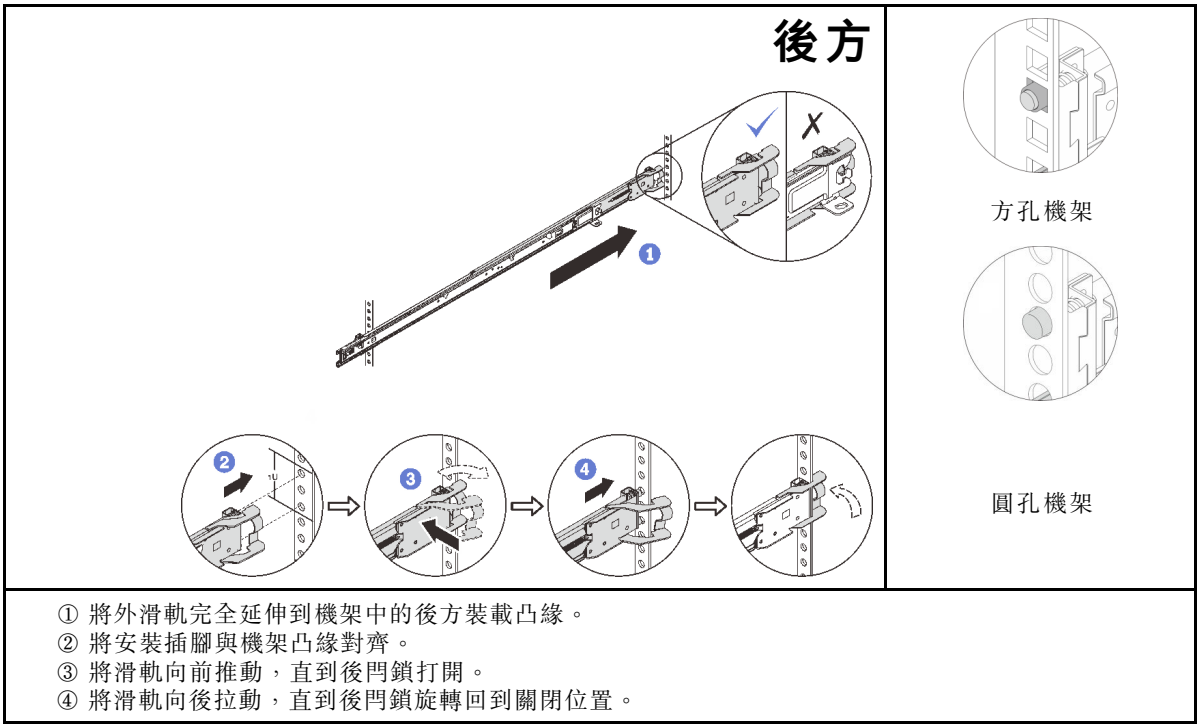

步驟 2. 將前方安裝插腳安裝到機架。

正面

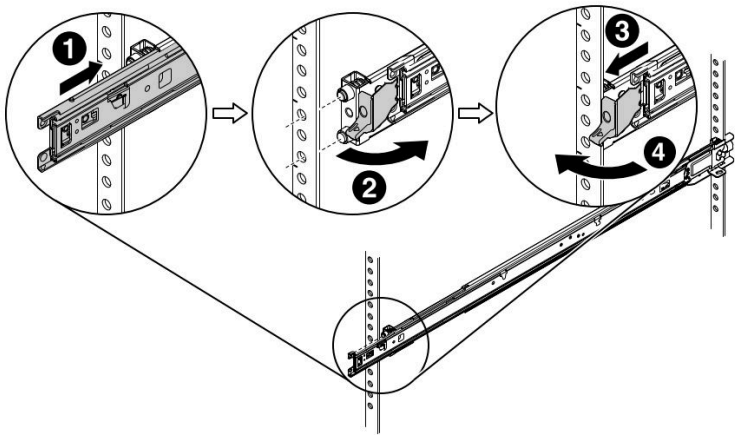

① 讓內滑軌一直滑入，使前門鎖能夠開啟。

② 開啟前門鎖，並將安裝插腳與相應的前裝載凸緣對齊。

③ 將滑軌向前拉，直到插腳穿過孔。

④ 鬆開前門鎖，將滑軌固定到機架。

步驟 3. 對其他滑軌重複前兩個步驟。

安裝系統

附註：為了節省安裝空間，建議事先卸下已經直接安裝在 U 中的系統。

步驟 1. 從系統卸下兩個電源供應器。

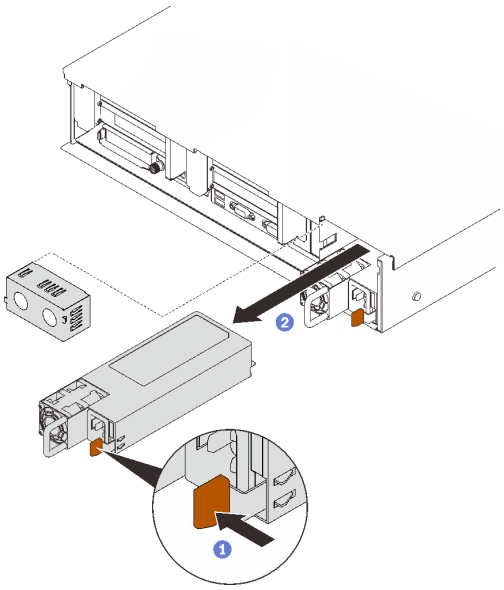

① 按住橙色鬆開卡榫。

② 握住把手，然後將電源供應器從系統中滑出。

步驟 2. 將系統安裝到內滑軌上。

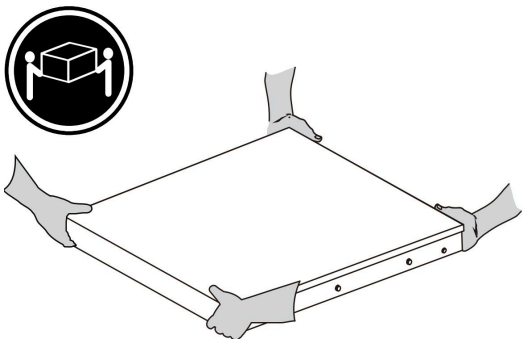

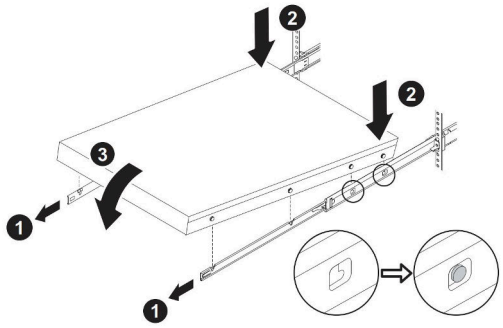

警告：
確保兩個人雙手位置如圖所示來抬起系統。

① 將滑軌延伸，直到內滑軌喀嗒**兩次**卡入定位。

② 抬起系統並放低後端，將背面釘頭滑入內滑軌的插槽中。

③ 慢慢降低系統前端，直到其他釘頭插入對應的插槽中。

附註：檢查滑軌的側面，確保釘頭位於插槽中。

步驟 3. 將系統滑入機架。

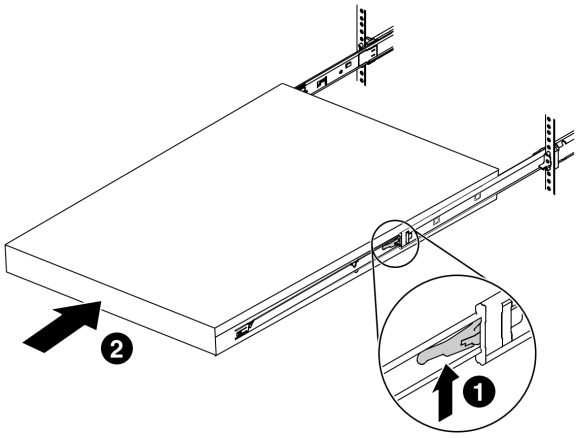

① 提起滑軌兩側的鬆開閂鎖。

② 將系統滑入機架，直到其停止。

（選用）將系統固定到機架

步驟 1. 將系統固定到機架。

後方

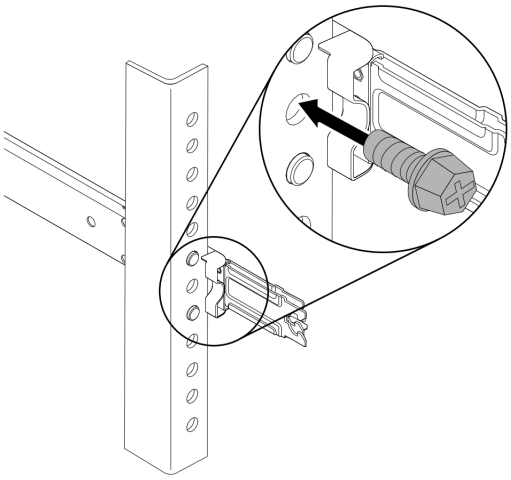

將 M6 螺絲插入兩側的兩個安裝插腳之間的孔中，然後用十字螺絲起子將其鎖緊。

正面

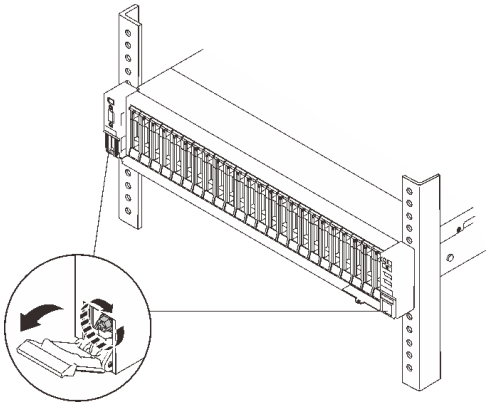

打開機架鬆開閂鎖，然後用十字螺絲起子鎖緊緊固螺絲。

卸下系統

步驟 1. 如果已將系統固定到機架，請使其脫離。

正面	後方
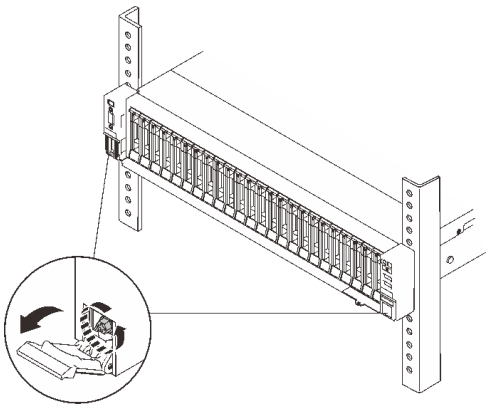	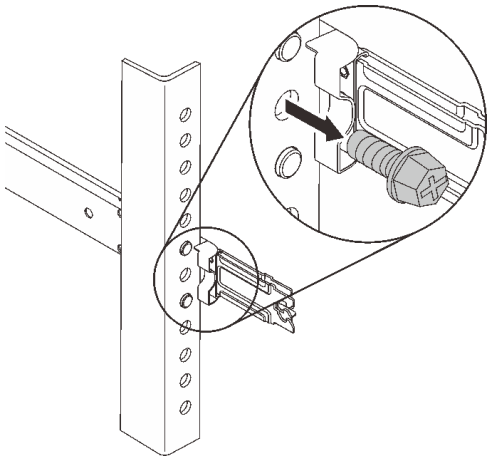
打開機架鬆開閂鎖，然後用十字螺絲起子鬆開緊固螺絲。	用十字螺絲起子卸下兩顆 M6 螺絲。

步驟 2. 從滑軌卸下系統。

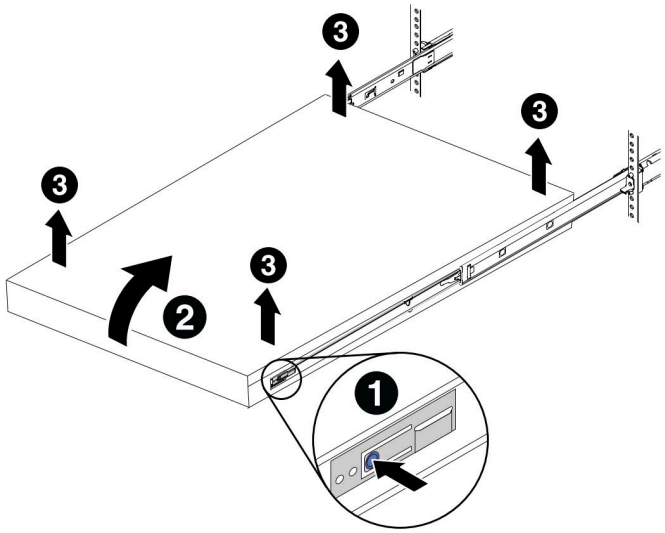

① 按下鬆開卡榫，使滑軌從系統脫離。

② 慢慢提起系統正面，從內滑軌上的插槽卸下釘頭。

③ 提起系統，將其從滑軌完全卸下。

從機架卸下滑軌

步驟 1. 從機架卸下滑軌。

正面

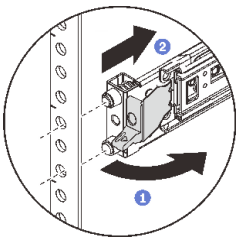

① 打開並握住後閂鎖，以脫離滑軌的前端。

② 將滑軌向前推動，然後將其從機架卸下。

後方

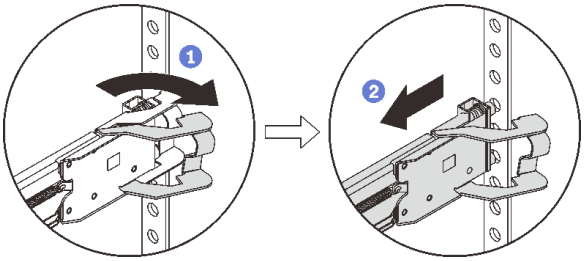

① 打開並握住後閂鎖，以脫離滑軌的後端。

② 從後方裝載凸緣卸下滑軌。

附錄：卸下 CMA 托架

步驟 1. 為縮減滑軌的長度，請卸下將三對 CMA 托架固定到滑軌的螺絲。

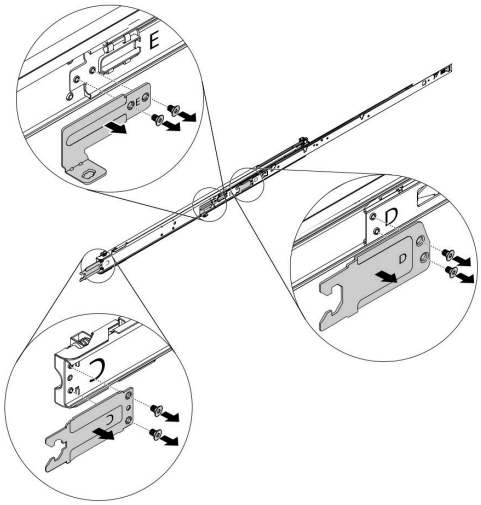

第一版 (2020 年 11 月)

© Copyright 2020.
有限及限制權利注意事項：倘若資料或軟體係依據 GSA（美國聯邦總務署）的合約交付，其使用、重製或揭露須符合合約編號 GS-35F-05925 之規定。

此處出現的產品和服務名稱是各自擁有者的商標或服務標誌。

Printed in China
(1P) P/N: SP47A62534