Lenovo ThinkSystem SR850
Tipo 7X18 e 7X19
Avvio rapido

PN: SP47A24282
Printed in China

La confezione di spedizione contiene i seguenti elementi:

- SR850
- Scatola con il materiale, inclusa la documentazione stampata

In caso di elementi mancanti o danneggiati, contattare il rivenditore. Conservare la prova di acquisto e il materiale di imballaggio. Potrebbero essere infatti richiesti per il servizio di garanzia.

Panoramica generale

Vista anteriore del server:

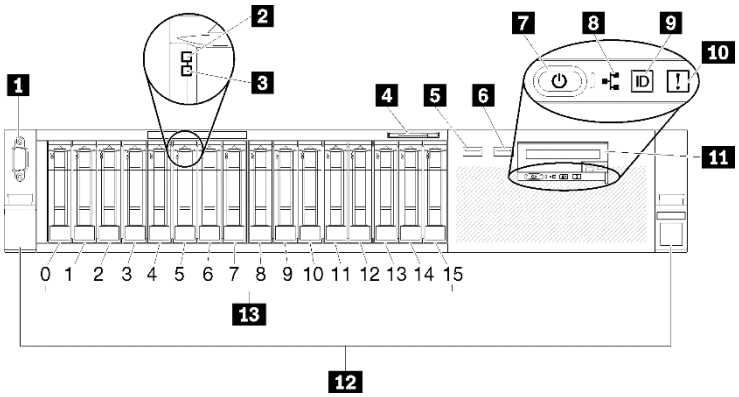

1	Connettore VGA (opzionale)	8	LED attività di rete (verde)
2	LED di attività (verde)	9	LED/pulsante di identificazione del sistema (blu)
3	LED di stato dell'unità (giallo)	10	LED di errore di sistema (giallo)
4	Scheda informativa estraibile	11	Pannello anteriore dell'operatore con display LCD estraibile opzionale
5	USB 1 (USB 2.0 con gestione Lenovo XClarity Controller)	12	Fermi di rilascio rack
6	USB 2	13	Vani dell'unità da 2,5"
7	Pulsante di alimentazione/LED (verde)		

Vista posteriore del server:

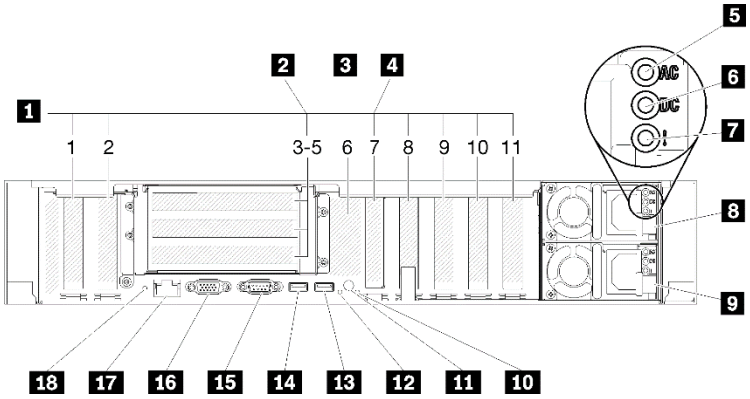

1	Slot PCIe	10	LED di errore del sistema
2	Scheda verticale PCIe	11	Pulsante di identificazione
3	M.2 (interno)	12	LED di identificazione
4	Adattatore LOM	13	USB 4 (USB 3.0)
5	LED alimentazione CA (verde)	14	USB 3 (USB 3.0)
6	LED alimentazione CC (verde)	15	Connettore seriale
7	LED di errore dell'alimentatore (giallo)	16	Connettore VGA
8	Unità di alimentazione 2	17	Connettore di rete XClarity Controller
9	Unità di alimentazione 1	18	Pulsante NMI

Configurazione del sistema

1. Installare i componenti della soluzione richiesti.
2. Installare il server nel rack.
   Fare riferimento al documento *Guida all'installazione del rack* fornito con il kit di binari.
3. Collegare i cavi.
4. Connettere il controller di gestione alla rete.
5. Accendere il server.
6. Configurare il sistema.

Per informazioni dettagliate sull'installazione di opzioni hardware e sulla configurazione del sistema, consultare il seguente sito Web:
http://thinksystem.lenovofiles.com/help/topic/7X18introduction.html

Reduce | Reuse | Recycle

Specifiche tecniche

Dimensioni e peso

- Altezza: 86,5 mm (3,4")
- Larghezza:
  - Incluse maniglie del rack: 482,0 mm (19")
  - Escluse maniglie del rack: 444,6 mm (17,5")
- Profondità: 763,7 mm (30,1")
- Peso (in base alla configurazione):
  - Massimo: 27 kg (59,6 lb)

Nota: la profondità viene misurata con le maniglie del rack installate, ma senza la mascherina di sicurezza.

Processore

Il server viene fornito con la famiglia di processori scalabili Intel Xeon: fino a quattro processori da

- Processore Intel Xeon Platinum
- Processore Intel Xeon Gold

Memoria

- Minimo: 16 GB
- Massimo:
  - RDIMM: 1,5 TB
  - LRDIMM: 3 TB
  - 3DS-RDIMM: 6 TB
  - DC Persistent Memory Module: 12 TB (in Modalità Memoria)
- Tipi DIMM:
  - PC4-21300 (single-rank, dual-rank), 2.666 MT/s, ECC (Error Correcting Code), DDR4 (Double-Data-Rate 4) RDIMM (Registered DIMM)
  - PC4-21300 (quad-rank), 2.666 MT/s, Error Correcting Code (ECC), double-data-rate 4 (DDR4) load reduced DIMM (LRDIMM)
  - PC4-21300 (octa-rank), 2.666 MT/s, error correcting code (ECC), double-data-rate 4 (DDR4) three-dimensional stacking registered DIMM (3DS-RDIMM)
  - DC Persistent Memory Module (DCPMM)
- Slot: 24/48 slot DIMM, bidirezionali interlacciati

Vani di storage (in base al modello):

Due backplane dell'unità di storage supportano un massimo di 16 unità da 2,5":

- Vano 0 - 3: SATA/SAS
- Vano 4 - 7: SATA/SAS/NVMe
- Vano 8 - 11: SATA/SAS
- Vano 12 - 15: SATA/SAS/NVMe

Rete:

- Supporta un connettore Ethernet come porta di gestione dedicata
- Supporta due o quattro connettori Ethernet sull'adattatore LOM

Terza edizione (maggio 2019)

© Copyright Lenovo 2019.

NOTA SUI DIRITTI LIMITATI: se i dati o il software sono distribuiti in base alle disposizioni che regolano il contratto GSA (General Services Administration), l'uso, la riproduzione o la divulgazione è soggetta alle limitazioni previste dal contratto n. GS-35F-05925.

Risorse di supporto

Collegamento	Codice QR
Lenovo Press (guide del prodotto e white paper) https://lenovopress.com/	
Forum sui sistemi per data center Lenovo https://forums.lenovo.com/t5/Datacenter-Systems/ct-p/sv_eg	
Supporto Lenovo - SR850 (inclusi driver e software) http://datacentersupport.lenovo.com/products/servers/thinksystem/sr850	
Avvisi di sicurezza del prodotto Lenovo http://support.lenovo.com/us/en/product_security/home	
Lenovo Server Proven (informazioni sulla compatibilità) https://static.lenovo.com/us/en/serverproven/index.shtml	