Руководство по установке в стойку

Список деталей, входящих в комплект направляющих

В комплект безынструментальных направляющих входят указанные ниже компоненты:

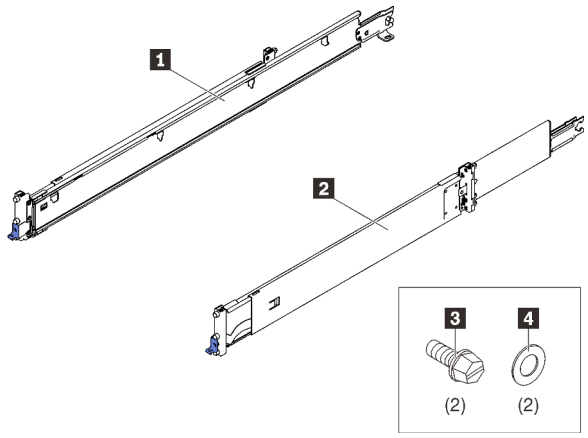

1 Одна левая направляющая

2 Одна правая направляющая

3 Два винта M5

4 Две шайбы

Примечания:
- Этот комплект можно установить в стойке с квадратным или круглым отверстием.
- Если какие-либо компоненты отсутствуют, обратитесь в местную службу поддержки.

Сначала ознакомьтесь с этими рекомендациями

Прежде чем устанавливать комплект направляющих и систему в стойку, прочитайте рекомендации. Устанавливайте систему в стойку, соответствующую следующим требованиям:

- Минимальная глубина между передними монтажными фланцами и внутренней частью передней дверцы составляет 70 мм (2,76 дюйма).
- Минимальная глубина между задней стенкой рамы и внутренней частью задней дверцы составляет 214 мм (8,43 дюйма).
- Максимальное расстояние между передним и задним монтажными фланцами составляет 812,8 мм (32,00 дюйма).
- Если требуется установить рельсы и распределительный блок 0U в одну и ту же стойку, она должна соответствовать следующим требованиям в отношении высоты и глубины:
  - 42U или выше
  - Без CMA: глубина должна составлять не менее 1000 мм (39,37 дюйма)
  - С CMA: глубина должна составлять не менее 1200 мм (47,24 дюйма)
- Устанавливайте систему только в стойку с перфорированными дверцами. Снимите дверцы и боковые панели стойки для легкого доступа в ходе установки.
- При установке нескольких модулей начните с установки самого тяжелого устройства в самую нижнюю часть стойки.
- См. требования к температуре воздуха в помещении в *Руководстве по обслуживанию* или *Руководстве по настройке* системы.
- Не блокируйте вентиляционные отверстия. Оставьте не менее 15 см (6 дюйма) свободного пространства для надлежащего воздушного потока.

- Не оставляйте свободное пространство над системой, установленной в стойку, или под ней. Во избежание повреждения компонентов системы всегда устанавливайте панели-заглушки, чтобы закрыть неиспользованное пространство и обеспечить правильную циркуляцию воздуха.
- Не выдвигайте более одной системы из стойки за раз.
- Не перегружайте электрическую розетку при установке нескольких устройств в стойку.

S036

18 – 32 кг (39 – 70 фунтов)

32 – 55 кг (70 – 121 фунтов)

ОСТОРОЖНО:
Соблюдайте правила техники безопасности при подъеме.

S037

ОСТОРОЖНО:
Вес этого компонента или устройства превышает 55 кг (121,2 фунтов). Для безопасного подъема этого компонента или устройства требуется специально обученный персонал, подъемное устройство или то и другое.

R006

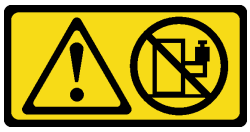

ОСТОРОЖНО:
Не размещайте ничего на верхней крышке устройства, установленного в стойку, если это устройство не предназначено для использования в качестве полки.

Установка комплекта направляющих в стойку

Примечание: (Необязательно) Если система устанавливается в мелкую стойку или стойку с задним распределительным блоком 0U, может потребоваться снять скобы кабельного органайзера, чтобы уменьшить длину направляющих (см. раздел «Приложение. Снятие скобы CMA» на странице 14).

Шаг 1. Установите задние крепежные контакты в стойку.

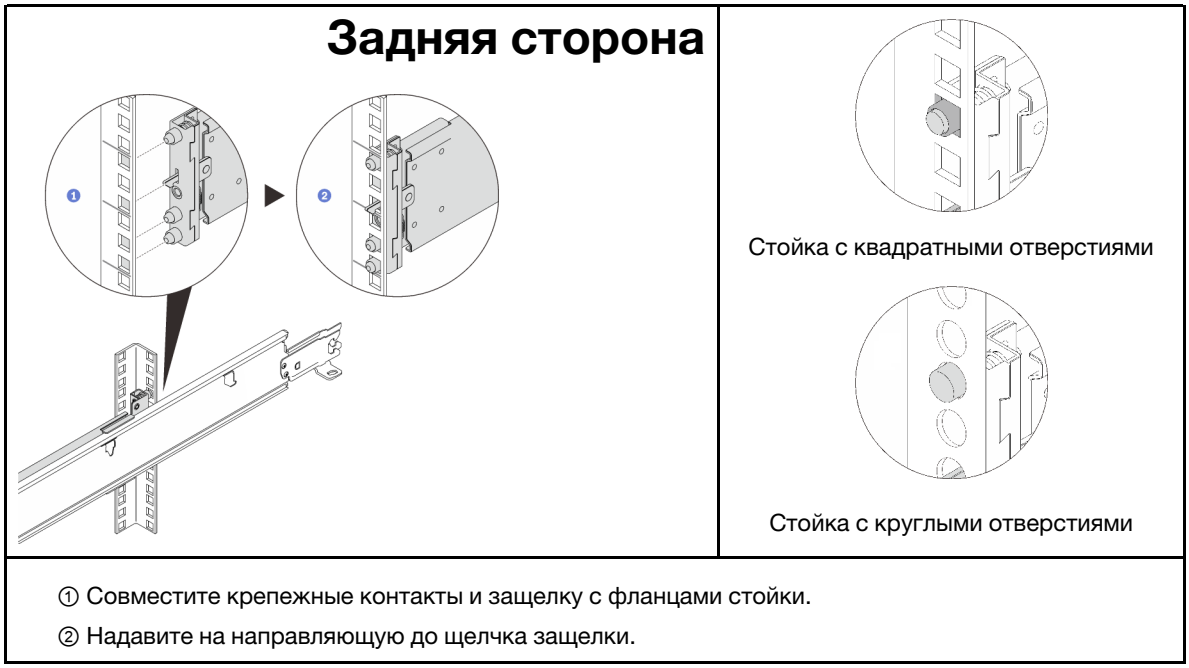

① Совместите крепежные контакты и защелку с фланцами стойки.

② Надавите на направляющую до щелчка защелки.

Шаг 2. Установите передние крепежные контакты в стойку.

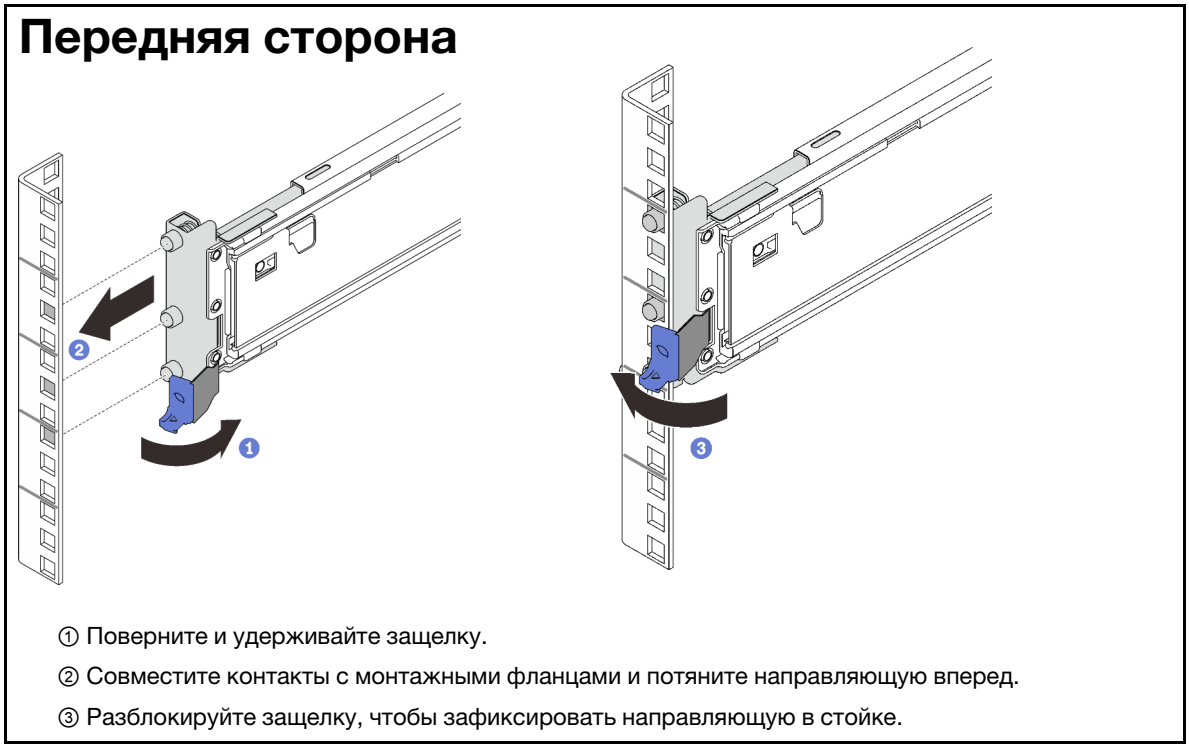

① Поверните и удерживайте защелку.

② Совместите контакты с монтажными фланцами и потяните направляющую вперед.

③ Разблокируйте защелку, чтобы зафиксировать направляющую в стойке.

Шаг 3. Повторите предыдущие два шага с другой направляющей.

Шаг 4. Перейдите к разделу «Установка системы» на странице 4.

Установка системы

Выберите один из двух следующих вариантов, который лучше всего подходит для сценария установки.

- «Метод опускания» **на странице 6****:** идеально подходит для установки системы в нижнюю часть стойки.
- «Установка по горизонтали» **на странице 7****:** идеально подходит в следующих сценариях:
  - если для поддержки системы предусмотрено средство подъема, которое обеспечивает точное выравнивание;
  - если система устанавливается на высоте выше талии.

Метод опускания

Шаг 1. Выдвиньте внутренние направляющие до упора.

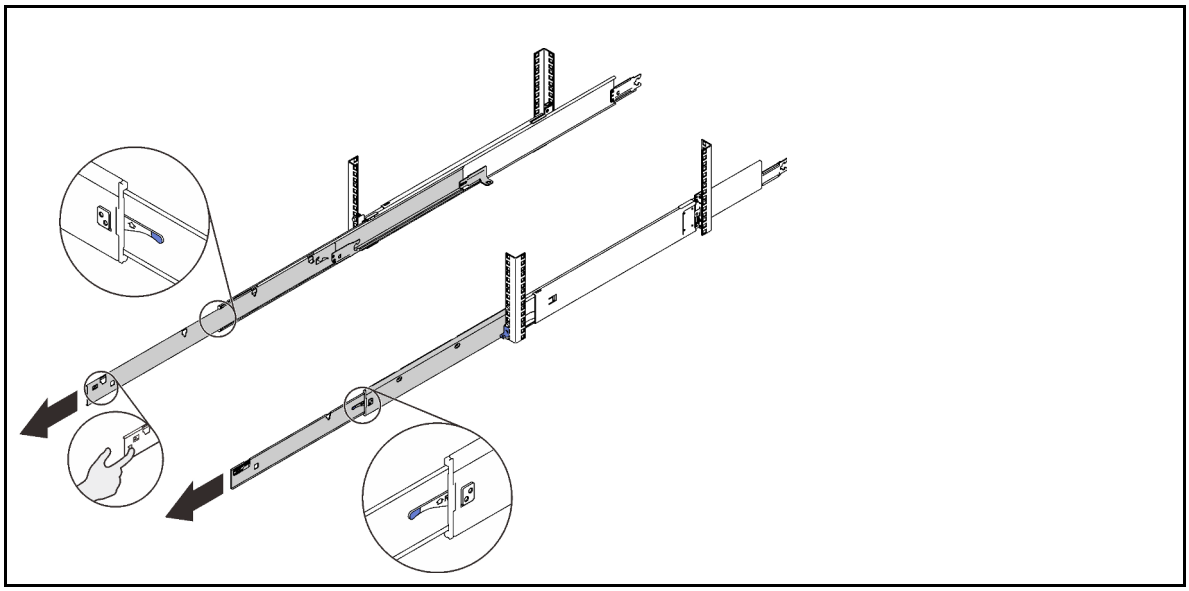

Шаг 2. Поднимите систему. Доступно два варианта подъема:

При подъеме силами двух людей заранее необходимо снять следующие компоненты:

- Все модули блока питания
- Все устройства хранения данных
- Верхний кожух
- (Если применимо) Все лотки расширения

В противном случае поднимите систему силами трех людей или с помощью подъемного устройства.

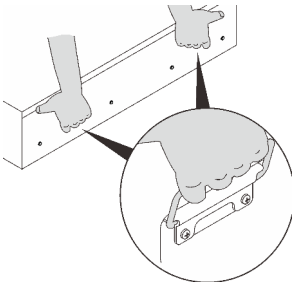

Примечание: При подъеме силами людей поднимайте систему за ручки.

Шаг 3. Установите систему в стойку.

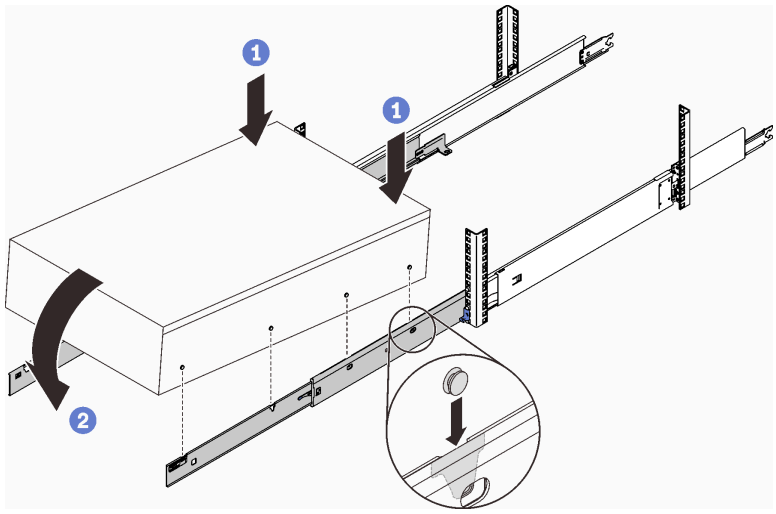

① Медленно опустите заднюю сторону системы и убедитесь, что самые дальние шляпки гвоздей входят в гнезда на внутренних направляющих.

② Медленно опустите переднюю сторону системы и убедитесь, что остальные три пары шляпок гвоздей входят в соответствующие гнезда на внутренних направляющих.

Установка по горизонтали

Шаг 1. Поднимите систему и разместите ее на столе. Доступно два варианта подъема:

При подъеме силами двух людей заранее необходимо снять следующие компоненты:

- Все модули блока питания
- Все устройства хранения данных
- Верхний кожух
- (Если применимо) Все лотки расширения

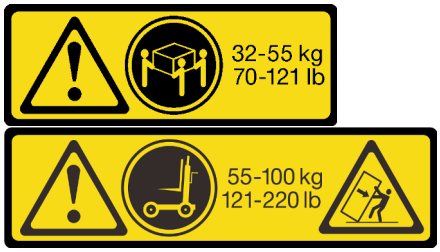

В противном случае поднимите систему силами трех людей или с помощью подъемного устройства.

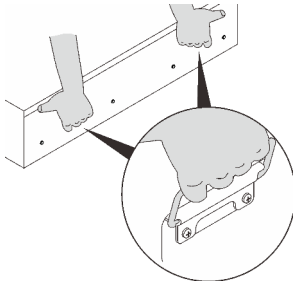

Примечание: При подъеме силами людей поднимайте систему за ручки.

Шаг 2. Снимите внутренние направляющие с промежуточных направляющих.

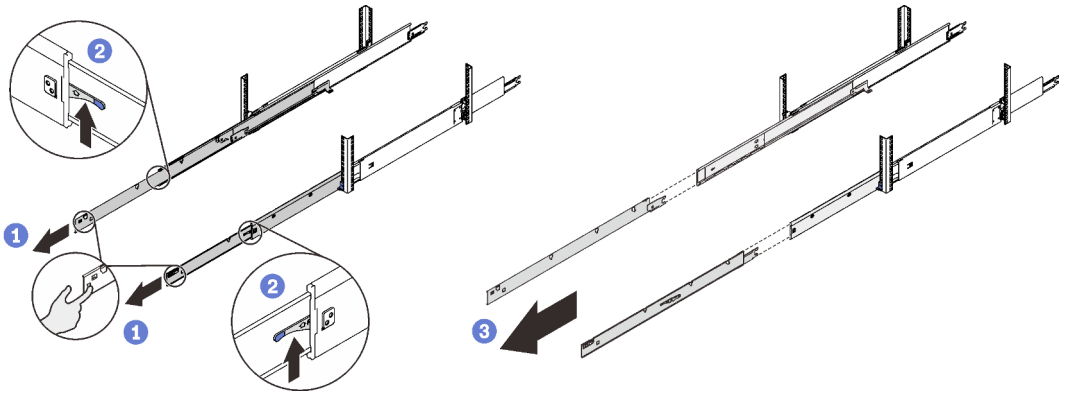

① Выдвиньте внутренние направляющие до упора.

② Поднимите защелки вверх, чтобы отсоединить внутренние направляющие.

③ Снимите внутренние направляющие.

Шаг 3. Вставьте заднюю шляпку гвоздя в соответствующее гнездо на внутренних направляющих, затем поверните передний конец направляющей и убедитесь, что другие три шляпки гвоздей входят в соответствующие гнезда на направляющей.

Примечание: Чтобы освободить место для направляющей, убедитесь, что боковая сторона системы выровнена относительно края стола.

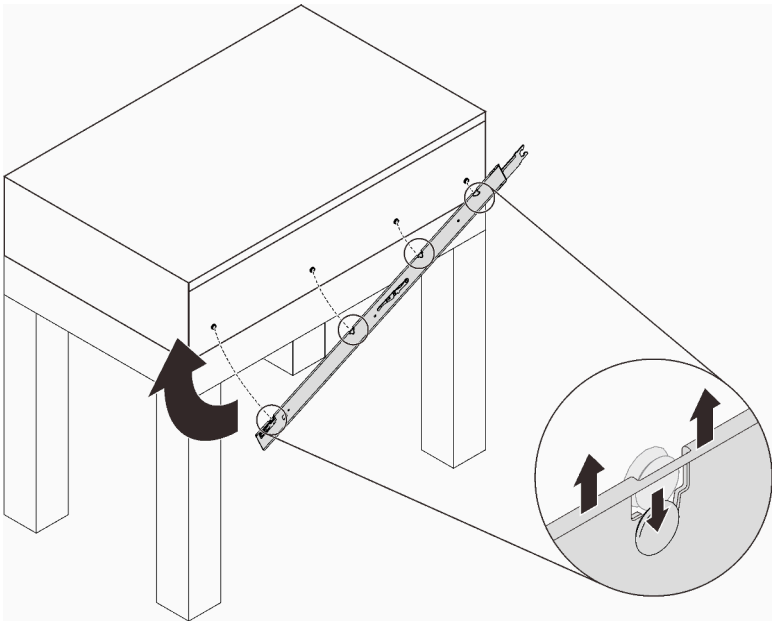

Шаг 4. Повторите предыдущий шаг с другой направляющей.

Шаг 5. Установите систему в стойку.

Примечание: Для выполнения этого шага рекомендуется использовать подъемное устройство, которое будет поддерживать систему и обеспечит точное выравнивание.

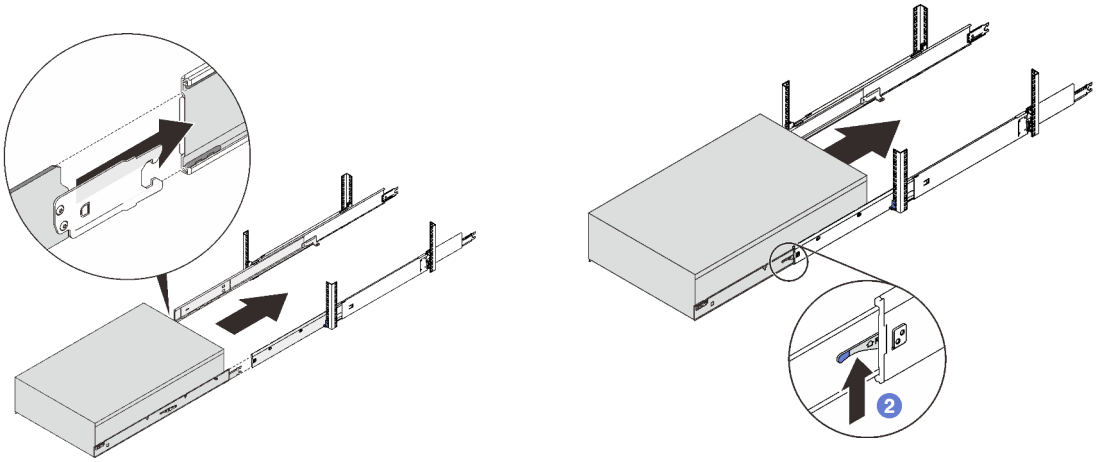

① Совместите задние части внутренних направляющих с отверстиями на промежуточных направляющих и медленно подвиньте систему в направлении стойки, чтобы вставить внутренние направляющие в промежуточные направляющие. Убедитесь, что пары направляющих соединены правильно.

② Поднимите защелки вверх, чтобы разблокировать направляющие, и задвиньте систему в стойку до упора. Затем снова полностью извлеките и вставьте систему, чтобы убедиться, что направляющие работают должным образом.

(Необязательно) Фиксация системы в стойке

Шаг 1. Зафиксируйте систему в стойке.

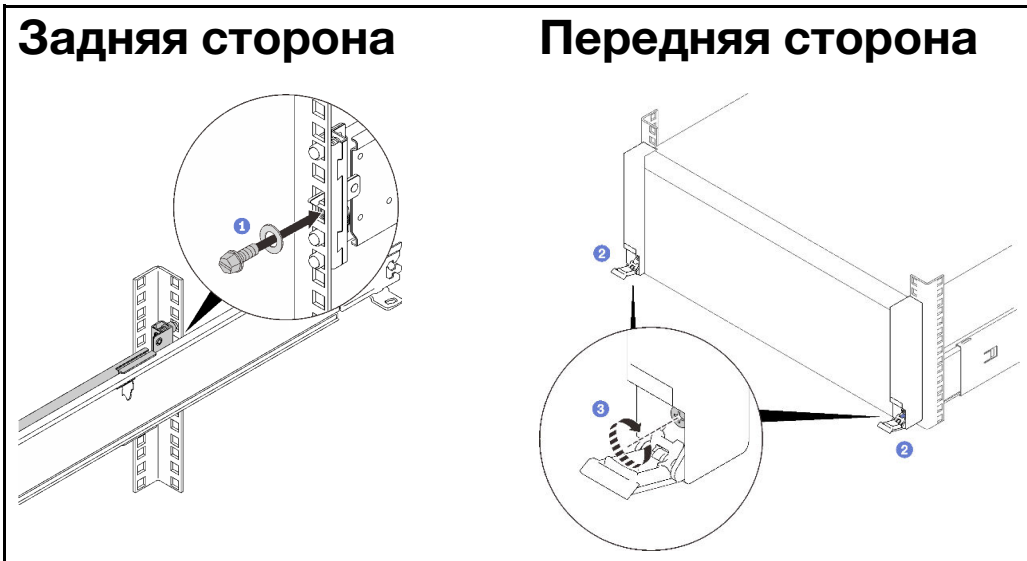

① Вставьте шайбу и винт M5 в отверстие под каждой защелкой и затяните с помощью шлицевой отвертки.

② Откройте защелки стойки.

③ Затяните невыпадающие винты с помощью крестообразной отвертки.

Снятие системы

Шаг 1. Отсоедините систему, если она зафиксирована на стойке.

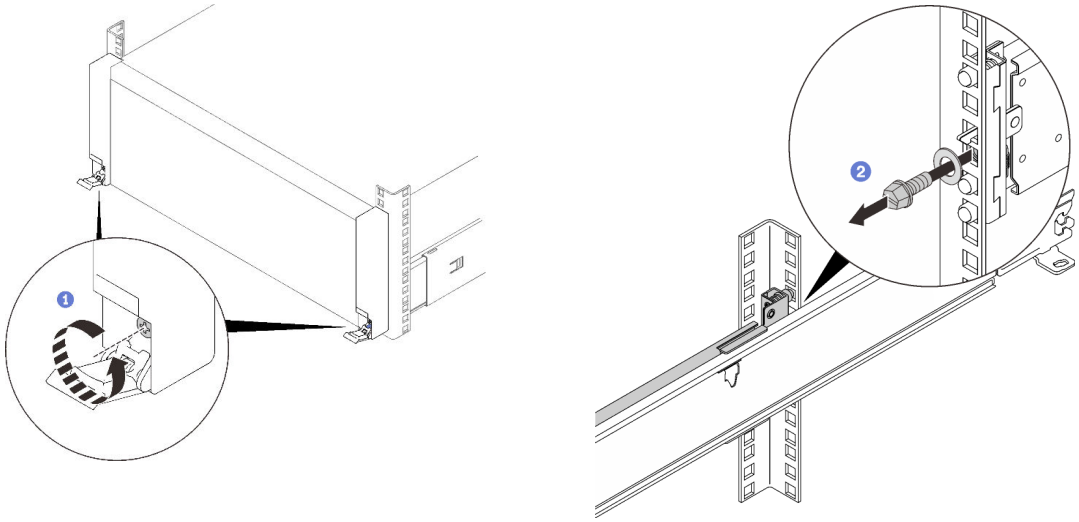

① Откройте защелки стойки и ослабьте невыпадающие винты с помощью крестообразной отвертки.

② Снимите шайбы и винты M5 с помощью шлицевой отвертки.

Шаг 2. Определите метод подъема. Доступно два варианта подъема:

При подъеме силами двух людей заранее необходимо снять следующие компоненты:

- Все модули блока питания
- Все устройства хранения данных
- Верхний кожух
- (Если применимо) Все лотки расширения

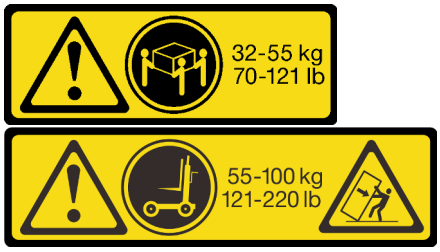

В противном случае поднимите систему силами трех людей или с помощью подъемного устройства.

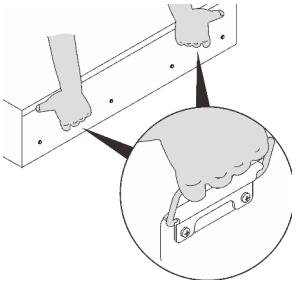

Примечание: При подъеме силами людей поднимайте систему за ручки.

Шаг 3. Выполните одно из следующих действий, чтобы снять систему, если она установлена в стойке.

- «Снятие под углом» на странице 11
- «Снятие по горизонтали» на странице 11

Снятие под углом

Шаг 1. Снимите систему с направляющих.

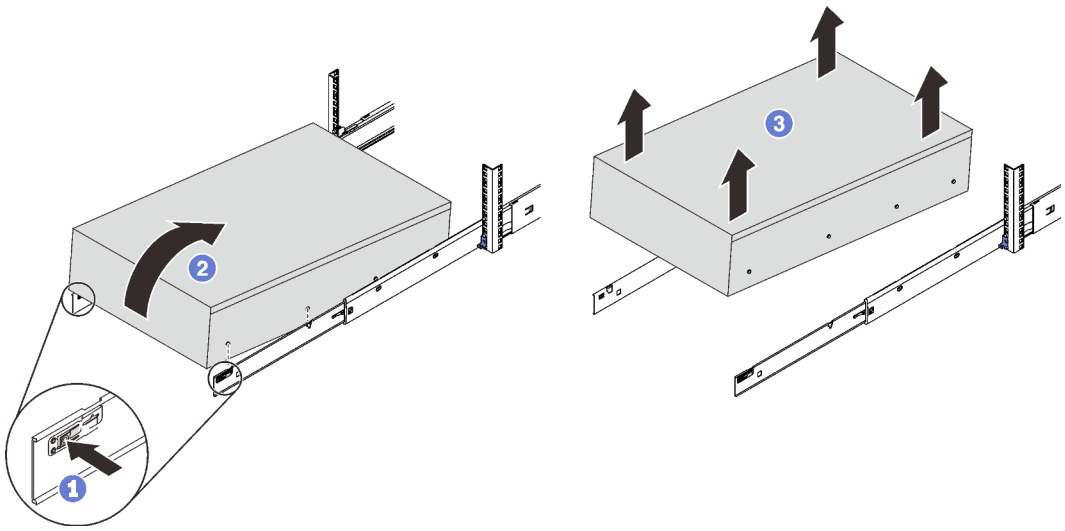

① Нажмите на язычок, чтобы отсоединить направляющие от системы.

② Медленно поднимите переднюю часть системы, чтобы вынуть шляпки гвоздей из гнезд на внутренних направляющих.

③ Поднимите систему, чтобы полностью снять ее с направляющих.

Снятие по горизонтали

Шаг 1. Снимите систему вместе с внутренними направляющими.

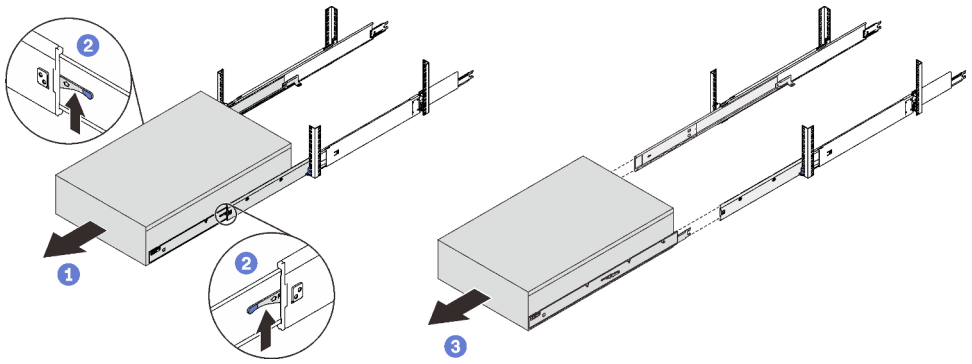

① Выдвиньте систему до упора.

② Поднимите и удерживайте обе защелки одновременно.

③ Выдвиньте систему и снимите ее с направляющих.

Шаг 2. Поднимите систему и разместите ее на столе.

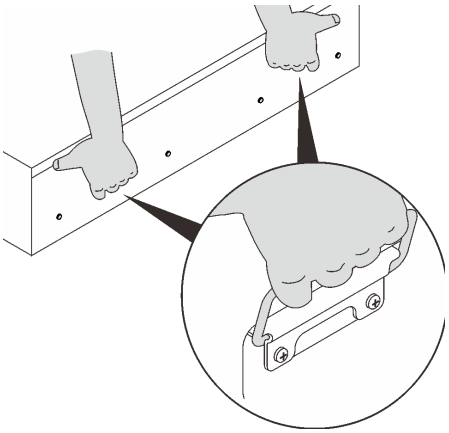

Примечание: Поднимайте систему за ручки.

Шаг 3. Снимите внутреннюю направляющую с системы.

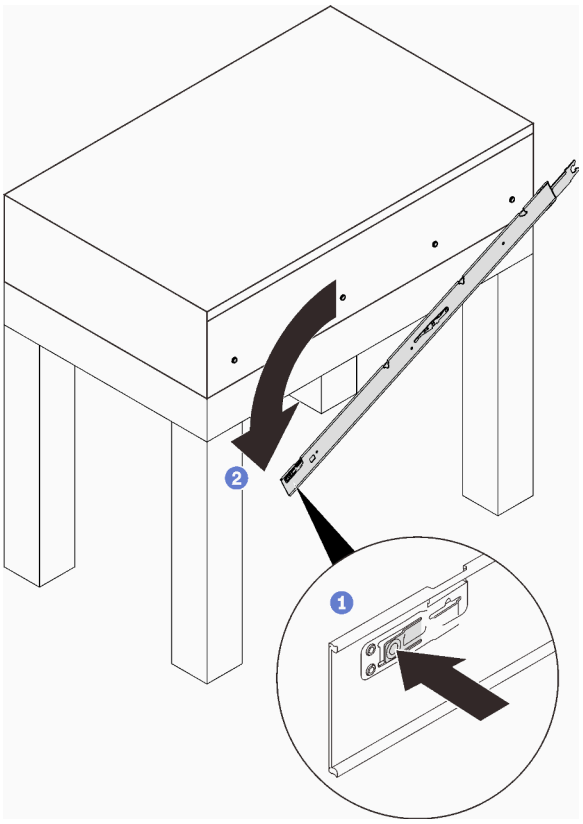

Примечание: Чтобы освободить место для направляющей, убедитесь, что боковая сторона системы выровнена относительно края стола.

① Нажмите на язычок, чтобы отсоединить внутреннюю направляющую.

② Поверните передний конец внутренней направляющей вниз и снимите направляющую.

Шаг 4. Повторите предыдущий шаг с другой направляющей.

Снятие направляющих со стойки

Шаг 1. Снимите направляющие со стойки.

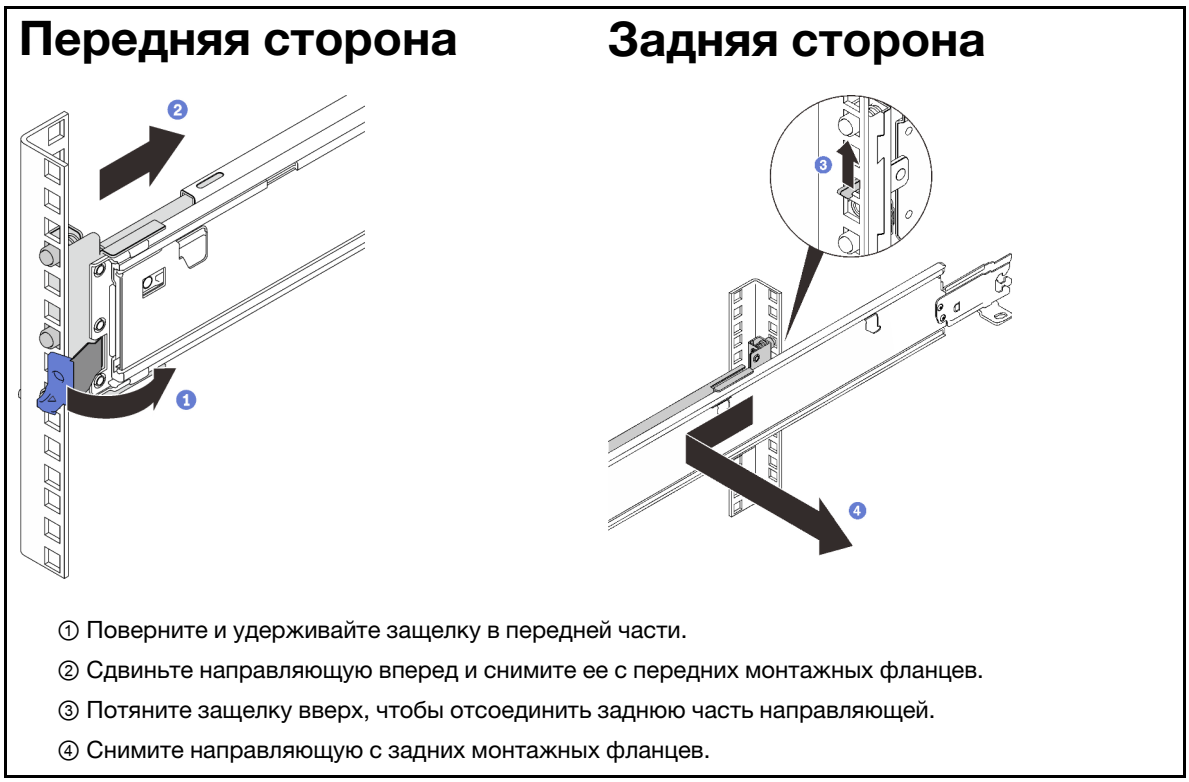

Приложение. Снятие скобы CMA

Шаг 1. Чтобы уменьшить длину направляющих, отверните винты, фиксирующие три пары скоб CMA на направляющих.

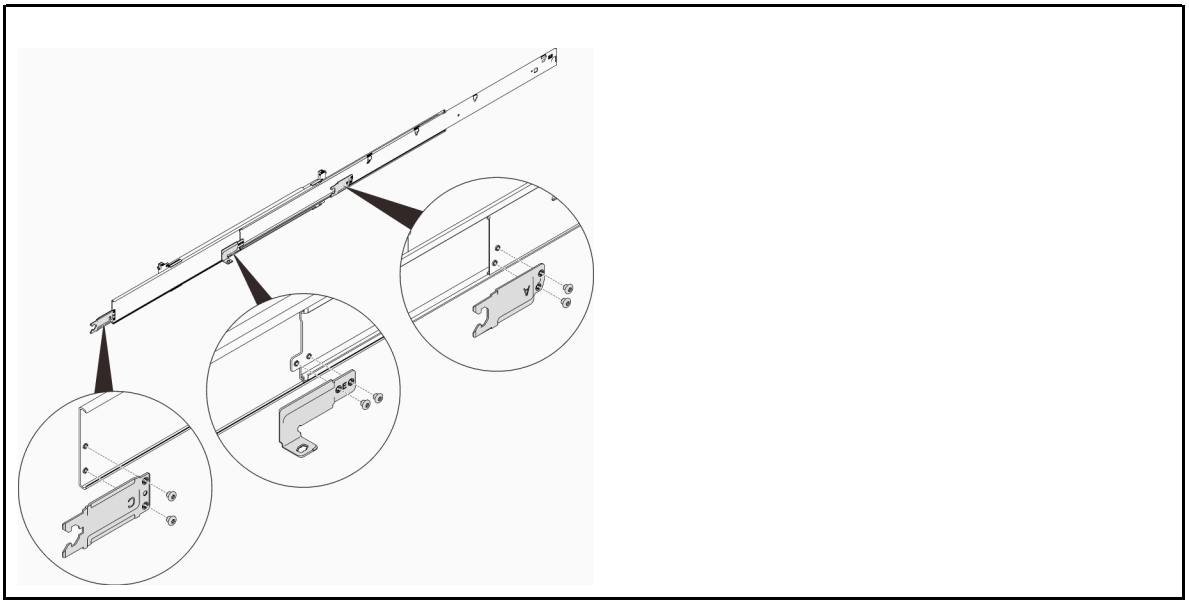
A
B
C

Первое издание (Ноябрь 2020 г.)

© Copyright 2020.
УВЕДОМЛЕНИЕ ОБ ОГРАНИЧЕНИИ ПРАВ. Если данные или программное обеспечение предоставляются в соответствии с контрактом Управления служб общего назначения США (GSA), на их использование, копирование и разглашение распространяются ограничения, установленные соглашением № GS-35F-05925.

Названия продуктов и услуг в данном документе являются товарными знаками или знаками обслуживания соответствующих владельцев.

Printed in China
(1P) P/N: SP47A62526