Guia de instalação do trilho

Rail kit parts inventory

O kit de trilho sem ferramenta inclui as seguintes peças:

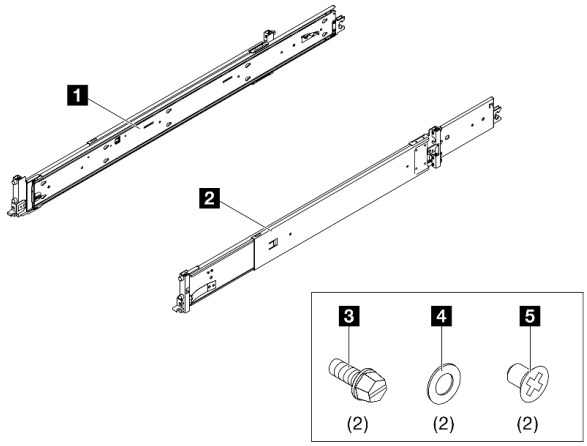

1 Um trilho esquerdo

2 Um trilho direito

3 Dois parafusos M5

4 Duas arruelas

5 Dois parafusos M4

Notas:
- Esse kit pode ser instalado em racks quadrados e de buraco redondo.
- Se alguma peça estiver ausente, entre em contato com o serviço local.
- A substituição neste documento requer as alças de elevação no pacote do servidor. Tenha elas no local com antecedência.

Leia estas orientações primeiro

Leia as diretrizes a seguir antes de instalar o kit de trilho e o servidor no rack.

- A distância máxima de percurso do trilho é de 940 mm (37 polegadas).
- Instale o servidor em um rack que atenda aos seguintes requisitos:
  - Profundidade mínima de 65 mm (2,55 polegadas) entre os flanges de montagem frontal e a parte interna da porta frontal.
  - Profundidade mínima de 1.008 mm (39,60 polegadas) entre os flanges de montagem frontal e a parte interna da porta traseira.
  - A distância máxima entre os flanges de montagem frontal e traseiro é de 902 mm (35,75 polegadas).
  - Para instalar os trilhos e uma PDU de 0 U no mesmo rack, o rack deverá atender aos seguintes requisitos de altura e profundidade:
    - 42 U ou superior
    - Sem CMA: pelo menos 1.100 mm (43,31 polegadas) de profundidade
    - Com CMA: pelo menos 1.100 mm (43,31 polegadas) de profundidade
  - Somente instale o servidor em um rack que tenha portas perfuradas. Remova as portas do rack e os painéis laterais para facilitar o acesso durante a instalação.
  - Ao instalar várias unidades, inicie com a instalação do dispositivo mais pesado na parte inferior do rack.
  - Consulte *Guia do Usuário* para saber os requisitos de temperatura do ar ambiente.
  - Não bloqueie nenhuma ventilação de ar. Disponível pelo menos 15 cm (6 polegadas) de espaço para o fluxo de ar adequado.
  - Não deixe espaço desocupado acima nem abaixo de um servidor instalado no rack vazio. Para ajudar a evitar danos aos componentes do servidor, sempre instale os painéis de preenchimento para cobrir o espaço desocupado e assegurar uma circulação de ar adequada.

– Não deixe mais de uma tampa do servidor para fora do rack ao mesmo tempo.
– Não sobrecarregue a tomada elétrica quando vários dispositivos estão instalados no rack.

Se precisar remover o trilho do rack, consulte o capítulo "Procedimentos de substituição de hardware" no *Guia do Usuário* do servidor. Pesquise seu servidor e selecione seu *Guia do Usuário* na página do portfólio de produtos do servidor da Lenovo: https://pubs.lenovo.com/.

S036

18 - 32 kg (39 - 70 lb)

32 - 55 kg (70 - 121 lb)

CUIDADO:
Utilize práticas seguras ao levantar.

R006

CUIDADO:
Não coloque nenhum objeto em cima de um dispositivo montado em rack, a menos que o dispositivo montado em rack seja destinado ao uso como uma prateleira.

S037

CUIDADO:
O peso desta peça ou unidade é superior a 55 kg (121,2 lb). É necessário trabalhar com uma pessoas especialmente treinada, um dispositivo de elevação ou ambos para levantar com segurança esta peça ou unidade.

Instalar o kit de trilho no rack

Importante: Verifique se ambas as extremidades do trilho estão posicionadas na mesma altura.

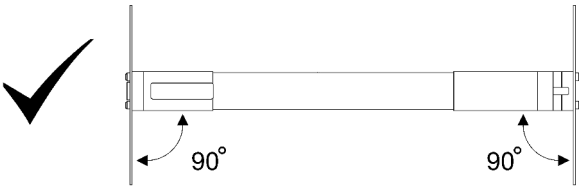

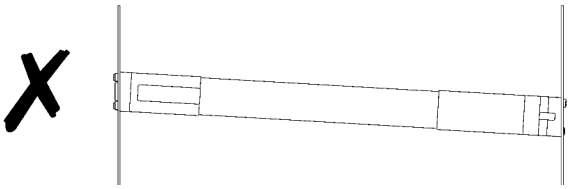

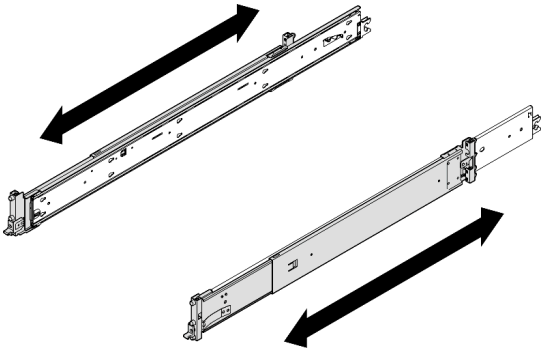

Notas:

- Os trilhos são extensíveis conforme mostrado na ilustração a seguir.
- Instale o trilho no rack, iniciando pela parte traseira e continuando para a frente.
- Verifique se o trilho está na posição mais curta.
- Os pinos de montagem do trilho ocupam o espaço de 2U. Siga a marcação de espaço em U no rack ao instalar o kit de trilhos.

Etapa 1. Instale os pinos de montagem traseiros no rack.

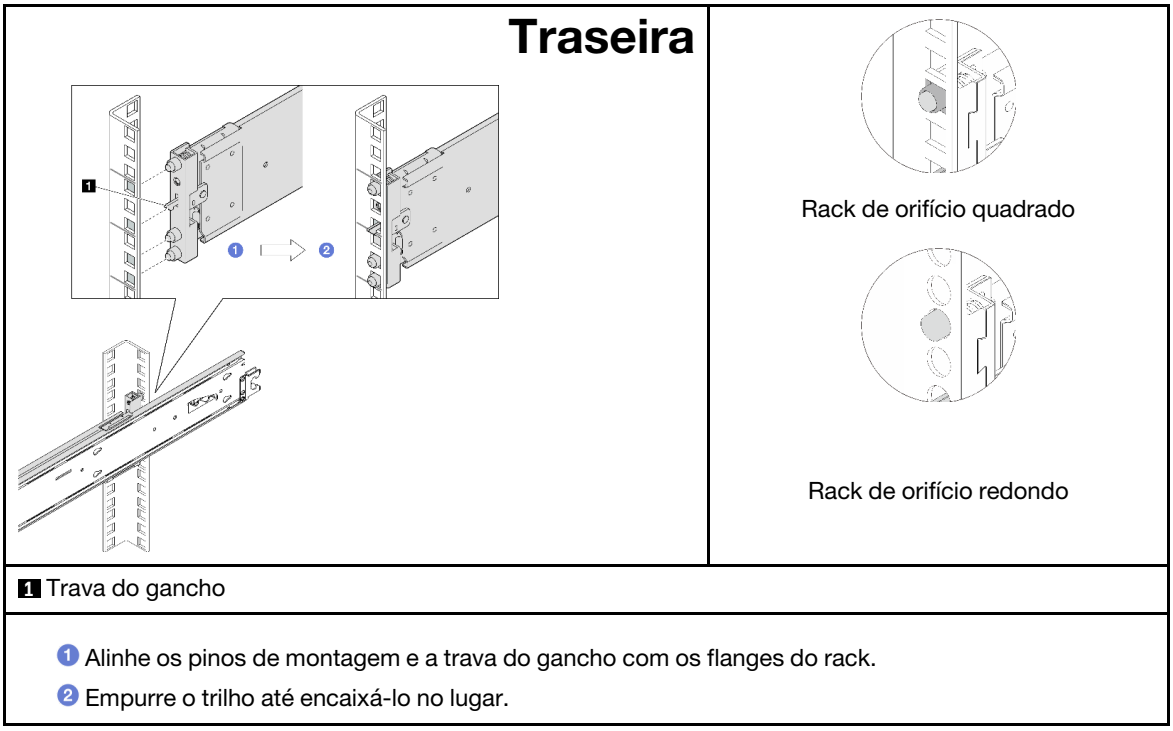

Etapa 2. Instale os pinos de montagem frontais no rack.

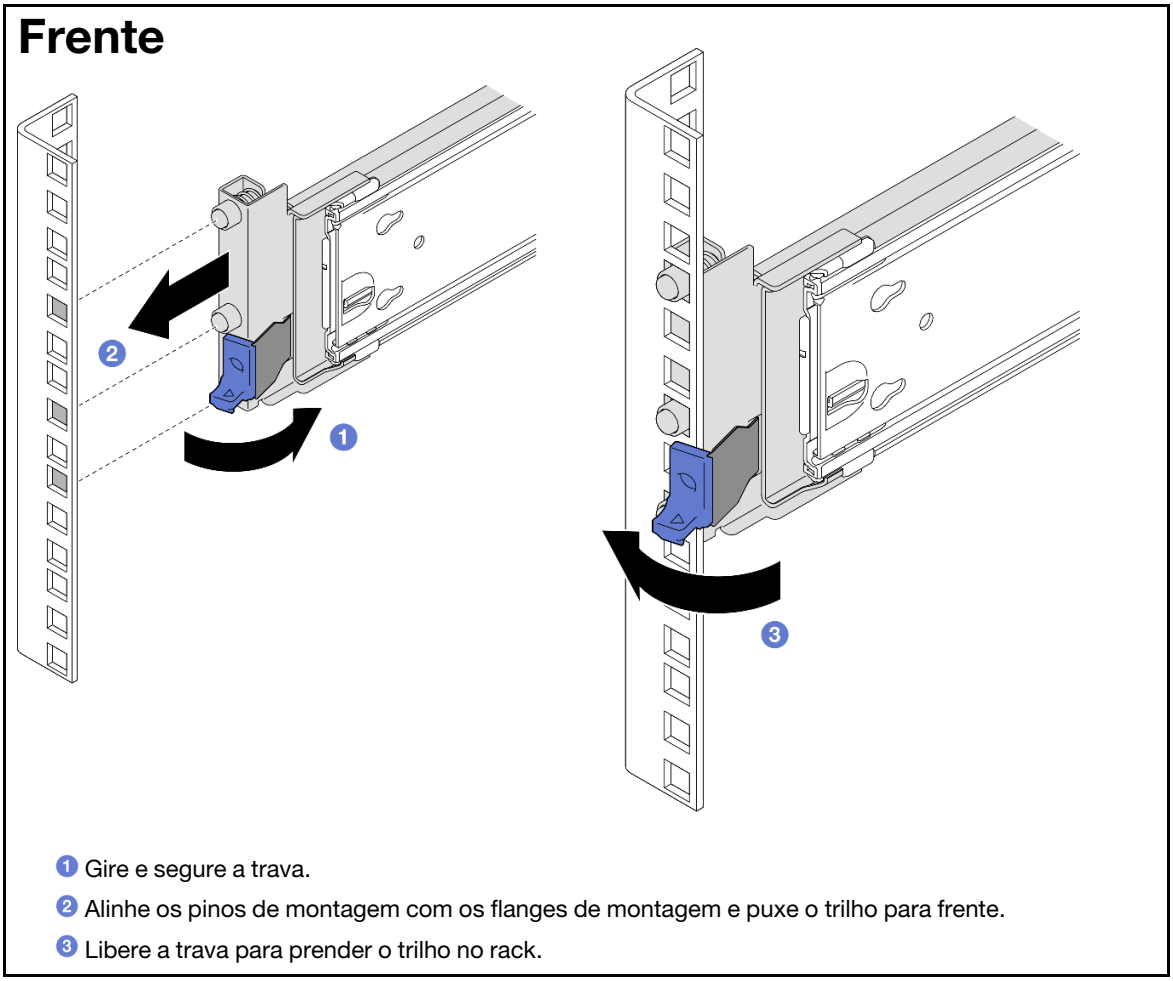

Etapa 3. Repita as duas etapas anteriores no outro trilho.

Instalar o servidor nos trilhos

Etapa 1. Levante o servidor e coloque-o em uma mesa. Duas opções de içamento estão disponíveis:

Para a elevação com o auxílio de duas pessoas, remova os seguintes componentes com antecedência:

- Todas as unidades da fonte de alimentação
- Todas as unidades de armazenamento
- As tampas frontal e traseira

Caso contrário, levante o servidor com o auxílio de três pessoas ou um dispositivo de içamento.

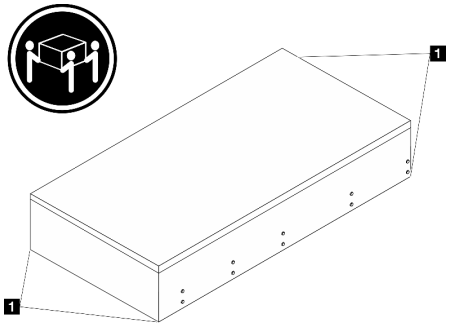

CUIDADO:
Levante o servidor segurando os pontos de elevação.

1 Ponto de levantamento

Etapa 2. Remova os trilhos internos dos trilhos intermediários.

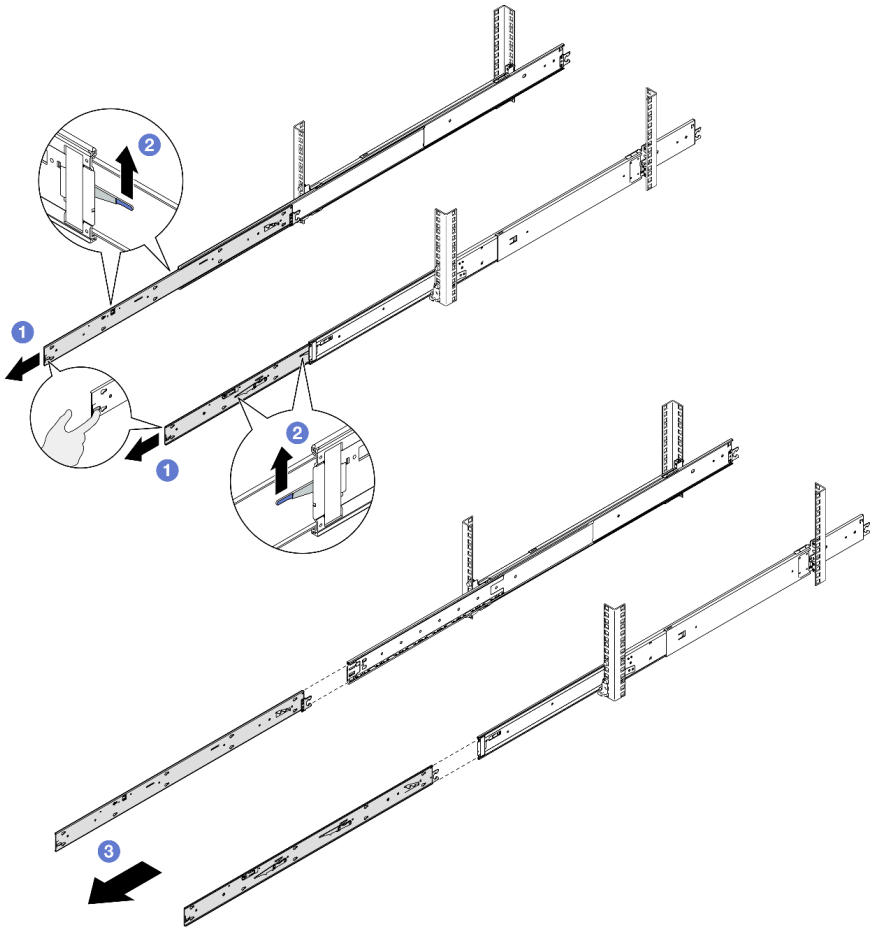

1 Puxe os trilhos internos completamente até que parem.

2 Levante as travas e puxe os trilhos internos para desencaixá-los dos trilhos intermediários.

Atenção: Há dois pares de travas nos trilhos. Levante o segundo par de travas para continuar a deslizar os trilhos internos para fora.

3 Remova os trilhos internos.

Etapa 3. Alinhe os slots no trilho interno com os pinos T correspondentes na lateral do servidor. Em seguida, deslize os trilhos internos para frente até que os pinos T travem no lugar com o trilho interno.

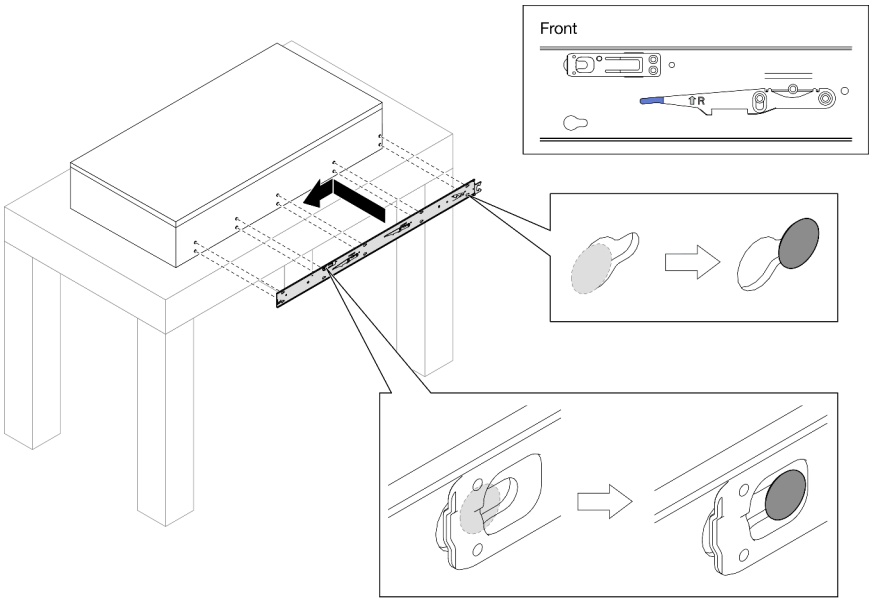

Etapa 4. Insira e aperte um parafuso M4 para prender o trilho interno conforme mostrado.

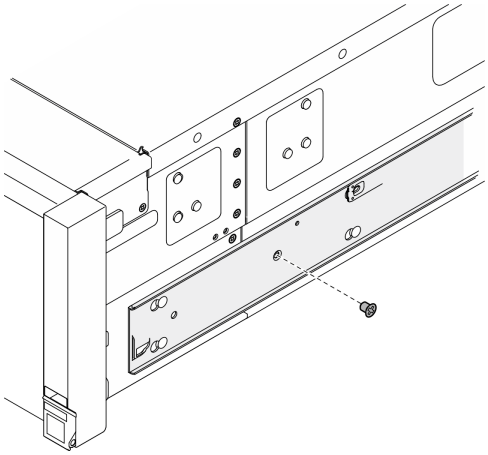

Etapa 5. Repita as duas etapas anteriores no outro trilho.

Etapa 6. Conecte a alça do elevador.

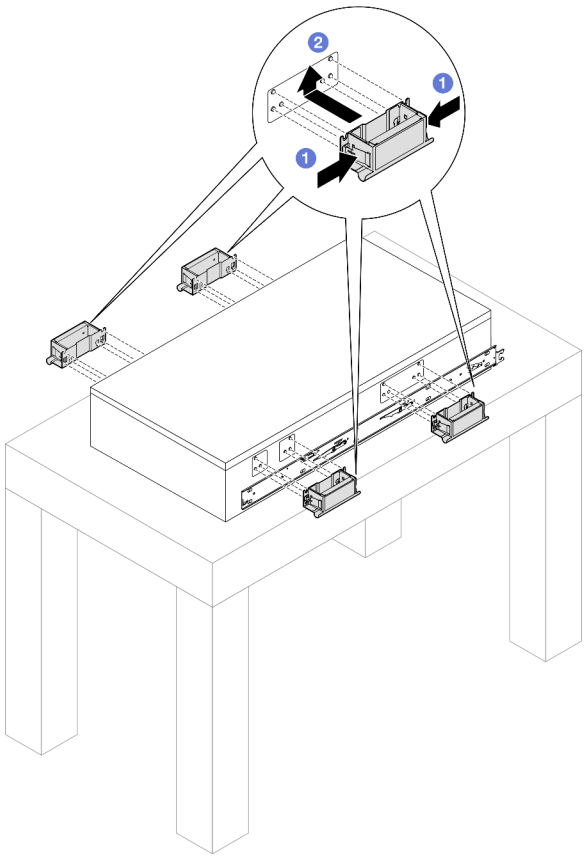

1 Aperte as duas abas na lateral das alças.

2 Alinhe as alças com os 6 pilares nas laterais do servidor. Em seguida, deslize as alças para cima para prendê-las no chassi.

Notas:

- Verifique se os 6 pilares estão presos.
- Há 4 alças de elevação no total. Instale-os corretamente antes de levantar o servidor.

Etapa 7. Instale o servidor no rack.

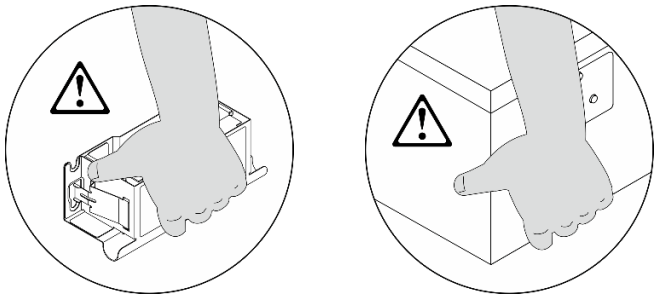

Atenção: Ao mover o servidor, segure-o pelos pontos de elevação ou pelas alças de elevação o tempo todo.

a. Alinhe as duas extremidades traseiras dos trilhos internos com as aberturas nos trilhos intermediários e certifique-se de que os dois pares de trilhos encaixem corretamente. Em seguida, deslize cuidadosamente o servidor no rack até que os trilhos se encaixem no lugar.

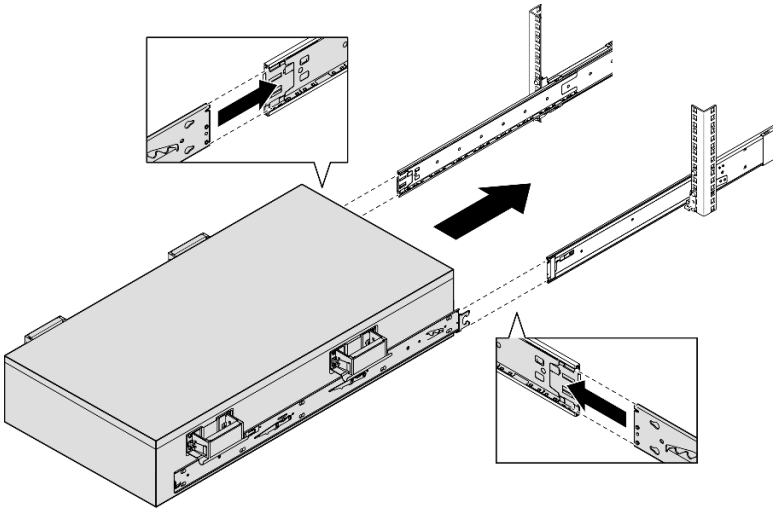

b. Remova as alças de elevação traseiras.

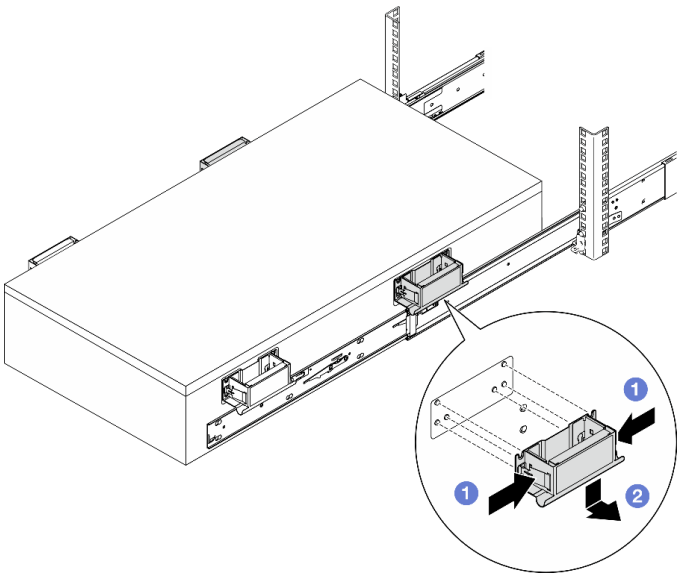

1 Aperte as duas abas na lateral das alças.

2 Alinhe as alças com os 6 pilares nas laterais do servidor. Em seguida, deslize as alças para baixo para removê-las.

Nota: Remova as duas alças de elevação traseiras antes de continuar deslizando.

c. Levante o primeiro par de travas para deslizar o servidor até que os trilhos se encaixem no lugar.

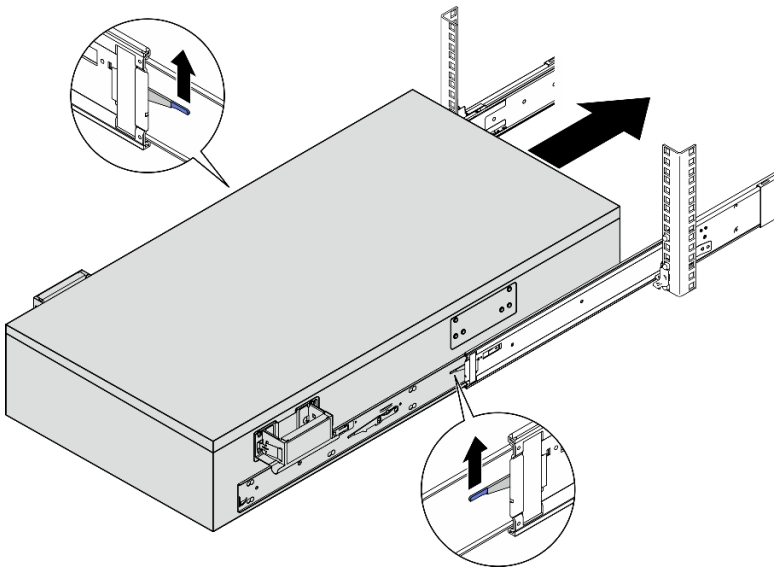

d. Remova as alças de elevação frontais.

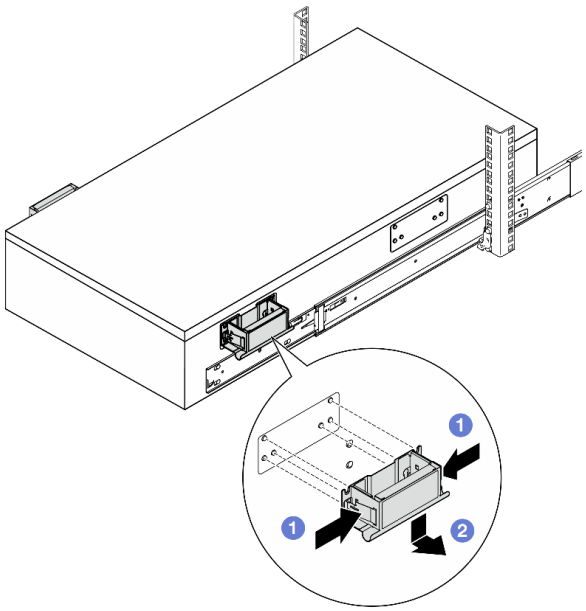

1 Aperte as duas abas na lateral das alças.

2 Alinhe as alças com os 6 pilares nas laterais do servidor. Em seguida, deslize as alças para baixo para removê-las.

Nota: Remova as duas alças de elevação frontais antes de prosseguir para deslizar o servidor para dentro.

CUIDADO:
Não levante as segundas travas até que todas as alças sejam removidas corretamente.

e. Levante o segundo par de travas para continuar a deslizar o servidor para dentro.

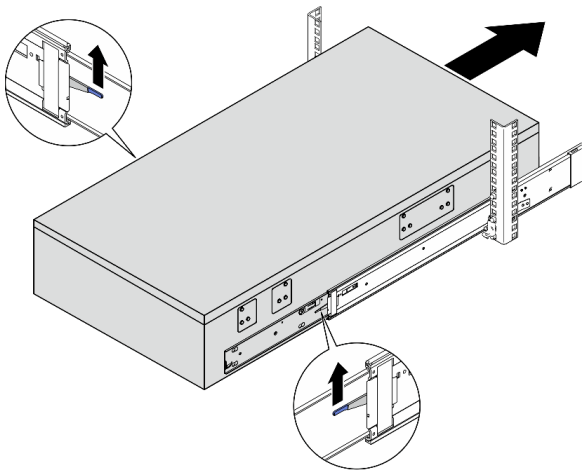

Atenção: Deslize o servidor completamente para fora para certificar-se de que os trilhos estejam funcionando suavemente.

Etapa 8. Reinstale todos os componentes que foram removidos antes.

(Opcional) Fixar o servidor no rack

Etapa 1. Prenda o servidor no rack.

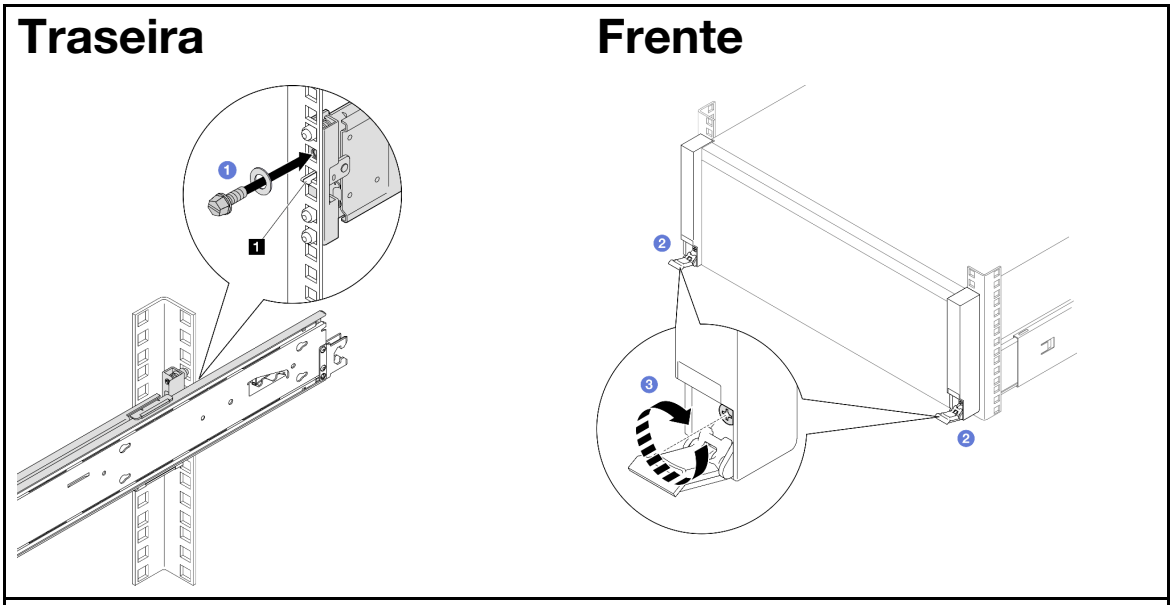

1 Trava do gancho

Nota: Use cabeça chata, soquete sextavado ou chave de fenda Phillips para as instruções a seguir.

1. Insira e aperte um parafuso M5 juntamente com uma arruela no orifício abaixo de cada trava do gancho.
2. Abra as travas de liberação do rack.
3. Aperte os parafusos prisioneiros no sentido horário com uma chave de fenda Philips.

Primeira Edição (Maio de 2023)

© Copyright Lenovo 2023.

AVISO DE DIREITOS LIMITADOS E RESTRITOS: se dados ou software forem fornecidos de acordo com um contrato de GSA (Administração de Serviços Geral), o uso, a reprodução ou a divulgação estarão sujeitos às restrições definidas no Contrato Nº GS-35F-05925.

Printed in China
(1P) P/N: 1PSP47B37781