Guia de instalação do trilho

Rail kit parts inventory

O kit de trilho sem ferramenta inclui as seguintes peças:

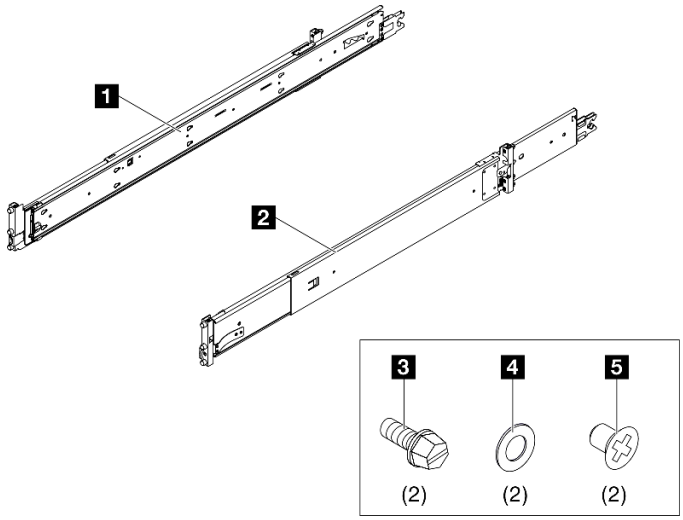

1 Um trilho esquerdo

2 Um trilho direito

3 Dois parafusos M5

4 Duas arruelas

5 Dois parafusos M4

Notas:
- Esse kit pode ser instalado em racks quadrados e de buraco redondo.
- Se alguma peça estiver ausente, entre em contato com o serviço local.
- A substituição neste documento requer as alças de elevação no pacote do servidor. Tenha elas no local com antecedência.

Leia estas orientações primeiro

Leia as diretrizes a seguir antes de instalar o kit de trilho e o servidor no rack.

- A distância máxima de percurso do trilho é de 960 mm (37,8").
- Instale o servidor em um rack que atenda aos seguintes requisitos:
  - Profundidade mínima de 119,8 mm (4,72") entre os flanges de montagem frontal e a parte interna da porta frontal.
  - Profundidade mínima de 176,8 mm (6,96") entre a parede traseira do chassi e a parte interna da porta traseira.
  - A distância máxima entre os flanges de montagem frontal e traseiro é de 812,8 mm (32").
  - Para instalar os trilhos e uma PDU de 0 U no mesmo rack, o rack deverá atender aos seguintes requisitos de altura e profundidade:
    - 42 U ou superior
    - Sem CMA: pelo menos 1.100 mm (43,31 polegadas) de profundidade
    - Com CMA: pelo menos 1.100 mm (43,31 polegadas) de profundidade
  - Somente instale o servidor em um rack que tenha portas perfuradas. Remova as portas do rack e os painéis laterais para facilitar o acesso durante a instalação.
  - Ao instalar várias unidades, inicie com a instalação do dispositivo mais pesado na parte inferior do rack.
  - Consulte *Guia do Usuário* para saber os requisitos de temperatura do ar ambiente.
  - Não bloqueie nenhuma ventilação de ar. Disponível pelo menos 15 cm (6 polegadas) de espaço para o fluxo de ar adequado.

- Não deixe espaço desocupado acima nem abaixo de um servidor instalado no rack vazio. Para ajudar a evitar danos aos componentes do servidor, sempre instale os painéis de preenchimento para cobrir o espaço desocupado e assegurar uma circulação de ar adequada.
- Não deixe mais de uma tampa do servidor para fora do rack ao mesmo tempo.
- Não sobrecarregue a tomada elétrica quando vários dispositivos estão instalados no rack.

Se precisar remover o trilho do rack, consulte o capítulo "Procedimentos de substituição de hardware" no *Guia do Usuário* do servidor. Pesquise seu servidor e selecione seu *Guia do Usuário* na página do portfólio de produtos do servidor da Lenovo: https://pubs.lenovo.com/.

S036

18 - 32 kg (39 - 70 lb)

32 - 55 kg (70 - 121 lb)

CUIDADO:
Utilize práticas seguras ao levantar.

R006

CUIDADO:
Não coloque nenhum objeto em cima de um dispositivo montado em rack, a menos que o dispositivo montado em rack seja destinado ao uso como uma prateleira.

S037

CUIDADO:
O peso desta peça ou unidade é superior a 55 kg (121,2 lb). É necessário trabalhar com uma pessoas especialmente treinada, um dispositivo de elevação ou ambos para levantar com segurança esta peça ou unidade.

Instalar o kit de trilho no rack

Importante: Verifique se ambas as extremidades do trilho estão posicionadas na mesma altura.

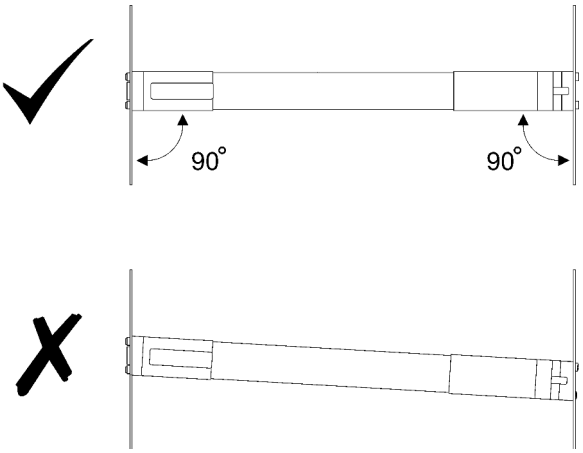

Notas:

- Os trilhos são extensíveis conforme mostrado na ilustração a seguir.

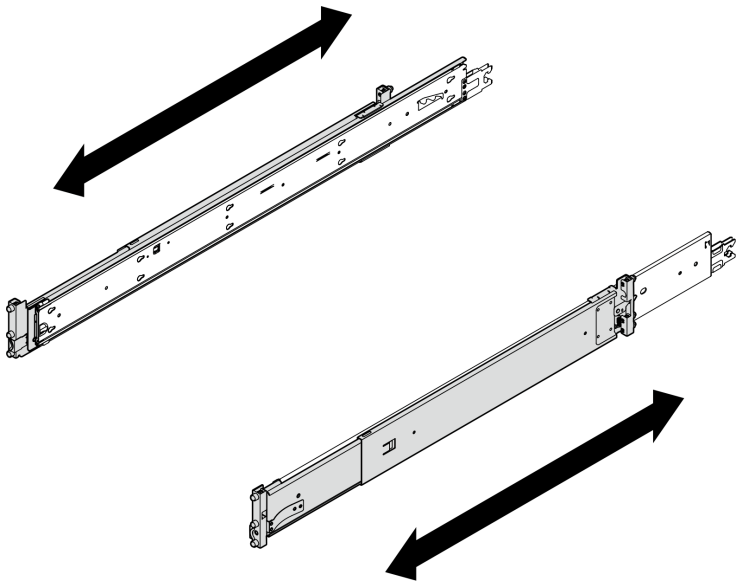

- Instale o trilho no rack, iniciando pela parte traseira e continuando para a frente.
- Verifique se o trilho está na posição mais curta.
- Os pinos de montagem do trilho ocupam o espaço de 2U. Siga a marcação de espaço em U no rack ao instalar o kit de trilhos.

Etapa 1. Instale os pinos de montagem traseiros no rack.

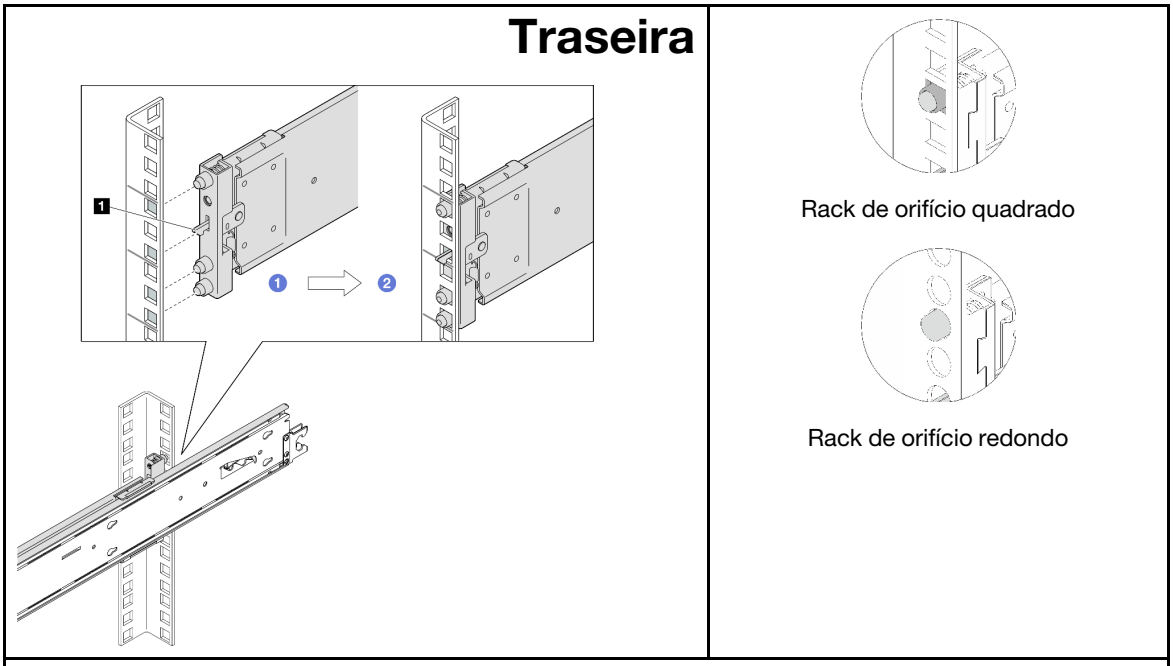

1 Trava do gancho

1. Alinhe os pinos de montagem e a trava do gancho com os flanges do rack.
2. Empurre o trilho até encaixá-lo no lugar.

Etapa 2. Instale os pinos de montagem frontais no rack.

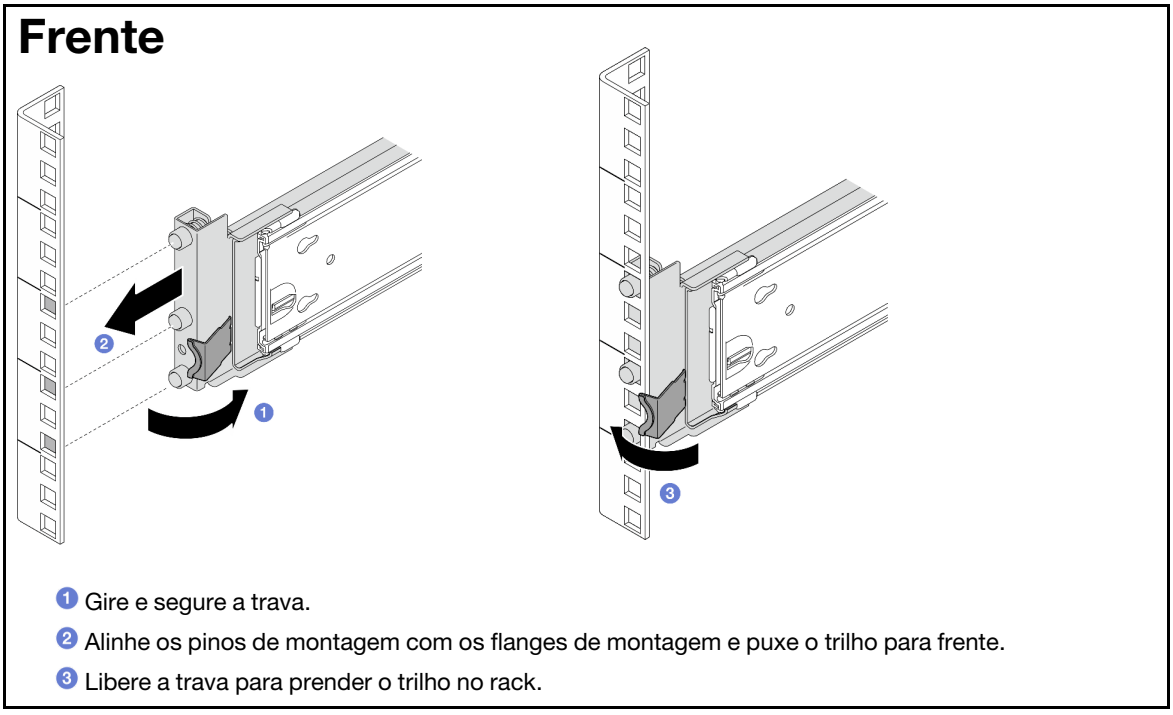

1. Gire e segure a trava.
2. Alinhe os pinos de montagem com os flanges de montagem e puxe o trilho para frente.
3. Libere a trava para prender o trilho no rack.

Etapa 3. Repita as duas etapas anteriores no outro trilho.

Instalar o servidor nos trilhos

Etapa 1. Levante o servidor e coloque-o em uma mesa. Duas opções de içamento estão disponíveis:

<table>
<tr>
<td>

Para a elevação com o auxílio de duas pessoas, remova os seguintes componentes com antecedência:
• Todas as unidades da fonte de alimentação
• Todas as unidades de armazenamento
• Tampa superior</td>
<td>

Caso contrário, levante o servidor com o auxílio de três pessoas ou um dispositivo de içamento.</td>
</tr>
<tr>
<td> 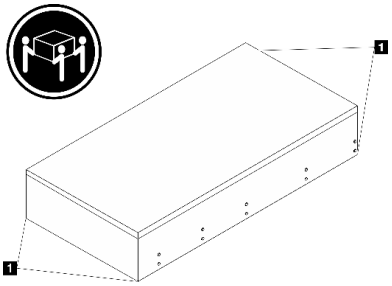
</td>
<td>CUIDADO:
Levante o servidor segurando os pontos de elevação.</td>
</tr>
<tr>
<td colspan="2">1 Ponto de levantamento</td>
</tr>
</table>

Etapa 2. Remova os trilhos internos dos trilhos intermediários.

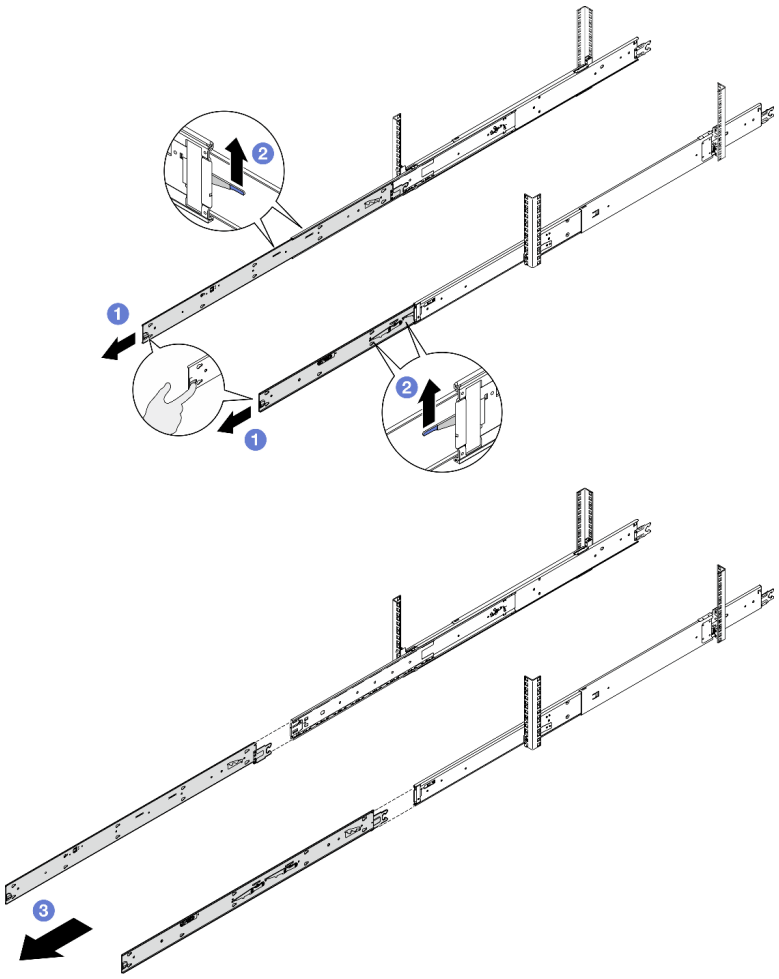

1 Puxe os trilhos internos completamente até que parem.

2 Levante as travas e puxe os trilhos internos para desencaixá-los dos trilhos intermediários.

Atenção: Há dois pares de travas nos trilhos. Levante o segundo par de travas para continuar a deslizar os trilhos internos para fora.

3 Remova os trilhos internos.

Etapa 3. Alinhe os slots no trilho interno com os pinos T correspondentes na lateral do servidor. Em seguida, deslize os trilhos internos para frente até que os pinos T travem no lugar com o trilho interno.

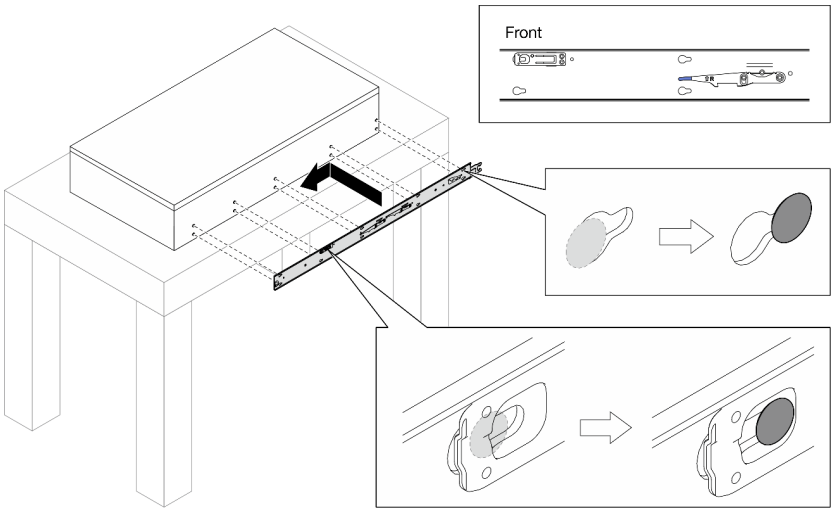

Etapa 4. Insira e aperte um parafuso M4 para prender o trilho interno conforme mostrado.

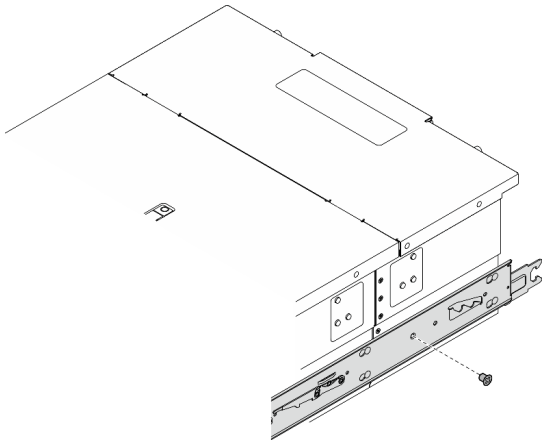

Etapa 5. Repita as duas etapas anteriores no outro trilho.

Etapa 6. Conecte a alça do elevador.

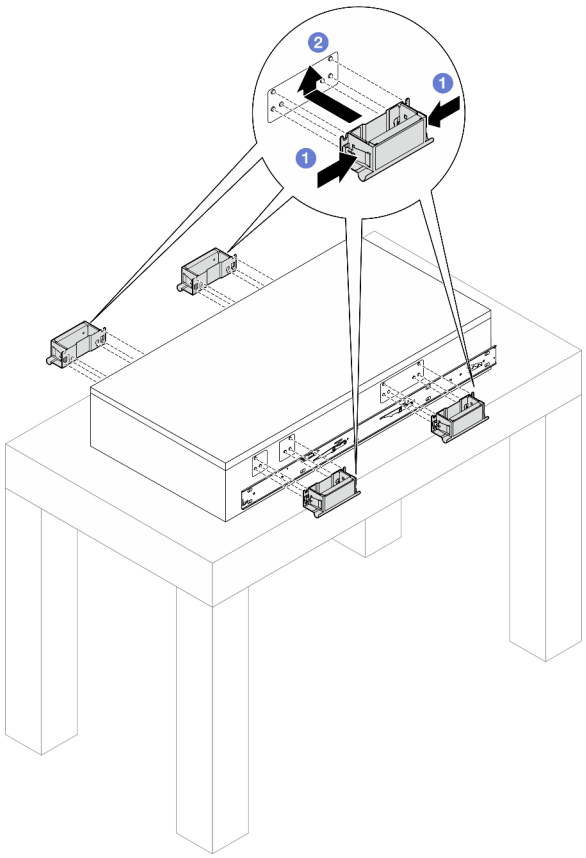

1 Aperte as duas abas na lateral das alças.

2 Alinhe as alças com os 6 pilares nas laterais do servidor. Em seguida, deslize as alças para cima para prendê-las no chassi.

Notas:

- Verifique se os 6 pilares estão presos.
- Há 4 alças de elevação no total. Instale-os corretamente antes de levantar o servidor.

Etapa 7. Instale o servidor no rack.

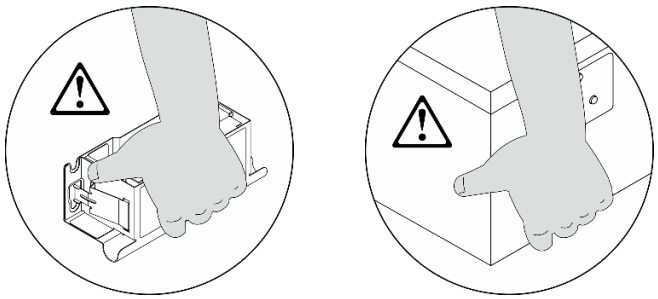

Atenção: Ao mover o servidor, segure-o pelos pontos de elevação ou pelas alças de elevação o tempo todo.

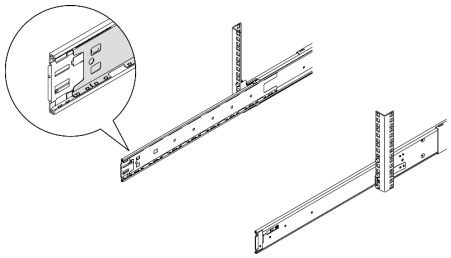

Atenção: Antes que o trilho interno seja inserido no trilho intermediário, certifique-se de que o retentor de esferas esteja na parte mais proeminente do trilho intermediário.

a. Alinhe as duas extremidades traseiras dos trilhos internos com as aberturas nos trilhos intermediários e certifique-se de que os dois pares de trilhos encaixem corretamente. Em seguida, deslize cuidadosamente o servidor no rack até que os trilhos se encaixem no lugar.

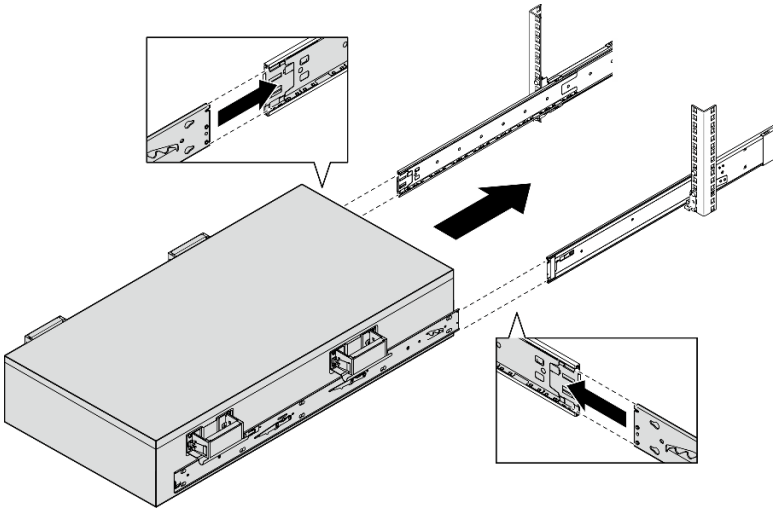

b. Remova as alças de elevação traseiras.

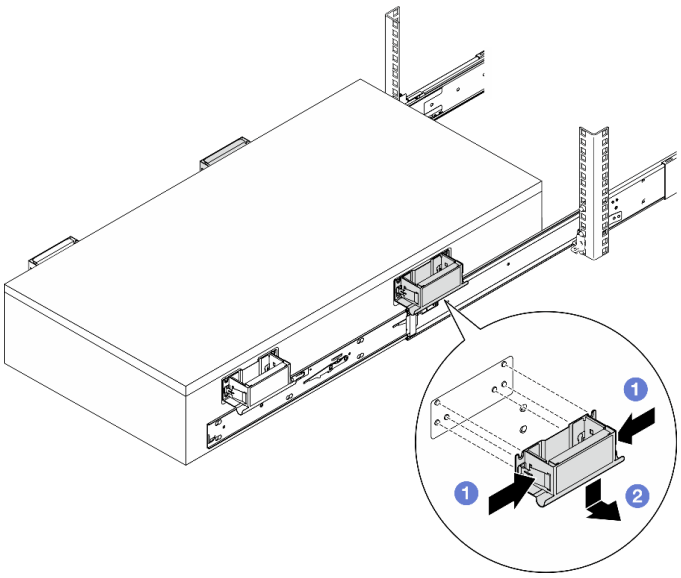

1 Aperte as duas abas na lateral das alças.

2 Alinhe as alças com os 6 pilares nas laterais do servidor. Em seguida, deslize as alças para baixo para removê-las.

Nota: Remova as duas alças de elevação traseiras antes de continuar deslizando.

c. Levante o primeiro par de travas para deslizar o servidor até que os trilhos se encaixem no lugar.

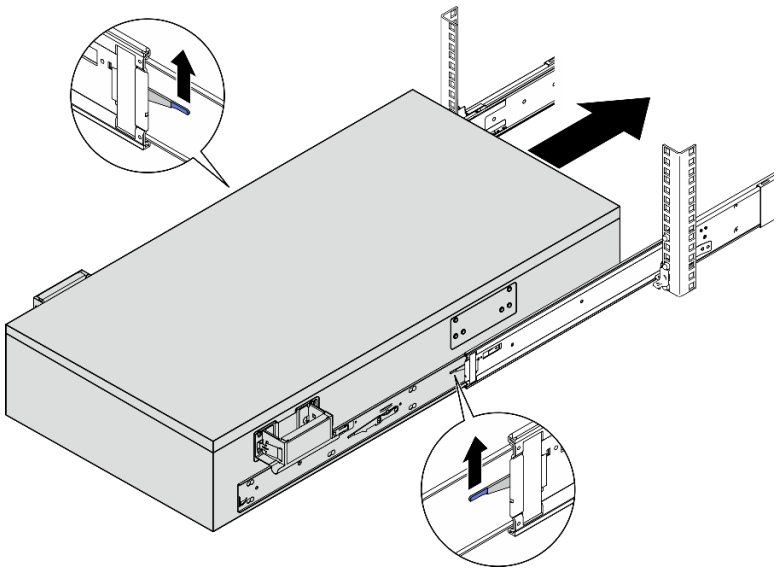

d. Remova as alças de elevação frontais.

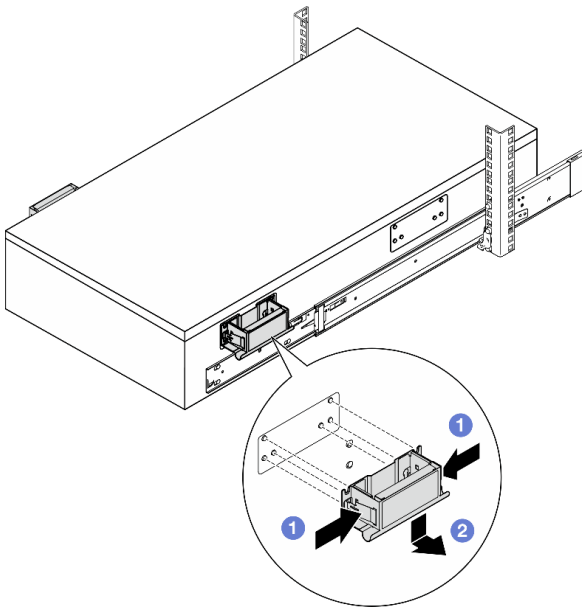

1 Aperte as duas abas na lateral das alças.

2 Alinhe as alças com os 6 pilares nas laterais do servidor. Em seguida, deslize as alças para baixo para removê-las.

Nota: Remova as duas alças de elevação frontais antes de prosseguir para deslizar o servidor para dentro.

CUIDADO:
Não levante as segundas travas até que todas as alças sejam removidas corretamente.

e. Levante o segundo par de travas para continuar a deslizar o servidor para dentro.

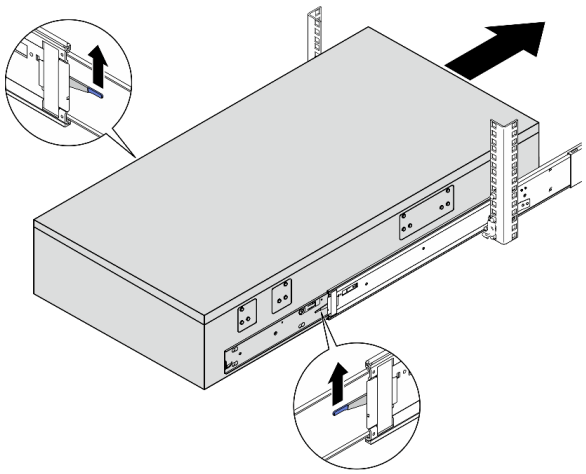

Atenção: Deslize o servidor completamente para fora para certificar-se de que os trilhos estejam funcionando suavemente.

Etapa 8. Reinstale todos os componentes que foram removidos antes.

(Opcional) Fixar o servidor no rack

Etapa 1. Prenda o servidor no rack.

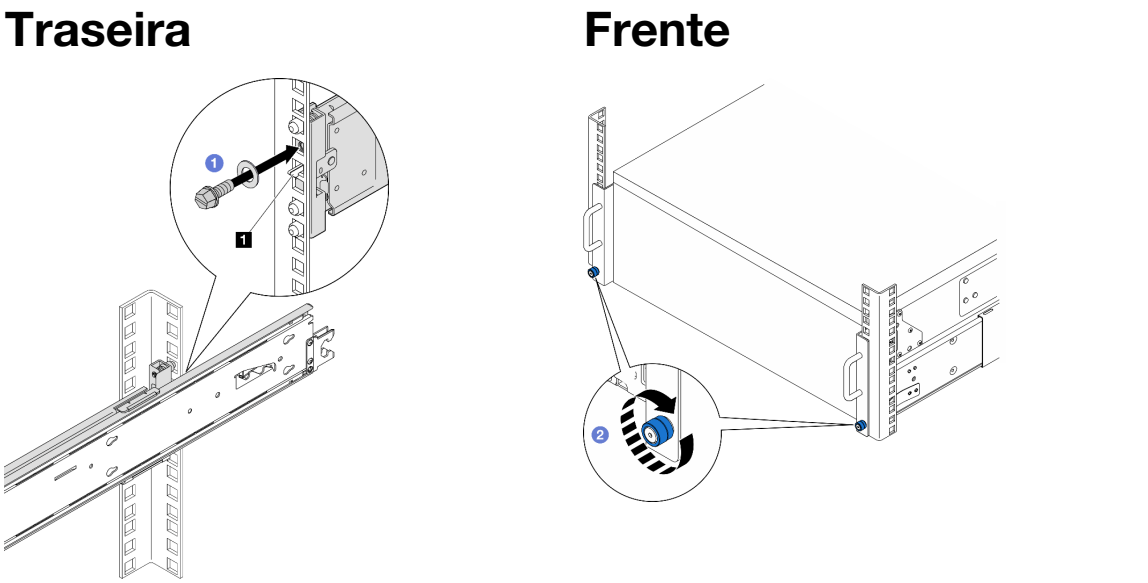

1 Trava do gancho

Nota: Use cabeça chata, soquete sextavado ou chave de fenda Phillips para as instruções a seguir.

1. Insira e aperte um parafuso M5 juntamente com uma arruela no orifício abaixo de cada trava do gancho.
2. Aperte os parafusos de orelha.

Remover o servidor do rack

Etapa 1. Desconecte o servidor se ele tiver sido preso no rack.

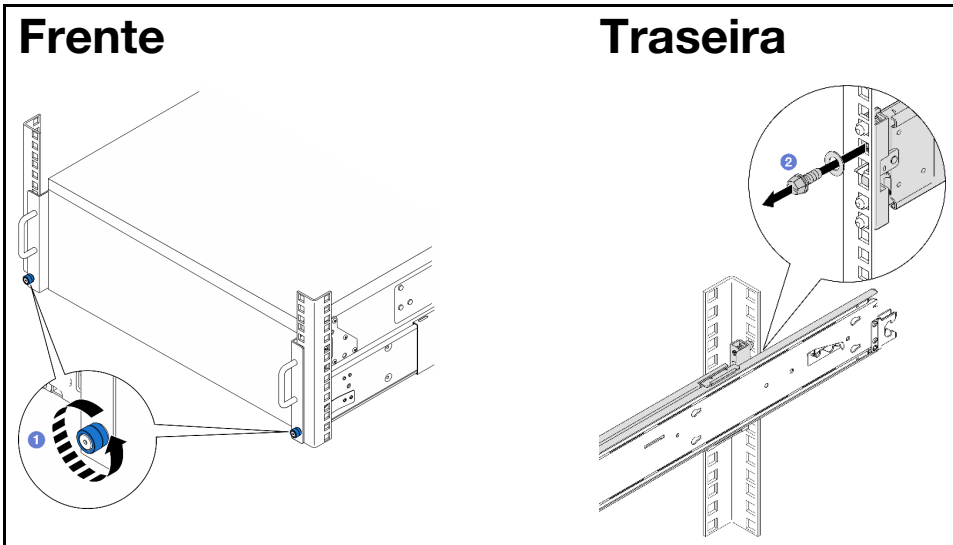

1 Solte os parafusos de orelha.

Nota: Use cabeça chata, soquete sextavado ou chave de fenda Phillips para as instruções a seguir.

2 Remova a arruela e o parafuso M5 em ambos os lados.

Remover o servidor dos trilhos

Etapa 1. Determine o método de elevação. Duas opções de içamento estão disponíveis:

Para a elevação com o auxílio de duas pessoas, remova os seguintes componentes com antecedência:

- Todas as unidades da fonte de alimentação
- Todas as unidades de armazenamento
- Tampa superior

Caso contrário, levante o servidor com o auxílio de três pessoas ou um dispositivo de içamento.

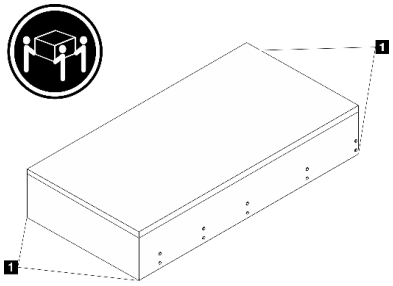

CUIDADO:
Levante o servidor segurando os pontos de elevação.

1 Ponto de levantamento

Etapa 2. Remover o servidor junto com os trilhos internos do rack

a. Instale a alça de elevação frontal.

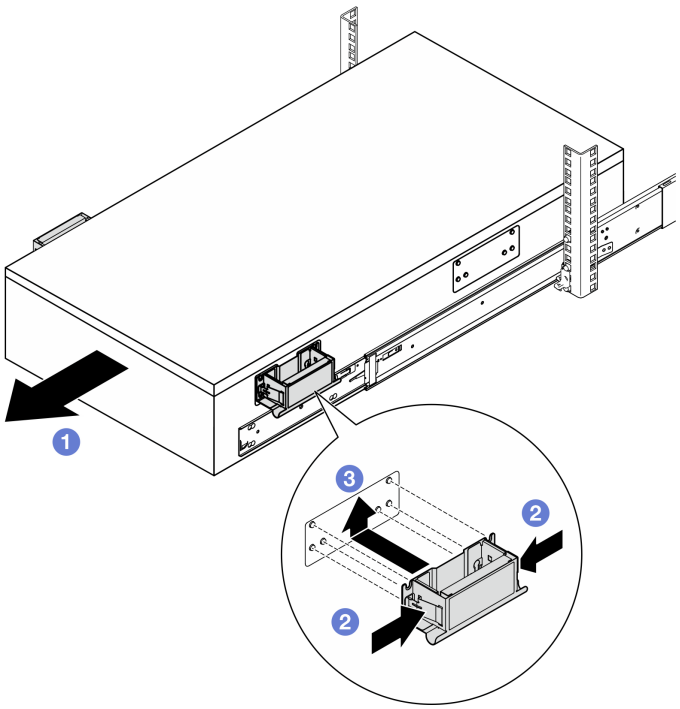

1 Deslize o servidor para fora até que ele pare.

2 Aperte as duas abas na lateral das alças.

3 Alinhe as alças com os 6 pilares nas laterais do servidor. Em seguida, deslize as alças para cima para prendê-las no chassi.

CUIDADO:
Instale as duas alças de elevação frontais primeiro antes de continuar deslizando para fora.

b. Levante as primeiras travas para continuar deslizando para fora.

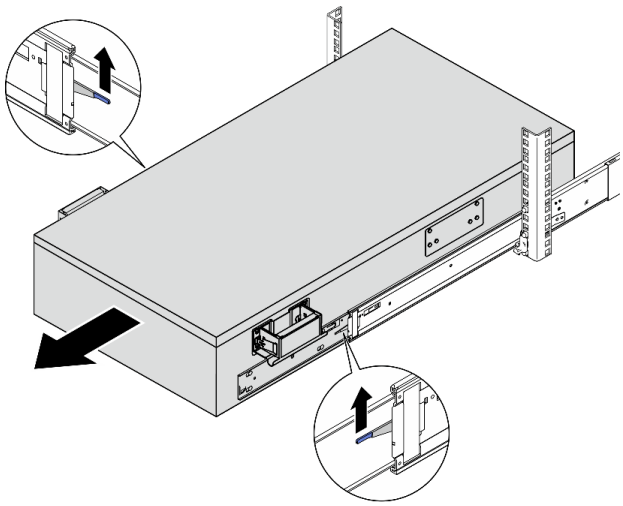

c. Prenda as alças traseiras.

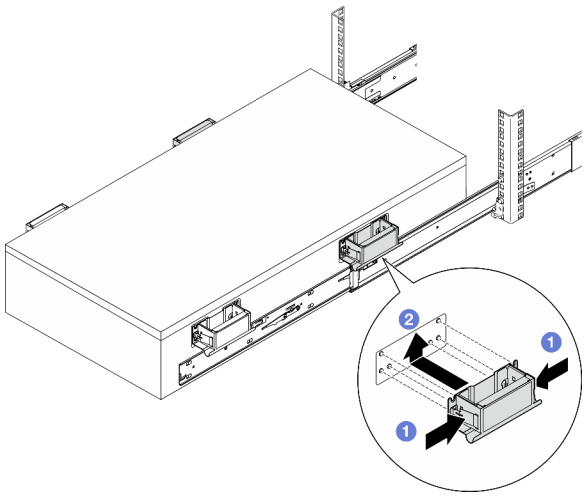

1 Aperte as duas abas na lateral das alças.

2 Alinhe as alças com os 6 pilares nas laterais do servidor. Em seguida, deslize as alças para cima para prendê-las no chassi.

CUIDADO:
Instale as duas alças de elevação traseiras primeiro antes de continuar deslizando para fora.

d. Levante as segundas travas e remova o servidor completamente do rack. Em seguida, coloque-o em uma mesa.

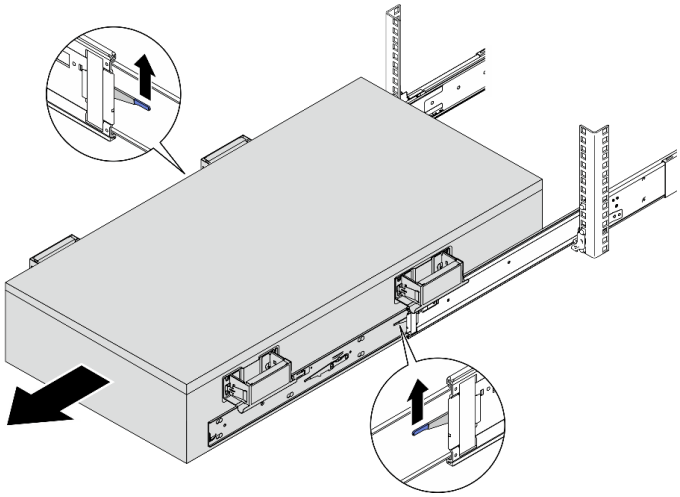

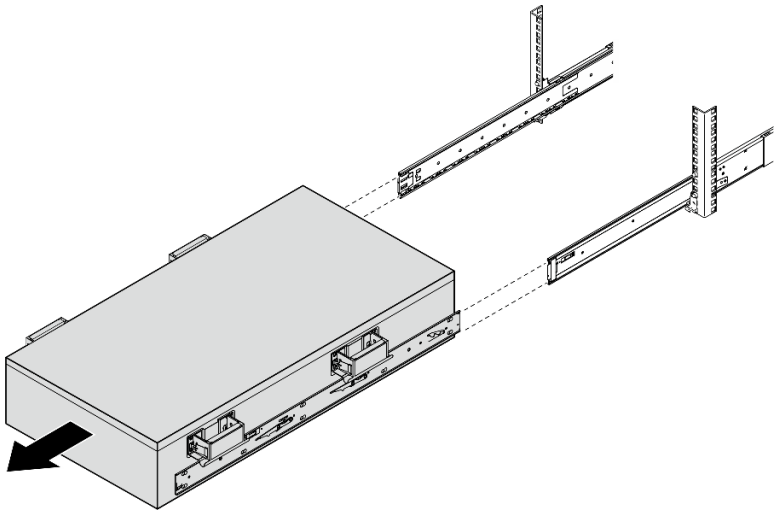

Etapa 3. Remova as alças de elevação.

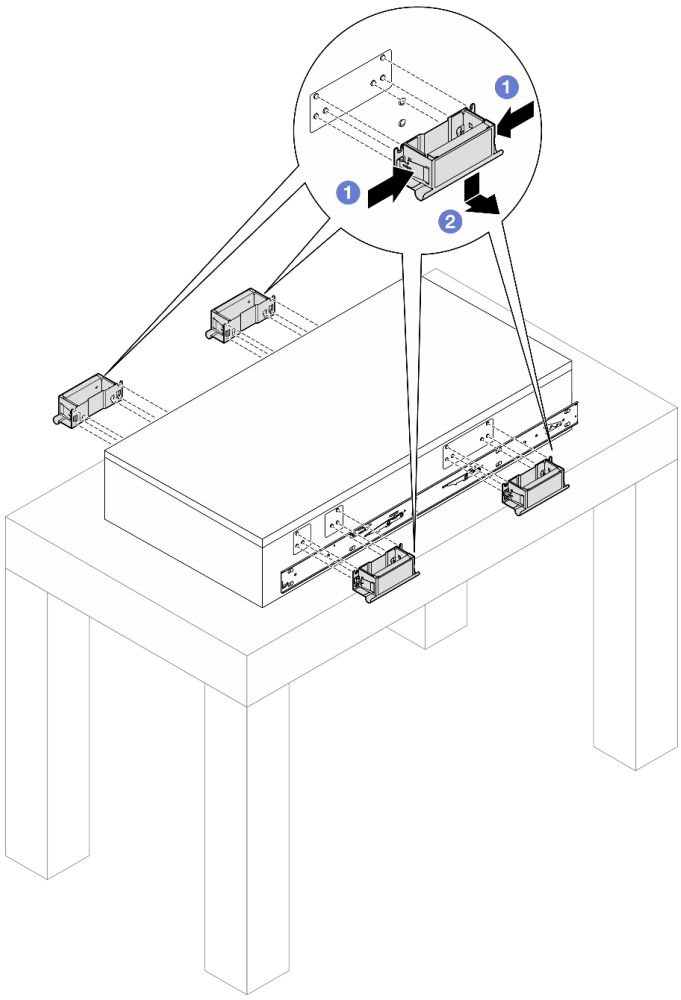

1 Aperte as duas abas na lateral das alças.

2 Alinhe as alças com os 6 pilares nas laterais do servidor. Em seguida, deslize as alças para baixo para removê-las.

Nota: Remova as 4 alças de elevação.

Etapa 4. Solte e remova um parafuso M4 no orifício correspondente em ambos os trilhos internos, conforme mostrado.

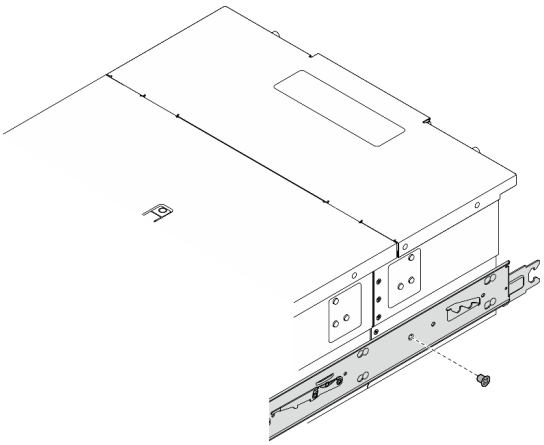

Etapa 5. Remova o trilho interno do servidor.

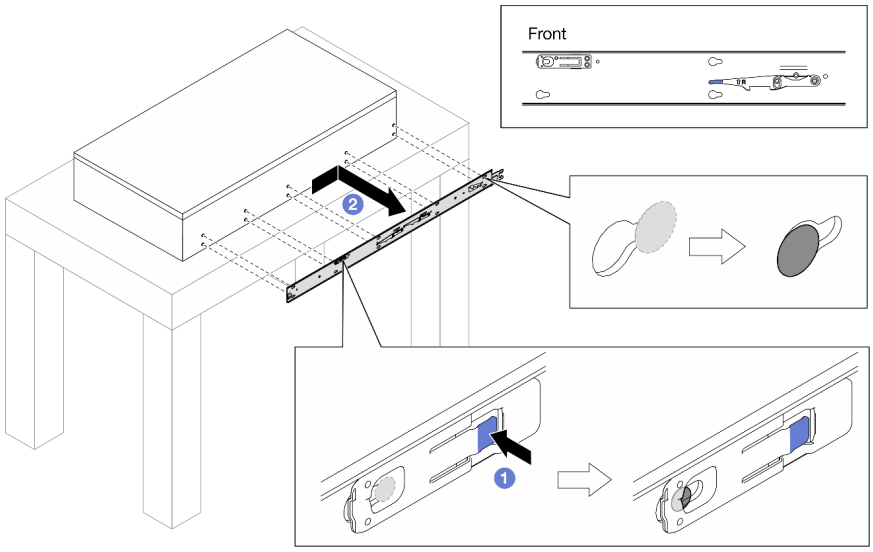

1 Pressione e segure a guia de liberação; em seguida, simultaneamente, deslize o trilho interno para trás até que os pinos T no servidor se desencaixem do trilho interno.

2 Remova o trilho interno do servidor.

Etapa 6. Repita as duas etapas anteriores no outro trilho.

Remover os trilhos do rack

Antes de remover o trilho do rack, há duas opções para retrair totalmente os trilhos.

Opção 1

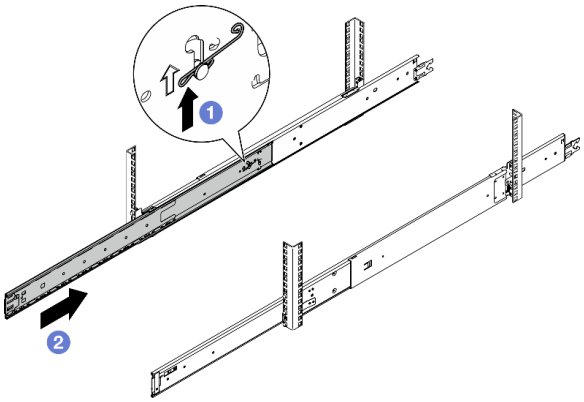

1 Levante a mola de liberação.

2 Retraia totalmente o trilho intermediário.

3 Repita as etapas anteriores no outro trilho.

Opção 2

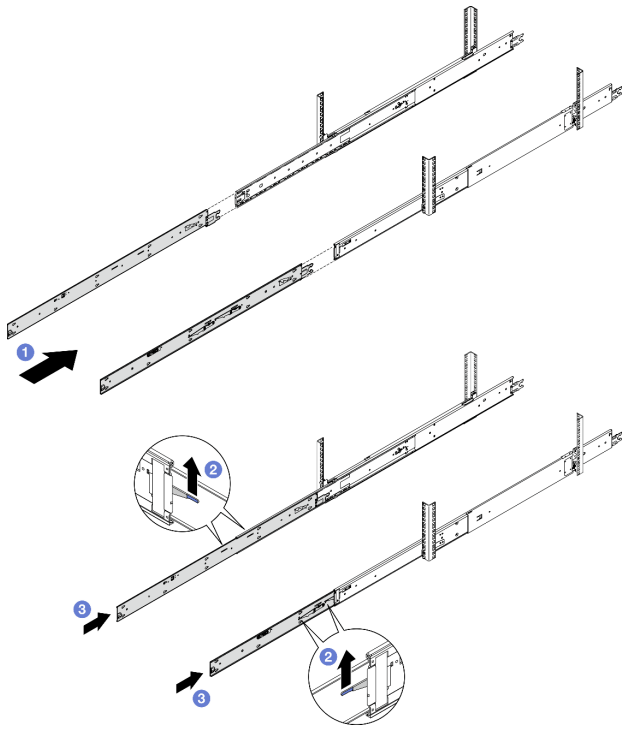

1. Insira o trilho interno no trilho intermediário até que ele pare.
2. Levante as travas de bloqueio.

Atenção: Há dois pares de travas nos trilhos. Levante o segundo par novamente.

3. Empurre o trilho interno para o estado totalmente retraído.
4. Repita as etapas anteriores no outro trilho.

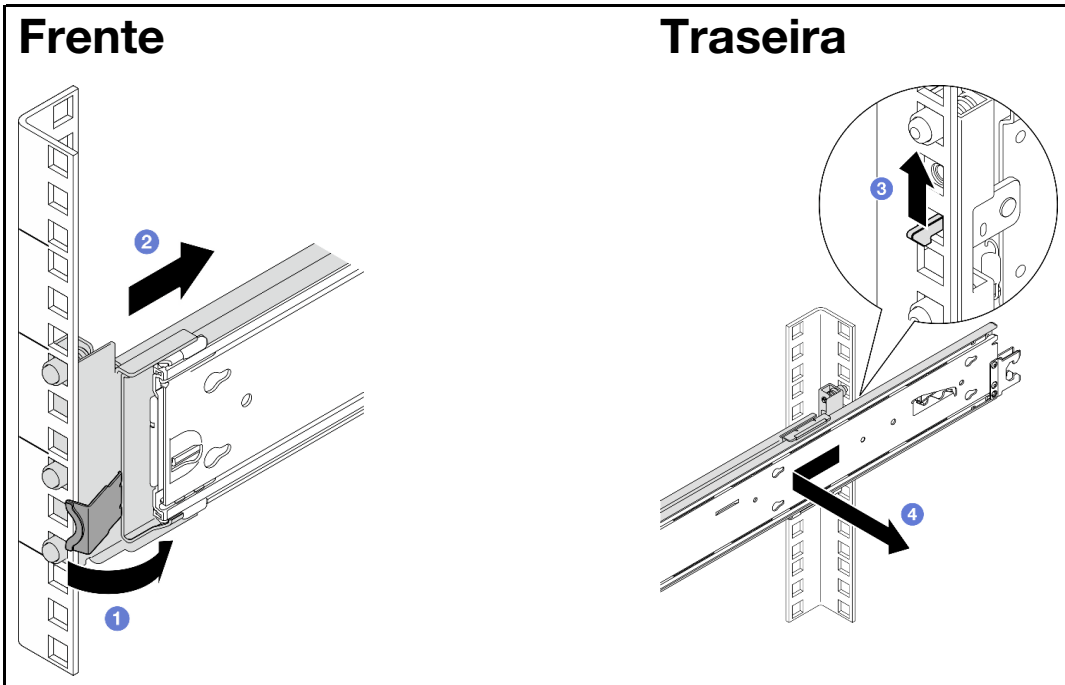

1. Gire e segure a trava na extremidade frontal.
2. Empurre o trilho para frente e remova o trilho dos flanges de montagem frontais.
3. Puxe a trava do gancho para cima para desencaixar a extremidade traseira do trilho.
4. Remova o trilho dos flanges de montagem traseiros.

Primeira Edição (Setembro de 2023)

© Copyright Lenovo 2023.

AVISO DE DIREITOS LIMITADOS E RESTRITOS: se dados ou software forem fornecidos de acordo com um contrato de GSA (Administração de Serviços Geral), o uso, a reprodução ou a divulgação estarão sujeitos às restrições definidas no Contrato Nº GS-35F-05925.

Printed in China
(1P) P/N: 1PSP47B45777