Руководство по настройке системы ThinkSystem SR950 V3

Типы компьютеров: 7DC4, 7DC5 и 7DC6

Примечание

Перед использованием этой информации и сопутствующего продукта внимательно прочитайте сведения и инструкции по технике безопасности на веб-странице по следующему адресу:
https://pubs.lenovo.com/safety_documentation/

Кроме того, обязательно ознакомьтесь с условиями гарантии Lenovo для своего сервера, которые можно найти по следующему адресу:
http://datacentersupport.lenovo.com/warrantylookup

Первое издание (октябрь 2023 г.)

© Copyright Lenovo 2023.

УВЕДОМЛЕНИЕ ОБ ОГРАНИЧЕНИИ ПРАВ. Если данные или программное обеспечение предоставляются в соответствии с контрактом Управления служб общего назначения США (GSA), на их использование, копирование и разглашение распространяются ограничения, установленные соглашением № GS-35F-05925.

Содержание

Содержание i

Безопасность iii

Контрольный список по проверке безопасности iv

Глава 1. Введение 1

Функции 1

Технические советы 3

Информационные сообщения по безопасности 3

Спецификации 3

Технические спецификации 4

Физические спецификации 7

Спецификации условий работы 7

Средства управления 10

Глава 2. Компоненты сервера 15

Вид спереди 15

Вид сзади 19

Вид сверху 21

Разъемы верхней процессорной платы (CPU BD). 22

Переключатели верхней процессорной платы (CPU BD) 23

Разъемы блока системной платы ввода-вывода и интерпозера 25

Переключатели блока системной платы ввода-вывода и интерпозера. 26

Разъемы нижней процессорной платы (MB) . . . 27

Переключатели нижней процессорной платы (MB) 29

Системные светодиодные индикаторы и дисплей диагностики 33

Устранение неполадок с помощью системных светодиодных индикаторов и дисплея диагностики 33

Светодиодные индикаторы дисков. 34

Светодиодные индикаторы передней панели оператора. 34

Светодиодные индикаторы блока питания 36

Светодиодные индикаторы верхней процессорной платы (CPU BD) 37

Светодиодные индикаторы системной платы ввода-вывода. 38

Светодиодные индикаторы нижней процессорной платы (MB) 40

Светодиодные индикаторы компонента «Firmware and RoT Security Module» 42

Светодиодные индикаторы порта управления системой XCC 44

Внешний диагностический прибор 45

Глава 3. Список комплектующих . . 51

Шнуры питания 53

Глава 4. Распаковка и настройка 55

Содержимое комплекта поставки сервера . . . 55

Идентификация сервера и получение доступа к Lenovo XClarity Controller. 55

Контрольный список настройки сервера 58

Глава 5. Конфигурация системы . . 61

Настройка сетевого подключения для Lenovo XClarity Controller 61

Настройка порта USB для подключения Lenovo XClarity Controller 62

Обновление микропрограммы 63

Настройка микропрограммы 68

Конфигурация модуля памяти 69

Включение расширений Software Guard Extensions (SGX) 69

Конфигурация RAID. 70

Развертывание операционной системы 71

Резервное копирование конфигурации сервера. 72

Приложение A. Получение помощи и технической поддержки 73

Перед обращением в службу поддержки 73

Сбор данных по обслуживанию 75

Обращение в службу поддержки 75

Приложение B. Документы и поддержка. 77

Скачивание документов 77

Веб-сайты поддержки. 77

Приложение C. Замечания 79

Товарные знаки 80

Важные примечания 80

Замечания об электромагнитном излучении . . 80

Заявление о директиве RoHS Бюро стандартов, метрологии и контроля региона Тайвань (Китай) 81

Контактная информация отдела импорта и экспорта в регионе Тайвань (Китай) 81

© Copyright Lenovo 2023

Безопасность

Before installing this product, read the Safety Information.

قبل تركيب هذا المنتج، يجب قراءة الملاحظات الآمنية

Antes de instalar este produto, leia as Informações de Segurança.

在安装本产品之前，请仔细阅读 Safety Information （安全信息）。

安裝本產品之前，請先閱讀「安全資訊」。

Prije instalacije ovog produkta obavezno pročitajte Sigurnosne Upute.

Před instalací tohoto produktu si přečtěte příručku bezpečnostních instrukcí.

Læs sikkerhedsforskrifterne, før du installerer dette produkt.

Lees voordat u dit product installeert eerst de veiligheidsvoorschriften.

Ennen kuin asennat tämän tuotteen, lue turvaohjeet kohdasta Safety Information.

Avant d'installer ce produit, lisez les consignes de sécurité.

Vor der Installation dieses Produkts die Sicherheitshinweise lesen.

Πριν εγκαταστήσετε το προϊόν αυτό, διαβάστε τις πληροφορίες ασφάλειας (safety information).

לפני שתתקינו מוצר זה, קראו את הוראות הבטיחות.

A termék telepítése előtt olvassa el a Biztonsági előírásokat!

Prima di installare questo prodotto, leggere le Informazioni sulla Sicurezza.

製品の設置の前に、安全情報をお読みください。

본 제품을 설치하기 전에 안전 정보를 읽으십시오.

Пред да се инсталира овој продукт, прочитајте информацијата за безбедност.

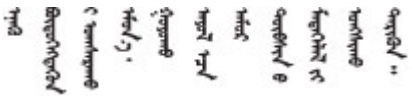

Les sikkerhetsinformasjonen (Safety Information) før du installerer dette produktet.

Przed zainstalowaniem tego produktu, należy zapoznać się z książką "Informacje dotyczące bezpieczeństwa" (Safety Information).

Antes de instalar este produto, leia as Informações sobre Segurança.

© Copyright Lenovo 2023

Перед установкой продукта прочтите инструкции по технике безопасности.

Pred inštaláciou tohto zariadenia si pečítaje Bezpečnostné predpisy.

Pred namestitvijo tega proizvoda preberite Varnostne informacije.

Antes de instalar este producto, lea la información de seguridad.

Läs säkerhetsinformationen innan du installerar den här produkten.

ཐོན་རྫས་འདི་བདེ་སྒྲིན་མ་བྱས་གོང་། ཁྱོད་ཀྱི་ཡིད་གཟབ་
བྱ་འདྲ་མིན་ཡོད་པའི་འོད་སྟེར་བལྟ་དགོས།

Bu ürünü kurmadan önce güvenlik bilgilerini okuyun.

مەزكۇر مەھسۇلاتنى ئورنىتىشتىن بۇرۇن بىخەتەرلىك ئۇچۇرلىرىنى ئوقۇپ چىقىڭ.

Youq mwngz yungh canjbinj neix gaxgonq, itdingh aeu doeg aen canjbinj soengq cungj vahgangj ancien siusik.

Контрольный список по проверке безопасности

Сведения в этом разделе предназначены для выявления потенциально небезопасных состояний сервера. При разработке и создании всех компьютеров в них предусматриваются необходимые компоненты безопасности для защиты пользователей и специалистов по техническому обслуживанию от травм.

Примечание: Он не подходит для использования на рабочем месте с устройством визуального отображения в соответствии с §2 руководства по использованию рабочего места.

Примечание: Настройка сервера выполняется только в серверной.

ОСТОРОЖНО:
Это оборудование должно устанавливаться и обслуживаться квалифицированным персоналом, как это определено стандартами NEC, IEC 62368-1 и IEC 60950-1 (стандарт безопасности электронного оборудования для аудио/видео, информационных и коммуникационных технологий). Lenovo исходит из того, что вы имеете надлежащие квалификации для обслуживания оборудования и умеете распознавать опасности в продуктах с выделением значительной энергии. Доступ к оборудованию осуществляется с использованием специального инструмента, замка и ключа или других средств обеспечения безопасности и контролируется полномочным лицом, ответственным за данное расположение.

Важно: Для обеспечения безопасности работы и правильного функционирования системы требуется электрическое заземление сервера. Правильность заземления электрической розетки может проверить квалифицированный электрик.

Чтобы выяснить, нет ли потенциально небезопасных состояний, воспользуйтесь представленным ниже контрольным списком.

1. Убедитесь, что питание выключено и шнур питания отключен.
2. Проверьте шнур питания.
   - Убедитесь, что третий контакт заземления находится в хорошем состоянии. С помощью измерительного прибора измерьте непрерывность третьего провода заземления:

сопротивление между внешним контактом заземления и заземлением корпуса должно составлять 0,1 Ом или меньше.

- Убедитесь, что используется шнур питания надлежащего типа.

  Чтобы просмотреть шнуры питания, доступные для сервера, выполните указанные ниже действия.

  a. Откройте веб-страницу по следующему адресу:

     http://dcsc.lenovo.com/#/

  b. Щелкните **Preconfigured Model (Преднастроенная модель)** или **Configure to order (Конфигурация на заказ)**.

  c. Укажите тип и модель компьютера, чтобы на сервере отобразилась страница конфигуратора.

  d. Щелкните **Power (Питание) → Power Cables (Кабели питания)** для просмотра всех шнуров питания.

- Убедитесь, что изоляция не истерта и не изношена.

3. Проверьте, нет ли очевидных изменений, внесенных не компанией Lenovo. При оценке безопасности любых изменений, внесенных не компанией Lenovo, проявите здравый смысл.
4. Убедитесь, что внутри сервера нет явно небезопасных компонентов, например металлических опилок, загрязнений, воды или другой жидкости, признаков возгорания или задымления.
5. Убедитесь в отсутствии изношенных, истертых или поврежденных кабелей.
6. Убедитесь, что крепление крышки блока питания (винты или заклепки) не было извлечено или повреждено.

© Copyright Lenovo 2023

Глава 1. Введение

ThinkSystem SR950 V3 (Типы 7DC4, 7DC5 и 7DC6) — это стоечный сервер 8U, поддерживающий восемь процессоров Intel Xeon. Это сервер корпоративного класса, предназначенный для заказчиков, которым требуются восемь процессоров, большой объем памяти и множество соединений ввода-вывода.

Рис. 1. ThinkSystem SR950 V3

Функции

При разработке сервера основное внимание уделялось производительности, простоте использования, надежности и возможностям расширения. Эти особенности позволяют настраивать оборудование системы, чтобы удовлетворить ваши потребности сегодня и обеспечить гибкие возможности расширения на будущее.

Ниже перечислены функции и технологии, реализуемые сервером:

- **Features on Demand**

  Если функция Features on Demand включена в сервер или дополнительное устройство, установленное на сервере, можно купить ключ активации, чтобы активировать эту функцию. Дополнительные сведения о функции Features on Demand см. по ссылке:

  https://fod.lenovo.com/lkms

- **Lenovo XClarity Controller (XCC)**

  Lenovo XClarity Controller — это общий контроллер управления для оборудования сервера Lenovo ThinkSystem. Lenovo XClarity Controller объединяет несколько функций управления в одной микросхеме на материнской плате (блоке материнской платы) сервера. Некоторые возможности, уникальные для Lenovo XClarity Controller, — повышенная производительность, удаленное видео с повышенным разрешением и расширенные функции безопасности.

  Сервер поддерживает Lenovo XClarity Controller 2 (XCC2). Дополнительные сведения о Lenovo XClarity Controller 2 (XCC2) см. по адресу https://pubs.lenovo.com/lxcc-overview/.

- **Микропрограмма сервера, совместимая с UEFI**

© Copyright Lenovo 2023

Микропрограмма Lenovo ThinkSystem совместима с UEFI (Unified Extensible Firmware Interface). UEFI заменяет BIOS и определяет стандартный интерфейс между операционной системой, микропрограммой платформы и внешними устройствами.

Серверы Lenovo ThinkSystem могут загружаться с использованием операционных систем, совместимых с UEFI, операционных систем на базе BIOS и адаптеров на базе BIOS, а также адаптеров, совместимых с UEFI.

Примечание: Сервер не поддерживает DOS (Disk Operating System).

- **Active Memory**

  Функция Active Memory повышает надежность памяти посредством ее зеркального отображения. В режиме зеркального отображения памяти данные реплицируются и сохраняются в двух парах модулей DIMM двух каналов одновременно. В случае сбоя контроллер памяти переключается с основной на резервную пару модулей DIMM.

- **Большая емкость системной памяти**

  Сервер поддерживает до 128 модулей памяти DIMM TruDDR5, работающих с частотой до 4800 МГц. Дополнительные сведения о конкретных типах памяти и ее максимальной емкости см. в разделе «Технические спецификации» на странице 4.

- **Большая емкость хранилища данных и возможность оперативной замены**

  При наличии функции оперативной замены жесткие диски можно добавлять, удалять и заменять, не выключая сервер.

  Емкость хранилища отличается в зависимости от модели сервера. Дополнительные сведения см. в разделе «Технические спецификации» на странице 4.

- **Доступ к веб-сайту Lenovo со служебной информацией с мобильного устройства**

  На наклейке для обслуживания системы, находящейся на кожухе сервера, нанесен QR-код, который можно отсканировать с помощью устройства считывания QR-кодов и сканера с мобильным устройством, чтобы быстро получить доступ к веб-сайту Lenovo со служебной информацией. На этом веб-сайте предоставляется дополнительная видеоинформация по установке и замене компонентов и содержатся коды ошибок для поддержки сервера.

- **Active Energy Manager**

  Lenovo XClarity Energy Manager — это решение для управления питанием и температурой центров обработки данных. С помощью Lenovo XClarity Energy Manager можно контролировать энергопотребление и температуру серверов Converged, NeXtScale, System x и ThinkServer, осуществлять управление их энергопотреблением и температурой, а также повышать их энергоэффективность.

- **Резервное сетевое подключение**

  Lenovo XClarity Controller поддерживает функцию аварийного переключения на резервное подключение Ethernet с помощью соответствующего установленного приложения. В случае неполадки с основным подключением Ethernet весь трафик Ethernet, связанный с основным подключением, автоматически переключается на дополнительное резервное подключение Ethernet. Если установлены соответствующие драйверы устройств, это переключение происходит без потери данных и вмешательства пользователя.

- **Резервное охлаждение**

  Резервное охлаждение вентиляторами на сервере позволяет продолжать работу в случае выхода из строя одного из вентиляторов.

- **Поддержка RAID ThinkSystem**

  Адаптер RAID сервера ThinkSystem обеспечивает поддержку аппаратного избыточного массива независимых дисков (RAID) для создания конфигураций с RAID уровней 0, 1, 5, 6, 10, 50 и 60.

Технические советы

Lenovo постоянно обновляет веб-сайт поддержки, размещая последние советы и приемы, которые можно использовать для решения возникающих с сервером проблем. В этих технических советах (которые также называются советами RETAIN или бюллетенями технического обслуживания) описываются процедуры, позволяющие обойти или решить проблемы в работе сервера.

Чтобы найти технические советы для своего сервера, выполните указанные ниже действия.

1. Перейдите на сайт http://datacentersupport.lenovo.com и откройте страницу поддержки для вашего сервера.
2. На панели навигации нажмите **How To's (Инструкции)**.
3. В раскрывающемся меню выберите **Article Type (Тип статьи) → Solution (Решение)**.

   Следуйте инструкциям на экране, чтобы выбрать категорию возникшей проблемы.

Информационные сообщения по безопасности

Lenovo стремится разрабатывать продукты и услуги, соответствующие самым высоким стандартам безопасности, чтобы клиенты и их данные были защищены. При получении сведений о потенциальных уязвимостях группа реагирования на инциденты, связанные с безопасностью продуктов Lenovo, обязана изучить проблему и предоставить клиентам соответствующую информацию, чтобы они могли на месте составить план действий по минимизации последствий, пока Lenovo работает в направлении предоставления решений.

Список текущих информационных сообщений можно найти на следующем сайте:

https://datacentersupport.lenovo.com/product_security/home

Спецификации

Сводка компонентов и спецификаций сервера. В зависимости от модели некоторые компоненты могут быть недоступны и некоторые спецификации могут не применяться.

В приведенной ниже таблице представлены категории спецификаций и содержимое каждой категории.

Категория спецификации	Технические спецификации	Физические спецификации	Спецификации условий работы
Содержимое	• Процессор • Память • Внутренние диски • Расширение хранилища • Гнезда расширения • Встроенные компоненты и разъемы ввода-вывода • Сеть • Передняя кнопка • Адаптер RAID • Адаптер шины • Вентилятор компьютера • Электрический вход • Минимальная конфигурация для отладки • Операционные системы	• Размеры • Вес	• Излучение акустического шума • Окружающая среда

Технические спецификации

Сводка технических характеристик сервера. В зависимости от модели некоторые компоненты могут быть недоступны и некоторые спецификации могут не применяться.

Процессор
Поддерживает восьмиядерные процессоры Intel Xeon с отводом тепловой мощности до 350 Вт, встроенным контроллером памяти и топологией Intel Mesh UPI (Ultra Path Interconnect). • Предназначен для гнезд LGA 4677. • Возможность масштабирования до 60 ядер. • Поддерживает четыре линии UPI на процессор с поддержкой скоростей 12,8 ГТ/с, 14,4 ГТ/с и 16 ГТ/с. Список поддерживаемых процессоров см. по следующему адресу: https://serverproven.lenovo.com.

Память

Подробные сведения о конфигурации и настройке памяти см. в разделе «Правила и порядок установки модулей памяти» в *Руководстве пользователя* или *Руководстве по обслуживанию оборудования*.
 	
• 128 гнезд модуля DIMM
• Типы модулей памяти:
  – 10x4 RDIMM: 32 ГБ или 64 ГБ
  – 3DS RDIMM: 128 ГБ или 256 ГБ
• Скорость:
 	
  Примечание: Рабочая скорость зависит от модели процессора и параметров UEFI.
  – 4800 млн операций в секунду для одного модуля DIMM на канал
  – 4400 млн операций в секунду для двух модулей DIMM на канал
• Минимальный объем памяти: 256 ГБ
• Максимальный объем памяти: 32 ТБ
 	
Список поддерживаемых модулей памяти см. в разделе https://serverproven.lenovo.com.

Внутренние диски
Сервер поддерживает до двух внутренних дисков NVMe M.2 емкостью 960 ГБ с форм-фактором 80 мм (2280). Список поддерживаемых дисков M.2 см. по адресу https://serverproven.lenovo.com.

Расширение хранилища
До шестнадцати 2,5-дюймовых дисков или дисков E3.S Список поддерживаемых дисков см. здесь: https://serverproven.lenovo.com.

Гнезда расширения
• Шесть передних гнезд PCIe • До восьми задних гнезд PCIe • Одно гнездо для модуля OCP (дополнительно) • Один задний разъем Ethernet (дополнительно) **Примечание:** Доступность гнезд PCIe зависит от выбранной платы-адаптера Riser.

Встроенные компоненты и разъемы ввода-вывода

• Lenovo XClarity Controller (XCC), обеспечивающий функции контроля и мониторинга процессора служб, а также функции видеоконтроллера, удаленной клавиатуры, мыши, видеомодуля и удаленного диска.
  – Сервер поддерживает Lenovo XClarity Controller 2 (XCC2). Дополнительные сведения о Lenovo XClarity Controller 2 (XCC2) см. по адресу https://pubs.lenovo.com/lxcc-overview/.
• Передние разъемы:
  – Четыре внешних разъема SIDEBAND
  – Шестнадцать внешних разъемов UPI
  – Один внешний диагностический разъем
  – Один последовательный порт
  – Передняя панель оператора
  – Кнопка и светодиодный индикатор идентификации системы
  – Светодиодный индикатор системной ошибки
  – Светодиодный индикатор сетевой активности
  – Кнопка и светодиодный индикатор питания
  – Один разъем USB 2.0 с функцией управления системой XCC
  – Один разъем VGA
  – Два разъема USB 3.2 Gen 1 (5 Гбит/с)
  – Один Порт управления системой XCC
• Задние разъемы:
  – Двенадцать отсеков для модулей блока питания
  – Одно гнездо для модуля OCP (дополнительно)
  – Один Порт управления системой XCC (дополнительно)

Сети
Два или четыре разъема Ethernet на модуле OCP (дополнительно)

Передняя кнопка
Кнопка немаскируемого прерывания

Адаптер RAID
RAID 0, 1, 10, 5, 50, 6, 60 • ThinkSystem RAID 940-16i 4GB Flash PCIe Gen4 12Gb Adapter • ThinkSystem RAID 940-8i 4GB Flash PCIe Gen4 12Gb Adapter Дополнительные сведения об адаптерах RAID/HBA см. в Справочнике по адаптерам Lenovo ThinkSystem RAID и HBA.

Адаптер шины
ThinkSystem 440-8i SAS/SATA PCIe Gen4 12Gb HBA Дополнительные сведения об адаптерах RAID/HBA см. в Справочнике по адаптерам Lenovo ThinkSystem RAID и HBA.

Вентилятор компьютера
Двенадцать модулей вентиляторов (по два вентилятора в каждом модуле вентиляторов) **Примечание:** Сервер поддерживает избыточность N+2 и может работать с максимальной конфигурацией питания без снижения производительности при двух неисправных вентиляторах.

Электрический вход
Сервер поддерживает восемь или двенадцать оперативно заменяемых блоков питания Titanium Gen2 1800 Вт, 230 В с резервированием N+N.

Минимальная конфигурация для отладки
• Два процессора на нижней процессорной плате (МБ) основной рамы • Один модуль DRAM DIMM в гнезде A1 на нижней процессорной плате (МБ) основной рамы • Один блок питания • Один диск M.2 в гнезде M.2 1 (если для отладки требуется ОС)

Операционные системы
Поддерживаемые и сертифицированные операционные системы: • VMware ESXi • Red Hat Enterprise Linux • SUSE Linux Enterprise Server Справочные материалы: • Список доступных операционных систем: https://lenovopress.lenovo.com/osig. • Инструкции по развертыванию ОС см. в разделе «Развертывание операционной системы» на странице 71.

Физические спецификации

Сводка физических характеристик сервера. В зависимости от модели некоторые компоненты могут быть недоступны и некоторые спецификации могут не применяться.

Размеры
8U (две рамы 4U) • Высота на раму: 175 мм (6,9 дюйма) • Ширина на раму: 447 мм (17,6 дюйма) • Глубина на раму: 870,3 мм (34,3 дюйма)

Вес
Максимальная нагрузка на раму: 50 кг (110,23 фунтов)

Спецификации условий работы

Сводка спецификаций условий работы сервера. В зависимости от модели некоторые компоненты могут быть недоступны и некоторые спецификации могут не применяться.

Излучение акустического шума
На сервер распространяется следующая декларация излучения акустического шума: • Уровень звуковой мощности (L_{WAd}) – В режиме ожидания: 7,3 бел – Рабочие условия: 7,9 бел • Уровень звукового давления (L_{pAm}) – В режиме ожидания: 57,3 дБА – В режиме работы: 61,9 дБа **Примечания:** • Эти уровни звука измерены в управляемых акустических средах согласно процедурам, определенным стандартом ISO7779, и сообщаются в соответствии с требованиями стандарта ISO 9296. • Государственные правила (например, правила, предписанные Федеральным агентством по охране труда и здоровья или директивы Европейского сообщества) могут регулировать воздействие уровня шума на рабочем месте и могут применяться к вам и вашей установке сервера. Фактические уровни звукового давления в установленной системе зависят от множества факторов, включая количество стоек в системе, размер, материалы и конфигурацию помещения, в котором установлены стойки, уровни шума от другого оборудования, температуру окружающей среды в помещении, местоположение сотрудника по отношению к оборудованию. Кроме того, соответствие таким государственным правилам зависит от множества дополнительных факторов, включая продолжительность воздействия на сотрудников и то, носят ли сотрудники средства защиты органов слуха. Lenovo рекомендует проконсультироваться с квалифицированными экспертами в этой области, чтобы определить, выполняются ли применимые нормы.

Окружающая среда
ThinkSystem SR950 V3 соответствует спецификациям ASHRAE класса A2 в большинстве конфигураций и в зависимости от конфигурации оборудования также соответствует спецификациям ASHRAE классов A3 и A4. Несоответствие рабочей температуры спецификации ASHRAE A2 могут повлиять на производительность системы. • Температура воздуха: – Рабочие условия – ASHRAE класс A2: от 10 до 35 °C (от 50 до 95 °F); максимальная температура окружающей среды уменьшается на 1 °C с увеличением высоты на каждые 300 м (984 фута) свыше 900 м (2 953 фута). – ASHRAE Class A3: от 5 до 40 °C (от 41 до 104 °F); с увеличением высоты на каждые 175 м (574 фута) свыше 900 м (2 953 фута) максимальная температура окружающей среды уменьшается на 1 °C. – ASHRAE класс A4: от 5 до 45 °C (от 41 до 113 °F); максимальная температура окружающей среды уменьшается на 1 °C с увеличением высоты на каждые 125 м (410 фута) свыше 900 м (2 953 фута) – При выключенном сервере: от 5 до 45 °C (от 41 до 113 °F) – Транспортировка/хранение: от –40 до 60 °C (от –40 до 140 °F) • Максимальная высота: 3 050 м (10 000 футов) • Относительная влажность (без образования конденсата): – Рабочие условия – ASHRAE класса A2: 8–80 %, максимальная точка росы: 21 °C (70 °F) – ASHRAE класса A3: 8–85 %, максимальная точка росы: 24 °C (75 °F) – ASHRAE класса A4: 8–90 %, максимальная температура точки росы: 24 °C (75 °F) – Транспортировка/хранение: 8–90 % • Загрязнение частицами **Внимание:** Присутствующие в воздухе частицы и активные газы, а также другие факторы окружающей среды, например влажность или температура, могут представлять опасность для сервера. Сведения о предельных значениях частиц и газов см. в разделе «Загрязнение частицами» на странице 9. **Примечание:** Сервер предназначен для стандартных условий центра обработки данных и рекомендуется к установке в промышленных центрах обработки данных.

Загрязнение частицами

Внимание! Взвешенные частицы (включая металлическую стружку) и активные газы отдельно или в сочетаниях с другими факторами окружающей среды, такими как влажность или температура, могут представлять опасность для описанного в этом документе устройства.

К рискам, которые представляют избыточные уровни частиц или концентрация опасных газов, относятся повреждения, которые могут вызвать неисправность или выход устройства из строя. Изложенные в данном документе спецификации устанавливают ограничения для частиц и газов и позволяют предотвратить такие повреждения. Ограничения не должны рассматриваться или использоваться как однозначные, так как различные другие факторы, такие как температура и влажность воздуха, могут повлиять на воздействие частиц или коррозийных и газовых загрязнений. При отсутствии определенных ограничений, приведенных в этом документе, необходимо реализовать правила, поддерживающие определенные уровни частиц и газов, обеспечивающие безопасность здоровья человека. Если компания Lenovo определила, что повреждение устройства вызвали уровни частиц или газов в окружающей среде, при ремонте или замене устройства или его компонентов в такой среде компания может потребовать устранения таких условий загрязнения. Реализация таких мер возлагается на клиента.

Табл. 1. Ограничения для частиц и газов

Загрязнение	Ограничения
Активные газы	Уровень серьезности G1 согласно стандарту ANSI/ISA 71.04-1985[1]: • Уровень реактивности меди должен быть меньше 200 Å/месяц (Å/месяц — это приблизительно 0,0035 мкг/см^2-час прироста массы).[2] • Уровень реактивности серебра должен быть меньше 200 Å/месяц (приблизительно 0,0035 мкг/см^2-час прироста массы).[3] • Реагирующий мониторинг газовой коррозийности следует осуществлять приблизительно в 5 см (2 дюймах) от передней панели стойки со стороны забора воздуха на высоте одной и трех четвертей высоты рамы от пола или в точке значительно более высокой скорости воздушного потока.
Присутствующие в воздухе частицы	Центры обработки данных должны соответствовать уровню чистоты класса 8 согласно стандарту ISO 14644-1. В центрах обработки данных без воздушного экономайзера достичь уровня чистоты класса 8 согласно стандарту ISO 14644-1 можно с помощью одного из следующих способов фильтрации: • Воздух в помещении может непрерывно проходить через фильтры MERV 8. • Воздух, поступающий в центр обработки данных, может проходить через фильтры MERV 11, а лучше — MERV 13. В центрах обработки данных с воздушными экономайзерами выбор фильтров для достижения уровня чистоты класса 8 согласно стандарту ISO зависит от конкретных условий на объекте. • Относительная влажность в среде загрязняющих частиц должна быть выше 60 %[4]. • В центра обработки данных не должно быть частиц цинка[5].

[1] ANSI/ISA-71.04-1985. *Условия окружающей среды для измерения процесса и систем управления: загрязняющие вещества в воздухе*. Instrument Society of America, Research Triangle Park, Дарth Carolina, U.S. A.

[2] Вывод об эквивалентности между скоростью распространения коррозии меди в толщину в продукте, измеряемой в Å/месяц, и скоростью прироста массы, основан на том, что Cu_2S и Cu_2O увеличиваются в равных пропорциях.

[3] Вывод об эквивалентности между скоростью распространения коррозии серебра в толщину в продукте, измеряемой в Å/месяц, и скоростью прироста массы, основан на том, что Ag_2S является единственным продуктом коррозии.

[4] Относительная влажность растворения загрязняющих частиц — это относительная влажность, при которой пыль поглощает достаточное количество воды, чтобы стать влажной и попасть под действие ионной проводимости.

[5] Поверхностный мусор в случайном порядке собирается в 10 зонах центра обработки данных с использованием диска диаметром 1,5 см с токопроводящей клейкой лентой на металлическом стержне. Если при осмотре клейкой ленты под электронным микроскопом частиц цинка не обнаружено, считается, что в центре обработки данных частицы цинка отсутствуют.

Средства управления

Для упрощения управления серверами и повышения эффективности такого управления можно использовать предложения портфеля XClarity и другие средства управления системой, описанные в данном разделе.

Обзор

Средства	Описание
Lenovo XClarity Controller	Контроллер управления материнской платой (BMC) Реализует в одной микросхеме на материнской плате (блоке материнской платы) сервера функции процессора служб, расширенного ввода-вывода, видеоконтроллера и удаленного присутствия. **Интерфейс** • Приложение интерфейса командной строки • Графический веб-интерфейс пользователя • Мобильное приложение • API Redfish **Использование и загрузка** https://pubs.lenovo.com/lxcc-overview/
Lenovo XCC Logger Utility	Приложение, которое сообщает о событиях XCC в локальном системном журнале ОС. **Интерфейс** • Приложение интерфейса командной строки **Использование и загрузка** • https://pubs.lenovo.com/lxcc-logger-linux/ • https://pubs.lenovo.com/lxcc-logger-windows/
Lenovo XClarity Administrator	Централизованный интерфейс для управления несколькими серверами. **Интерфейс** • Графический веб-интерфейс пользователя • Мобильное приложение • API REST **Использование и загрузка** http://sysmgt.lenovofiles.com/help/topic/com.lenovo.lxca.doc/aug_product_page.html
Набор инструментов Lenovo XClarity Essentials	Портативный и легкий набор инструментов для настройки сервера, сбора данных и обновления микропрограмм. Подходит как для односерверных, так и для многосерверных контекстов управления. **Интерфейс** • **OneCLI**: приложение интерфейса командной строки • **Bootable Media Creator**: приложение интерфейса командной строки, приложение графического пользовательского интерфейса • **UpdateXpress**: приложение графического пользовательского интерфейса **Использование и загрузка** https://pubs.lenovo.com/lxce-overview/

Средства	Описание
Lenovo XClarity Provisioning Manager	Встроенный инструмент графического пользовательского интерфейса на основе UEFI на одном сервере, который может упростить выполнение задач управления. **Интерфейс** • Веб-интерфейс (удаленный доступ к BMC) • Приложение графического пользовательского интерфейса **Использование и загрузка** https://pubs.lenovo.com/lxpm-overview/ **Важно:** Поддерживаемая версия Lenovo XClarity Provisioning Manager (LXPM) зависит от продукта. Все версии Lenovo XClarity Provisioning Manager в этом документе называются Lenovo XClarity Provisioning Manager и LXPM, если не указано иное. См. информацию о версии LXPM, поддерживаемой вашим сервером, по адресу https://pubs.lenovo.com/lxpm-overview/.
Lenovo XClarity Integrator	Серия приложений, которые интегрируют функции управления и мониторинга физических серверов Lenovo с программным обеспечением, используемым в определенной инфраструктуре развертывания, например VMware vCenter, Microsoft Admin Center или Microsoft System Center, обеспечивая дополнительную устойчивость рабочей нагрузки. **Интерфейс** • Приложение графического пользовательского интерфейса **Использование и загрузка** https://pubs.lenovo.com/lxci-overview/
Lenovo XClarity Energy Manager	Приложение, позволяющее управлять питанием и температурой сервера, а также контролировать их. **Интерфейс** • Графический пользовательский веб-интерфейс **Использование и загрузка** https://datacentersupport.lenovo.com/solutions/lnvo-lxem
Lenovo Capacity Planner	Приложение, поддерживающее планирование энергопотребления сервера или стойки. **Интерфейс** • Графический пользовательский веб-интерфейс **Использование и загрузка** https://datacentersupport.lenovo.com/solutions/lnvo-lcp

Функции

Параметры		Функции							
		Управление несколькими системами	**Развертывание ОС**	**Конфигурация системы**	**Обновления микропрограммы[1]**	**Мониторинг событий и оповещений**	**Инвентаризация/журналы**	**Управление питанием**	**Планирование питания**
Lenovo XClarity Controller				√	√[2]	√	√[4]		
Lenovo XCC Logger Utility						√			
Lenovo XClarity Administrator		√	√	√	√[2]	√	√[4]		
Набор инструментов Lenovo XClarity Essentials	OneCLI	√		√	√[2]	√	√		
	Bootable Media Creator			√	√[2]		√[4]		
	UpdateXpress			√	√[2]				
Lenovo XClarity Provisioning Manager			√	√	√[3]		√[5]		
Lenovo XClarity Integrator		√	√[6]	√	√	√	√	√[7]	
Lenovo XClarity Energy Manager		√				√		√	
Lenovo Capacity Planner									√[8]

Примечания:

1. Большинство параметров можно обновить с помощью Lenovo Tools. В некоторых случаях, например с микропрограммой графического процессора или микропрограммой для нескольких путей, требуется использовать инструменты поставщика.
2. Для обновления микропрограммы с помощью Lenovo XClarity Administrator, Lenovo XClarity Essentials или Lenovo XClarity Controller параметры UEFI сервера для дополнительного ПЗУ должны иметь значение **Автоматически** или **UEFI**.
3. Обновления микропрограммы ограничены только обновлениями Lenovo XClarity Provisioning Manager, Lenovo XClarity Controller и UEFI. Обновления микропрограмм для дополнительных устройств (например, адаптеров) не поддерживаются.
4. Чтобы в Lenovo XClarity Administrator, Lenovo XClarity Controller или Lenovo XClarity Essentials отобразить подробную информацию о карте адаптера, в частности название модели и уровень микропрограммы, параметры UEFI сервера для дополнительного ПЗУ должны иметь значение **Автоматически** или **UEFI**.
5. Определение имеющихся ресурсов ограничено.
6. Проверка развертывания Lenovo XClarity Integrator для System Center Configuration Manager (SCCM) поддерживает развертывание оперативной системы Windows.
7. Функция управления питанием поддерживается только Lenovo XClarity Integrator для VMware vCenter.

8. Перед покупкой новых компонентов настоятельно рекомендуется проверять данные, касающиеся питания сервера, с помощью Lenovo Capacity Planner.

Глава 2. Компоненты сервера

В этом разделе приведены сведения о каждом компоненте, связанном с сервером.

Вид спереди

В этом разделе содержится информация об элементах управления, светодиодных индикаторах и разъемах на передней панели сервера.

Примечание: В зависимости от конфигурации сервер может выглядеть несколько иначе, чем на изображении ниже.

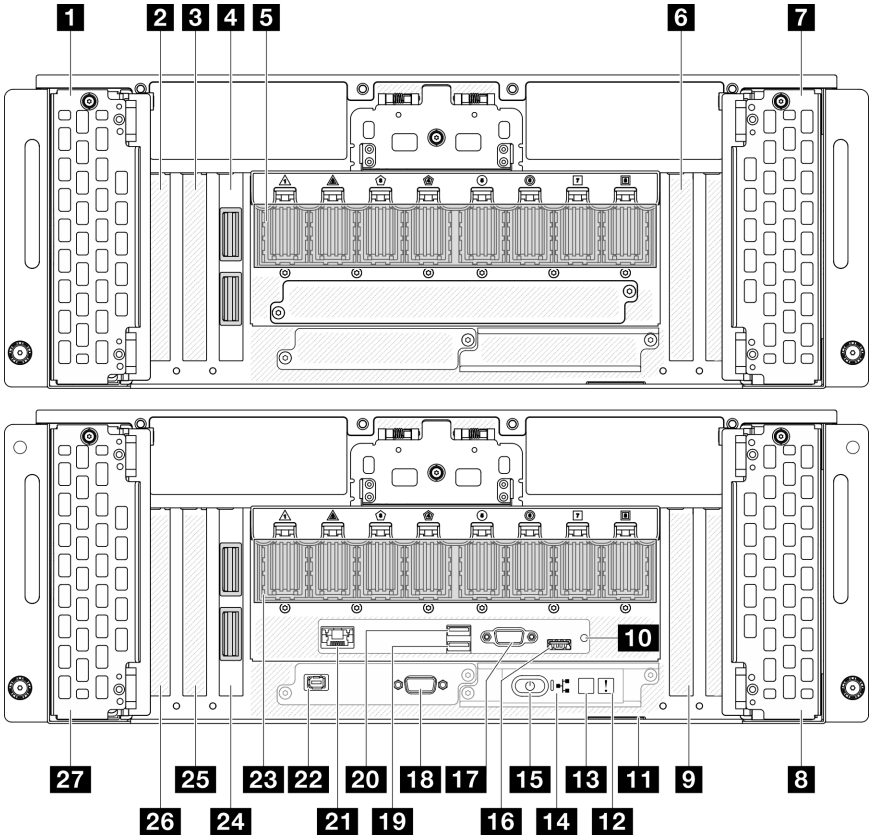

Рис. 2. Вид основной рамы спереди

Табл. 2. Компоненты на передней панели

1 Отсеки для дисков 8–11	15 Кнопка и светодиодный индикатор питания (зеленый)
2 Гнездо PCIe S1	16 Разъем USB 2.0 с управлением Lenovo XClarity Controller
3 Гнездо PCIe S2	17 Разъем VGA
4 Карта SIDEBAND (дополнительная рама)	18 Последовательный порт
5 Модуль UPI (дополнительная рама)	19 USB 3.2 Gen 1 (5 Гбит/с)

© Copyright Lenovo 2023

Табл. 2. Компоненты на передней панели (продолж.)

6 Гнездо PCIe S3	20 USB 3.2 Gen 1 (5 Гбит/с)
7 Отсеки для дисков 12–15	21 Порт управления системой XCC (RJ-45 1 Гбит/с)
8 Отсеки для дисков 4–7	22 Разъем внешнего диагностического прибора
9 Гнездо PCIe P3	23 Модуль UPI (основная рама)
10 Кнопка немаскируемого прерывания	24 Карта SIDEBAND (основная рама)
11 Выдвижной информационный язычок	25 Гнездо PCIe P2
12 Светодиодный индикатор системной ошибки (желтый)	26 Гнездо PCIe P1
13 Кнопка и светодиодный индикатор идентификации системы (синий)	27 Отсеки для дисков 0–3
14 Светодиодный индикатор активности сети (зеленый)	

1/7/8/27 Отсеки для дисков

В эти отсеки устанавливаются диски. См. раздел «Установка оперативно заменяемого диска» в *Руководстве пользователя ThinkSystem SR950 V3* или *Руководстве по обслуживанию оборудования ThinkSystem SR950 V3*.

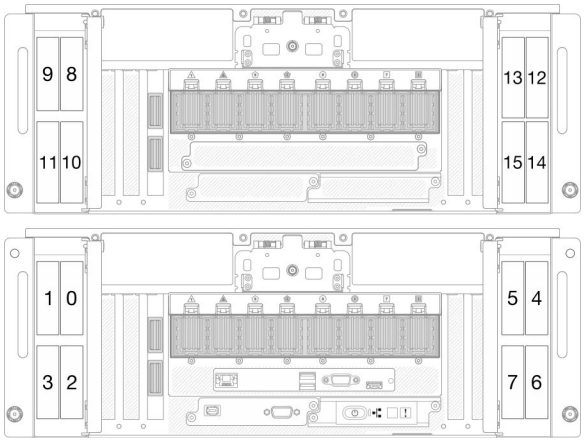

Рис. 3. Нумерация отсеков для 2,5-дюймовых дисков

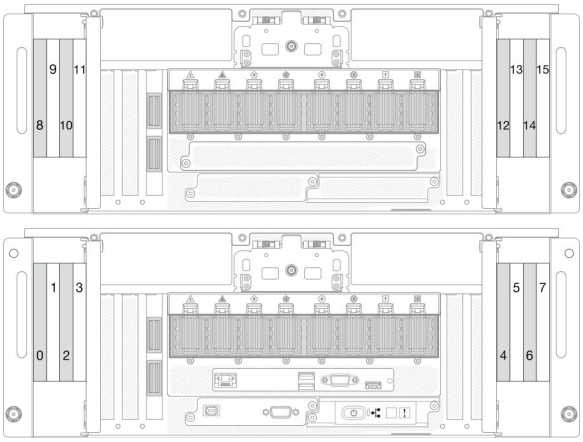

Рис. 4. Нумерация отсеков для дисков E3.S

2/3/6 Гнезда PCIe S1–S3

В эти гнезда PCIe устанавливаются адаптеры PCIe. См. раздел «Установка адаптера PCIe» в *Руководстве пользователя ThinkSystem SR950 V3* или *Руководстве по обслуживанию оборудования ThinkSystem SR950 V3*.

4/24 Карта SIDEBAND

Подключите внешние кабели SIDEBAND к этим картам SIDEBAND.

5/23 Модуль UPI

Подключите внешние кабели UPI к этим модулям UPI.

9/25/26 Гнезда PCIe P1–P3

В эти гнезда PCIe устанавливаются адаптеры PCIe.

10 Кнопка немаскируемого прерывания

Нажатие этой кнопки приводит к принудительному немаскируемому прерыванию в процессоре. Чтобы нажать кнопку, может понадобиться ручка или кончик выпрямленной скрепки для бумаг. Его также можно использовать для принудительной записи дампа памяти при синем экране. Используйте эту кнопку только при получении соответствующих инструкций от службы поддержки Lenovo.

11 Выдвижной информационный язычок

На этой вкладке содержится информация о сети, например MAC-адрес и этикетка доступа к сети XCC.

12 Светодиодный индикатор системной ошибки (желтый)

Светодиодный индикатор системной ошибки помогает определить наличие каких-либо системных ошибок.

Состояние	Цвет	Описание	Действие
Горит	Желтый	На сервере обнаружена ошибка. Причинами могут быть одна или несколько из указанных ниже. • Температура сервера достигла некритического порогового значения. • Напряжение сервера достигло некритического порогового значения. • Вентилятор работает с низкой скоростью. • Критическая ошибка в блоке питания. • Блок питания не подключен к источнику питания.	Просмотрите системные журналы, чтобы определить неисправный компонент.
Не горит	Нет	Сервер выключен или включен и работает нормально.	Нет.

13 Кнопка и светодиодный индикатор идентификации системы (синий)

Кнопка идентификации системы и синий светодиодный индикатор идентификации системы служат для визуального определения местоположения сервера. При каждом нажатии кнопки идентификации системы состояние светодиодных индикаторов идентификации системы изменяется. Светодиодные индикаторы могут гореть, мигать или не гореть. Можно также с помощью Lenovo XClarity Controller или программы удаленного управления изменить состояние светодиодного индикатора идентификации системы, чтобы было легче визуально найти сервер среди других серверов.

14 Светодиодный индикатор активности сети (зеленый)

Светодиодный индикатор сетевой активности позволяет определить наличие сетевого подключения и активность сети.

Состояние	Цвет	Описание
Горит	Зеле-ный	Сервер подключен к сети.
Мигает	Зеле-ный	Сеть подключена и находится в активном состоянии.
Не горит	Нет	Сервер отключен от сети.

15 Кнопка и светодиодный индикатор питания (зеленый)

Нажмите эту кнопку, чтобы вручную включить или выключить сервер. Возможны следующие состояния светодиодного индикатора включения питания.

Состояние	Цвет	Описание
Не горит	Нет	Питание не подается, или неисправен блок питания.
Быстро мигает (примерно четыре раза за секунду)	Зеле-ный	• Сервер выключен, но XClarity Controller инициализируется и сервер не готов к включению. • Сбой питания блока материнской платы.
Медленно мигает (примерно раз за секунду)	Зеле-ный	Сервер выключен и готов к включению (режим ожидания).
Горит	Зеле-ный	Сервер включен и работает.

16 Разъем USB 2.0 с управлением Lenovo XClarity Controller

К этому разъему подключаются устройства USB 2.0, например мышь, клавиатура и так далее.

Подключение к Lenovo XClarity Controller, в основном, предназначено для пользователей с мобильным устройством, на котором выполняется мобильное приложение Lenovo XClarity Controller. Если мобильное устройство подключено к этому порту USB, между мобильным приложением, выполняемым на устройстве, и Lenovo XClarity Controller устанавливается подключение Ethernet через USB.

Выберите **Сеть** в разделе **Конфигурация BMC**, чтобы просмотреть или изменить параметры.

Доступны четыре типа параметров:

- **Режим «Только хост»**

  В этом режиме порт USB всегда подключен только к серверу.
- **Режим «Только BMC»**

  В этом режиме порт USB всегда подключен только к Lenovo XClarity Controller.
- **Общий режим: принадлежит BMC**

  В этом режиме подключение к порту USB делят сервер и Lenovo XClarity Controller, а порт переключен на Lenovo XClarity Controller.
- **Общий режим: принадлежит хосту**

  В этом режиме подключение к порту USB делят сервер и Lenovo XClarity Controller, а порт переключен на сервер.

17 Разъем VGA

Подключите монитор к этому разъему.

18 Разъем последовательного порта

Этот разъем служит для последовательного подключения 9-штырьковых последовательных устройств. Последовательный порт используется совместно с XCC. XCC может управлять общим последовательным портом для перенаправления последовательного трафика с помощью механизма перенаправления последовательного порта через локальную сеть (SOL).

19/20 Разъем USB 3.2 Gen 1 (5 Гбит/с)

Разъем USB 3.2 Gen 1 (5 Гбит/с) можно использовать для подключения устройств, поддерживающих интерфейс USB, например USB-клавиатуры, USB-мыши или USB-устройства хранения.

21 Порт управления системой XCC (RJ-45 1 Гбит/с)

На сервере имеется разъем RJ-45 1 Гбит/с, предназначенный для функций Lenovo XClarity Controller (XCC). С помощью порта управления системой можно осуществлять доступ к Lenovo XClarity Controller напрямую, подключив ноутбук к порту управления кабелем Ethernet. Измените IP-параметры на ноутбуке так, чтобы он находился в той же сети, к какой относятся параметры по умолчанию сервера. Выделенная сеть управления обеспечивает дополнительную защиту благодаря физическому отделению трафика сети управления из рабочей сети.

Дополнительные сведения см. в следующем разделе:

- «Настройка сетевого подключения для Lenovo XClarity Controller» на странице 61
- «Светодиодные индикаторы порта управления системой XCC» на странице 44

22 Разъем внешнего диагностического прибора

Этот разъем служит для подключения внешнего диагностического прибора. Дополнительные сведения см. в разделе «Внешний диагностический прибор» в *Руководстве пользователя ThinkSystem SR950 V3* или *Руководстве по обслуживанию оборудования ThinkSystem SR950 V3*.

Вид сзади

С задней стороны сервера имеется доступ к нескольким компонентам, включая блоки питания, адаптеры PCIe, последовательный порт и порт Ethernet.

Примечание: В зависимости от конфигурации сервер может выглядеть несколько иначе, чем на изображении ниже.

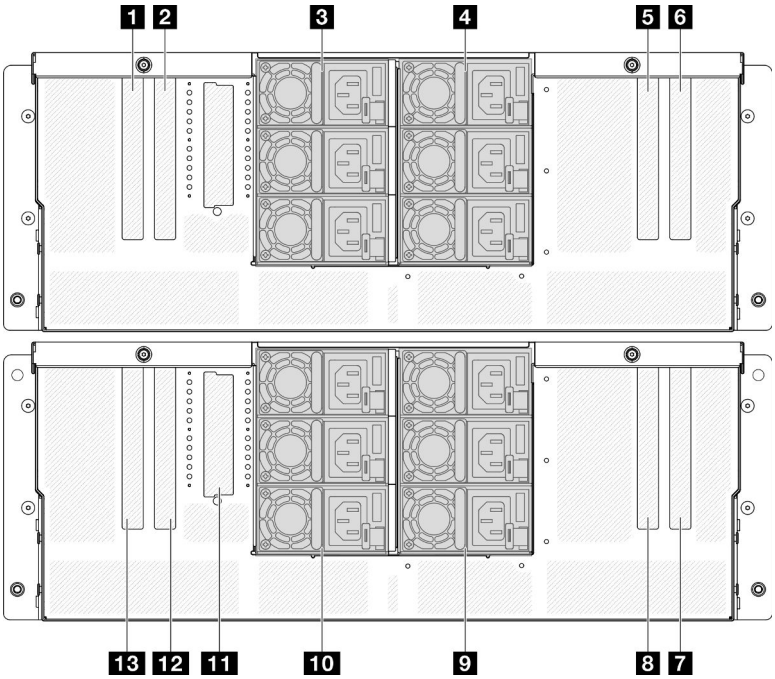

Рис. 5. Вид сзади

Табл. 3. Компоненты на задней панели

1 Гнездо PCIe S5	8 Гнездо PCIe P7
2 Гнездо PCIe S6	9 Модули блока питания P4–P6 (сверху вниз)
3 Модули блока питания S1–S3 (сверху вниз)	10 Модули блока питания P1–P3 (сверху вниз)
4 Модули блока питания S4–S6 (сверху вниз)	11 Гнездо OCP
5 Гнездо PCIe S7	12 Гнездо PCIe P6
6 Гнездо PCIe S8	13 Гнездо PCIe P5/порт управления системой XCC
7 Гнездо PCIe P8	

1/2/5/6 Гнезда PCIe S5–S8

В эти гнезда PCIe устанавливаются адаптеры PCIe. См. раздел «Установка адаптера PCIe» в *Руководстве пользователя ThinkSystem SR950 V3* или *Руководстве по обслуживанию оборудования ThinkSystem SR950 V3*.

7/8/12/13 Гнезда PCIe P5–P8

В эти гнезда PCIe устанавливаются адаптеры PCIe. См. раздел «Установка адаптера PCIe» в *Руководстве пользователя ThinkSystem SR950 V3* или *Руководстве по обслуживанию оборудования ThinkSystem SR950 V3*.

Примечание: Блок порта Ethernet также можно установить в гнездо PCIe P5 для работы в качестве резервного компонента «Порт управления системой XCC».

3/4/9/10 Отсеки для блоков питания

Установите блоки питания в эти отсеки и подключите их к шнурам питания. См. раздел «Установка оперативно заменяемого модуля блока питания» в *Руководстве пользователя ThinkSystem SR950 V3* или *Руководстве по обслуживанию оборудования ThinkSystem SR950 V3*.

Примечание: Убедитесь, что шнуры питания правильно соединены. Блоки питания, которые поддерживаются для этой системы, см. в разделе «Технические спецификации» на странице 4.

Сведения о светодиодных индикаторах см. в разделе «Светодиодные индикаторы блока питания» на странице 36.

11 Гнездо OCP

Для сетевых подключений система может поддерживать 2-портовый или 4-портовый модуль OCP. Нумерация портов представлена на рисунках ниже.

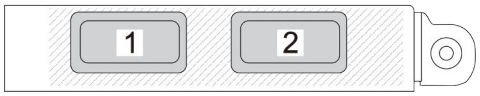

Рис. 6. Нумерация портов 2-портового модуля OCP

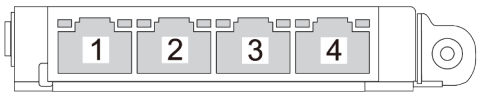

Рис. 7. Нумерация портов 4-портового модуля OCP 3.0

Вид сверху

В этом разделе приведены сведения о виде сервера сверху.

На левом рисунке ниже показан вид сверху при снятом верхнем кожухе и дефлекторе верхней процессорной платы (CPU BD). На правом рисунке ниже показан вид сверху при снятом верхнем кожухе, верхней процессорной плате (CPU BD), блоке системной платы ввода-вывода и интерпозера, а также дефлекторе нижней процессорной платы (MB).

Примечания:

- В зависимости от конфигурации сервер может выглядеть несколько иначе, чем на изображении ниже.
- В качестве примера показана основная рама; дополнительная рама аналогична.

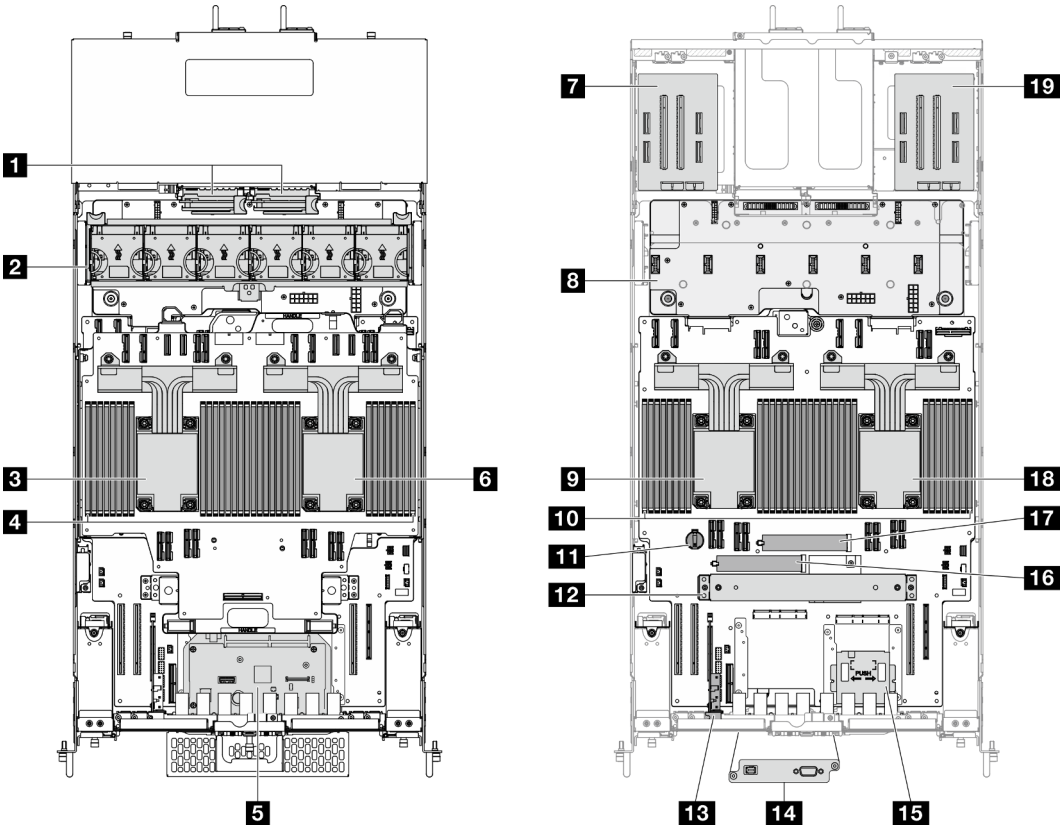

Рис. 8. Вид сервера сверху

Табл. 4. Идентификация компонентов (вид сверху)

1 Платы питания интерпозера (PIB)	11 Батарейка CMOS
2 Блок вентилятора и отсека вентиляторов	12 Опорная скоба
3 ЦП7/ЦП6	13 Карта SIDEBAND
4 Модули памяти A1–T2 (верхняя процессорная плата (CPU BD))	14 Блок последовательного порта (только основная рама)
5 Блок системной платы ввода-вывода и интерпозера (только основная рама)	15 Передняя панель оператора и отсек передней панели оператора (только основная рама)
6 ЦП5/ЦП4	16 Гнездо M.2 1
7 Левая плата-адаптер Riser	17 Гнездо M.2 2
8 Плата распределения питания (PDB)	18 ЦП0/ЦП1
9 ЦП2/ЦП3	19 Правая плата-адаптер Riser
10 Модули памяти A1–T2 (нижняя процессорная плата (MB))	

Разъемы верхней процессорной платы (CPU BD)

На следующем рисунке показаны внутренние разъемы на верхней процессорной плате (CPU BD).

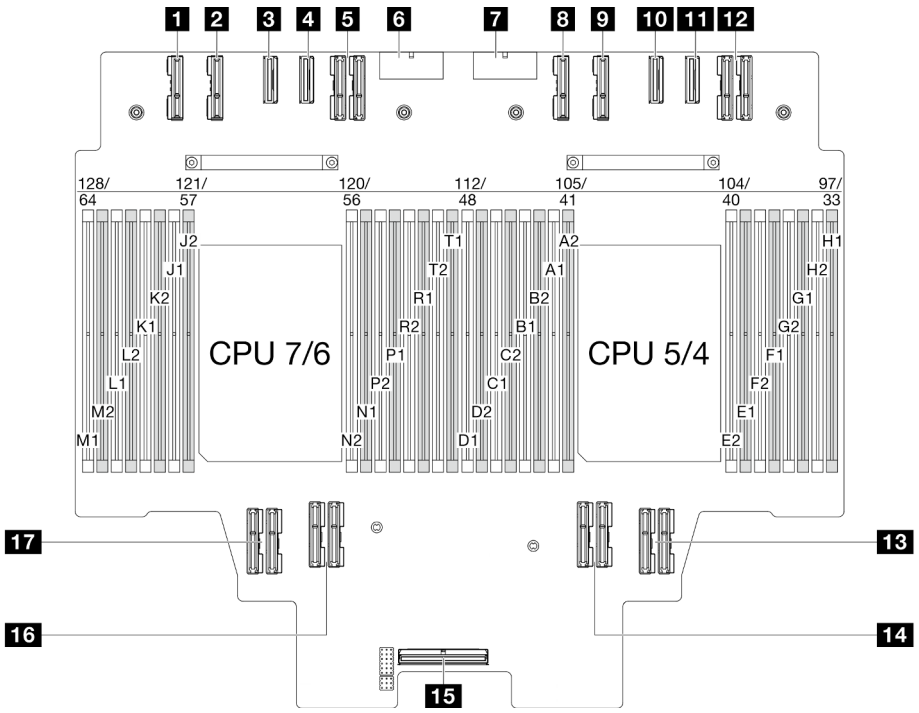

Рис. 9. Разъемы верхней процессорной платы (CPU BD)

Табл. 5. Разъемы верхней процессорной платы (CPU BD)

1 Разъем PE4AB_L	10 Разъем PE3CD_R
2 Разъем PE4CD_L	11 Разъем PE3AB_R
3 Разъем PE3CD_L	12 Разъем UPI3_R
4 Разъем PE3AB_L	13 Разъем UPI1_R
5 Разъем UPI3_L	14 Разъем UPI0_R
6 Разъем PWR1	15 Внутренний разъем SIDEBAND
7 Разъем PWR2	16 Разъем UPI1_L
8 Разъем PE4AB_R	17 Разъем UPI0_L
9 Разъем PE4CD_R	

Переключатели верхней процессорной платы (CPU BD)

На следующих рисунках показано расположение переключателей на верхней процессорной плате (CPU BD).

Важно:

1. Прежде чем менять положения переключателей или перемычек, выключите сервер и отключите все шнуры питания и внешние кабели. Изучите следующую информацию:
   - https://pubs.lenovo.com/safety_documentation/
   - «Инструкции по установке», «Работа с устройствами, чувствительными к статическому электричеству» и «Выключение сервера» в *Руководстве пользователя* или *Руководстве по обслуживанию оборудования*.

2. Все перемычки на верхней процессорной плате (CPU BD), не показанные на рисунках в этом документе, зарезервированы.

Примечание: Если на блоках переключателей есть прозрачная защитная наклейка, для доступа к переключателям ее необходимо снять и утилизировать.

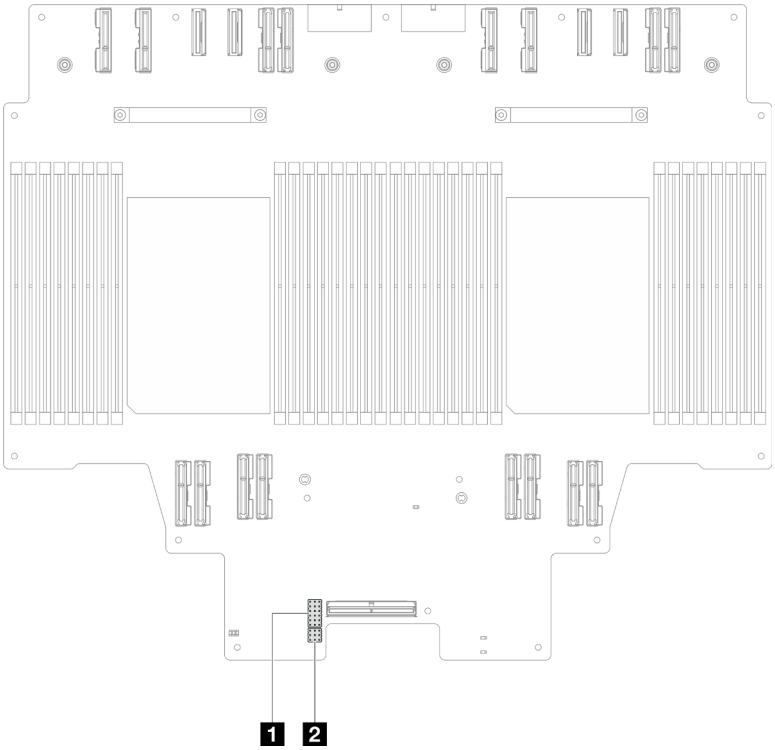

Рис. 10. Переключатели верхней процессорной платы (CPU BD)

1 J191	2 J56

Блок переключателей J191

В следующей таблице описаны функции блока переключателей J191 на верхней процессорной плате (CPU BD).

Табл. 6. Описание блока переключателей J191 на верхней процессорной плате (CPU BD)

Расположение	Название перемычки	Положение	Функция
J191A	Зарезервирован	1-2	Зарезервирован
		2–3 (по умолчанию)	Зарезервирован
J191B	Зарезервирован	1–2 (по умолчанию)	Зарезервирован
		2-3	Зарезервирован
J191C	Зарезервирован	1–2 (по умолчанию)	Зарезервирован
		2-3	Зарезервирован

Табл. 6. Описание блока переключателей J191 на верхней процессорной плате (CPU BD) (продолж.)

Расположение	Название перемычки	Положение	Функция
J191D	Зарезервирован	1–2 (по умолчанию)	Зарезервирован
		2-3	Зарезервирован
J191E	Зарезервирован	1–2 (по умолчанию)	Зарезервирован
		2-3	Зарезервирован
J191F	Зарезервирован	1–2 (по умолчанию)	Зарезервирован
		2-3	Зарезервирован

Блок переключателей J56

В следующей таблице описаны функции блока переключателей J56 на верхней процессорной плате (CPU BD).

Табл. 7. Описание блока переключателей J56 на верхней процессорной плате (CPU BD)

Расположение	Название перемычки	Положение	Функция
J56A	Зарезервирован	1–2 (по умолчанию)	Зарезервирован
		2-3	Зарезервирован
J56B	Зарезервирован	1–2 (по умолчанию)	Зарезервирован
		2-3	Зарезервирован
J56C	Зарезервирован	1–2 (по умолчанию)	Зарезервирован
		2-3	Зарезервирован

Разъемы блока системной платы ввода-вывода и интерпозера

На следующем рисунке показаны внутренние разъемы на блоке системной платы ввода-вывода и интерпозера.

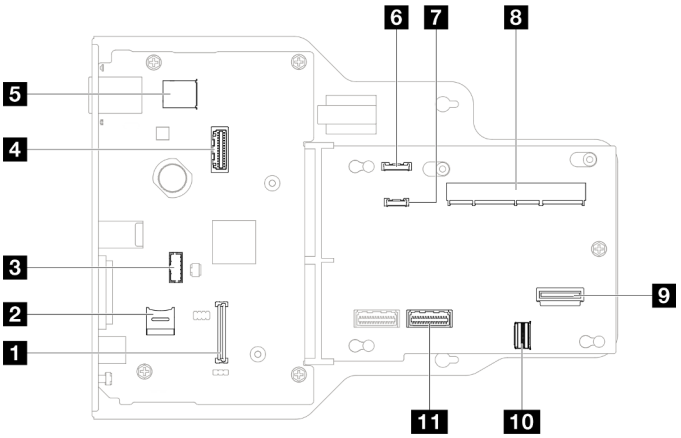

Рис. 11. Разъемы блока системной платы ввода-вывода и интерпозера

Табл. 8. Разъемы блока системной платы ввода-вывода и интерпозера

1 Разъем модуля безопасности микропрограммы и RoT	7 Разъем внешнего диагностического прибора
2 Гнездо для карты MicroSD	8 Разъем SCM
3 Разъем модуля последовательного порта	9 Задний разъем OCP
4 Второй разъем Ethernet управления	10 Задний разъем карты Ethernet
5 Внутренний разъем USB	11 Разъем PHY 2
6 Разъем передней панели оператора	

Переключатели блока системной платы ввода-вывода и интерпозера

На следующих рисунках показано расположение переключателей на блоке системной платы ввода-вывода и интерпозера.

Важно:

1. Прежде чем менять положения переключателей или перемычек, выключите сервер и отключите все шнуры питания и внешние кабели. Изучите следующую информацию:
   - https://pubs.lenovo.com/safety_documentation/
   - «Инструкции по установке», «Работа с устройствами, чувствительными к статическому электричеству» и «Выключение сервера» в *Руководстве пользователя* или *Руководстве по обслуживанию оборудования*.
2. Все блоки переключателей или перемычек на блоке системной платы ввода-вывода и интерпозера, не показанные на рисунках в данном документе, зарезервированы.

Примечание: Если на блоках переключателей есть прозрачная защитная наклейка, для доступа к переключателям ее необходимо снять и утилизировать.

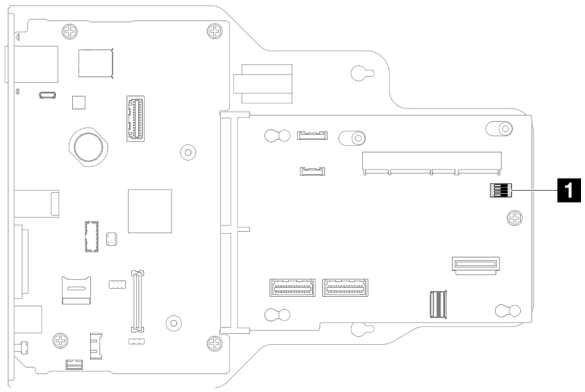

Рис. 12. Переключатели блока системной платы ввода-вывода и интерпозера

1 SW1

Блок переключателей SW1

В следующей таблице описаны функции блока переключателей SW1 на блоке системной платы ввода-вывода и интерпозера.

Табл. 9. Описание блока переключателей SW1 на блоке системной платы ввода-вывода и интерпозера

№ переключателя	Название перемычки	Полож. по умолч.	Функция
SW-1	Низкий уровень безопасности	Не горит	Если оставить этот переключатель в положении On, вы сможете переключаться между подписанными официальными сборками IMM и подписанными тестовыми сборками IMM; также при этом не выполняется проверка загрузки CRTM микропрограммного обеспечения iMM.
SW-2	Зарезервирован	Не горит	Зарезервирован
SW-3	Зарезервирован	Не горит	Зарезервирован
SW-4	Зарезервирован	Не горит	Зарезервирован

Разъемы нижней процессорной платы (MB)

На следующем рисунке показаны внутренние разъемы на нижней процессорной плате (MB).

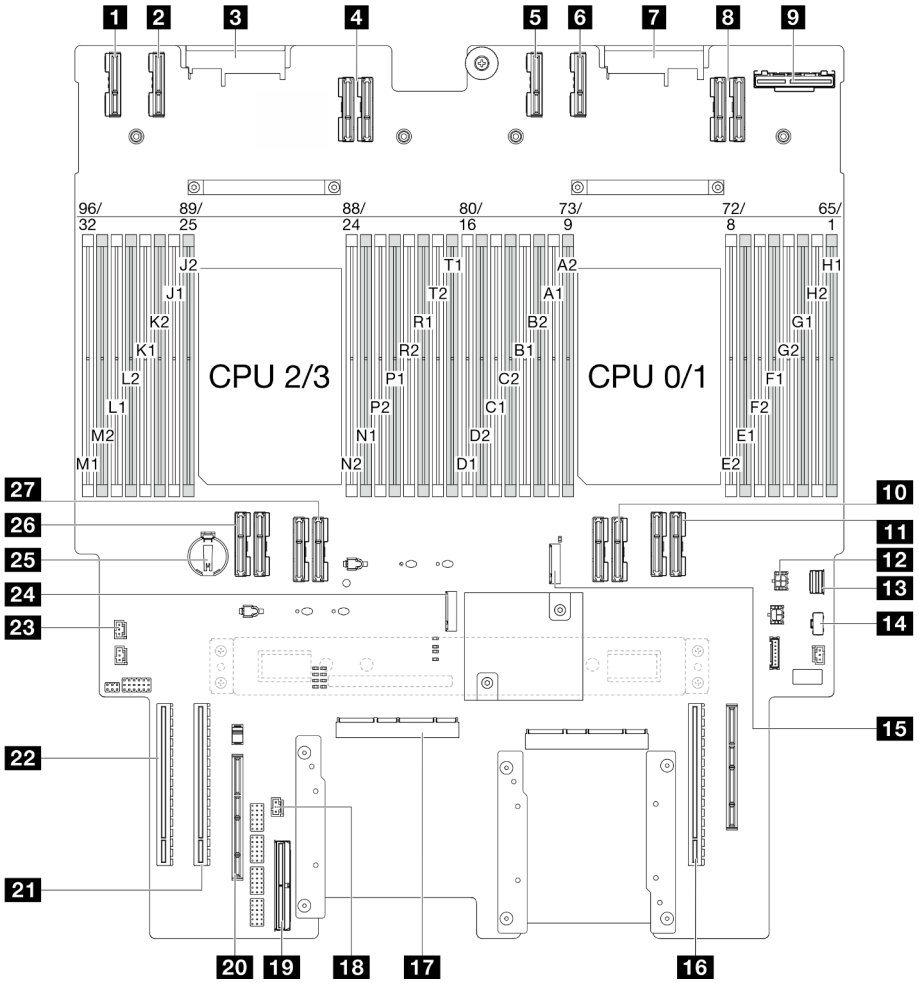

Рис. 13. Разъемы нижней процессорной платы (MB)

Табл. 10. Разъемы нижней процессорной платы (MB)

1 Разъем PE4AB_L	15 Гнездо M.2 2
2 Разъем PE4CD_L	16 Гнездо PCIe P3/S3
3 Разъем PDB_CONN1	17 Разъем SCM
4 Разъем UPI3_L	18 Передний разъем датчика вмешательства
5 Разъем PE4AB_R	19 Внутренний разъем SIDEBAND
6 Разъем PE4CD_R	20 Внешнее гнездо SIDEBAND
7 Разъем PDB_CONN2	21 Гнездо PCIe P2/S2
8 Разъем UPI3_R	22 Гнездо PCIe P1/S1
9 Задний разъем OCP	23 Разъем датчика вмешательства верхнего кожуха
10 Разъем UPI0_R	24 Гнездо M.2 1
11 Разъем UPI1_R	25 Батарейка CMOS
12 Разъем питания заднего модуля OCP	26 Разъем UPI0_L

Табл. 10. Разъемы нижней процессорной платы (MB) (продолж.)

13 Разъем для сигнального кабеля M.2	27 Разъем UPI1_L
14 Разъем питания M.2	

Переключатели нижней процессорной платы (MB)

На следующих рисунках показано расположение переключателей на нижней процессорной плате (MB).

Важно:

1. Прежде чем менять положения переключателей или перемычек, выключите сервер и отключите все шнуры питания и внешние кабели. Изучите следующую информацию:
   - https://pubs.lenovo.com/safety_documentation/
   - «Инструкции по установке», «Работа с устройствами, чувствительными к статическому электричеству» и «Выключение сервера» в *Руководстве пользователя* или *Руководстве по обслуживанию оборудования*.
2. Все блоки переключателей или перемычек на нижней процессорной плате (MB), не показанные на рисунках в этом документе, зарезервированы.

Примечание: Если на блоках переключателей есть прозрачная защитная наклейка, для доступа к переключателям ее необходимо снять и утилизировать.

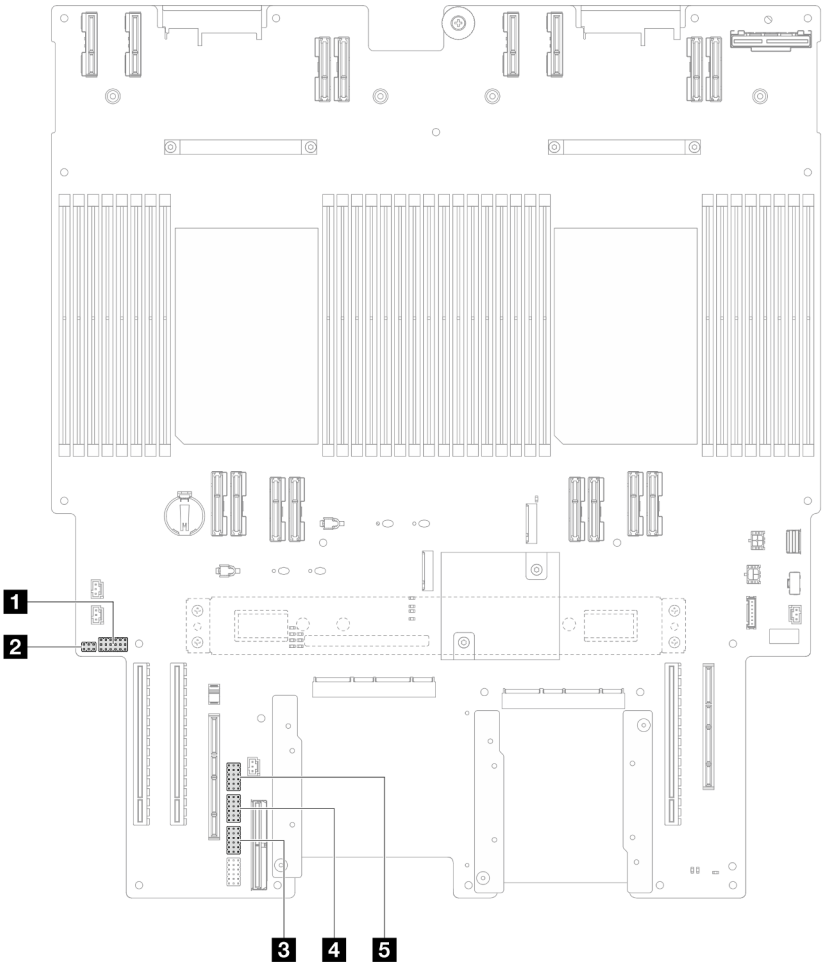

Рис. 14. Переключатели нижней процессорной платы (MB)

1 J201	4 J117
2 PJ1	5 J191
3 J02	

Блок переключателей J201

В следующей таблице описаны функции блока переключателей J201 на нижней процессорной плате (MB).

Табл. 11. Описание блока переключателей J201 на нижней процессорной плате (MB)

Расположение	Название перемычки	Положение	Функция
J201A	Зарезервирован	1–2 (по умолчанию)	Зарезервирован
		2-3	Зарезервирован
J201B	Зарезервирован	1–2 (по умолчанию)	Зарезервирован
		2-3	Зарезервирован

Табл. 11. Описание блока переключателей J201 на нижней процессорной плате (MB) (продолж.)

Расположение	Название перемычки	Положение	Функция
J201C	Зарезервирован	1–2 (по умолчанию)	Зарезервирован
		2-3	Зарезервирован
J201D	Зарезервирован	1–2 (по умолчанию)	Зарезервирован
		2-3	Зарезервирован
J201E	Очистка CMOS	1–2 (по умолчанию)	Не горит
		2-3	Сброс RTC. Требуется только кратковременное переключение. Во избежание чрезмерной разрядки батарейки CMOS не оставляйте этот переключатель в положение On.
J201F	Зарезервирован	1–2 (по умолчанию)	Зарезервирован
		2-3	Зарезервирован

Блок переключателей PJ1

В следующей таблице описаны функции блока переключателей PJ1 на нижней процессорной плате (MB).

Табл. 12. Описание блока переключателей PJ1 на нижней процессорной плате (MB)

Расположение	Название перемычки	Положение	Функция
PJ1A	Зарезервирован	1–2 (по умолчанию)	Зарезервирован
		2-3	Зарезервирован
PJ1B	Зарезервирован	1–2 (по умолчанию)	Зарезервирован
		2-3	Зарезервирован

Блок переключателей J02

В следующей таблице описаны функции блока переключателей J02 на нижней процессорной плате (MB).

Табл. 13. Описание блока переключателей J02 на нижней процессорной плате (MB)

Расположение	Название перемычки	Положение	Функция
J02A	Зарезервирован	1–2 (по умолчанию)	Зарезервирован
		2-3	Зарезервирован
J02B	Сброс пароля	1–2 (по умолчанию)	Обычная

Табл. 13. Описание блока переключателей J02 на нижней процессорной плате (MB) (продолж.)

Расположение	Название перемычки	Положение	Функция
		2-3	Переопределение пароля при включении. Если задан пароль администратора, изменение положения переключателя не влияет на пароль администратора.
J02C	Зарезервирован	1–2 (по умолчанию)	Зарезервирован
		2-3	Зарезервирован
J02D	Зарезервирован	1–2 (по умолчанию)	Зарезервирован
		2-3	Зарезервирован
J02E	Зарезервирован	1–2 (по умолчанию)	Зарезервирован
		2-3	Зарезервирован
J02F	Зарезервирован	1–2 (по умолчанию)	Зарезервирован
		2-3	Зарезервирован

Блок переключателей J117

В следующей таблице описаны функции блока переключателей J117 на нижней процессорной плате (MB).

Табл. 14. Описание блока переключателей J117 на нижней процессорной плате (MB)

Расположение	Название перемычки	Положение	Функция
J117A	Зарезервирован	1-2	Зарезервирован
		2–3 (по умолчанию)	Зарезервирован
J117B	Зарезервирован	1-2	Зарезервирован
		2–3 (по умолчанию)	Зарезервирован
J117C	Обновление микропрограммы ME	1–2 (по умолчанию)	Обычная
		2-3	Включение загрузки ME для восстановления.
J117D	Переопределение безопасности флэш-памяти	1–2 (по умолчанию)	Выключение переопределения безопасности флэш-памяти.
		2-3	Включение переопределения безопасности флэш-памяти.
J117E	Зарезервирован	1–2 (по умолчанию)	Зарезервирован
		2-3	Зарезервирован

Табл. 14. Описание блока переключателей J117 на нижней процессорной плате (MB) (продолж.)

Расположение	Название перемычки	Положение	Функция
J117F	Зарезервирован	1–2 (по умолчанию)	Зарезервирован
		2-3	Зарезервирован

Блок переключателей J191

В следующей таблице описаны функции блока переключателей J191 на нижней процессорной плате (MB).

Табл. 15. Описание блока переключателей J191 на нижней процессорной плате (MB)

Расположение	Название перемычки	Положение	Функция
J191A	Зарезервирован	1–2 (по умолчанию)	Зарезервирован
		2-3	Зарезервирован
J191B	Зарезервирован	1-2	Зарезервирован
		2–3 (по умолчанию)	Зарезервирован
J191C	Зарезервирован	1–2 (по умолчанию)	Зарезервирован
		2-3	Зарезервирован
J191D	Зарезервирован	1-2	Зарезервирован
		2–3 (по умолчанию)	Зарезервирован
J191E	Зарезервирован	1–2 (по умолчанию)	Зарезервирован
		2-3	Зарезервирован
J191F	Зарезервирован	1–2 (по умолчанию)	Зарезервирован
		2-3	Зарезервирован

Системные светодиодные индикаторы и дисплей диагностики

Сведения о доступных системных светодиодных индикаторах и дисплее диагностики см. в следующем разделе.

Дополнительные сведения см. в разделе «Устранение неполадок с помощью системных светодиодных индикаторов и дисплея диагностики» на странице 33.

Устранение неполадок с помощью системных светодиодных индикаторов и дисплея диагностики

Сведения о доступных системных светодиодных индикаторах и дисплее диагностики см. в следующем разделе.

Светодиодные индикаторы дисков

В этом разделе содержатся сведения о светодиодных индикаторах дисков.

В следующей таблице описаны неполадки, на которые указывают светодиодные индикаторы активности и состояния диска.

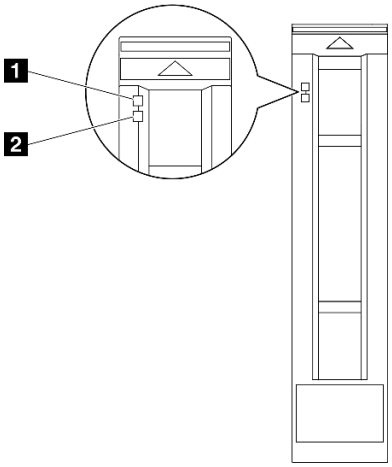

Рис. 15. Светодиодные индикаторы 2,5-дюймовых дисков

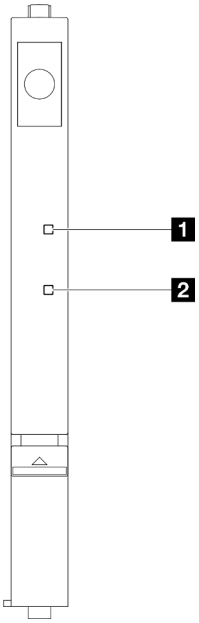

Рис. 16. Светодиодные индикаторы дисков E3.S

Светодиодный индикатор	Описание
1 Светодиодный индикатор работы диска (зеленый)	Каждый оперативно заменяемый диск поставляется со светодиодным индикатором работы. Если этот светодиодный индикатор мигает, это означает, что соответствующий диск используется.
2 Светодиодный индикатор состояния диска (желтый)	Светодиодный индикатор состояния диска указывает на следующее состояние: • Светодиодный индикатор горит: сбой диска. • Светодиодный индикатор медленно мигает (один раз в секунду): диск восстанавливается. • Светодиодный индикатор быстро мигает (три раза в секунду): диск идентифицируется.

Светодиодные индикаторы передней панели оператора

В этом разделе приведены сведения о светодиодных индикаторах на передней панели оператора.

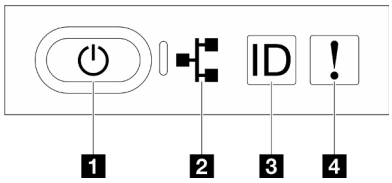

Рис. 17. Светодиодные индикаторы передней панели оператора

Табл. 16. Светодиодные индикаторы передней панели оператора

1 Кнопка и светодиодный индикатор питания (зеленый)	3 Кнопка и светодиодный индикатор идентификации системы (синий)
2 Светодиодный индикатор сетевой активности (зеленый)	4 Светодиодный индикатор системной ошибки (желтый)

1 Кнопка и светодиодный индикатор питания (зеленый)

Нажмите эту кнопку, чтобы вручную включить или выключить сервер. Возможны следующие состояния светодиодного индикатора включения питания.

Состояние	Цвет	Описание
Не горит	Нет	Питание не подается, или неисправен блок питания.
Быстро мигает (примерно четыре раза за секунду)	Зеленый	• Сервер выключен, но XClarity Controller инициализируется и сервер не готов к включению. • Сбой питания блока материнской платы.
Медленно мигает (примерно раз за секунду)	Зеленый	Сервер выключен и готов к включению (режим ожидания).
Горит	Зеленый	Сервер включен и работает.

2 Светодиодный индикатор сетевой активности (зеленый)

Светодиодный индикатор сетевой активности позволяет определить наличие сетевого подключения и активность сети.

Состояние	Цвет	Описание
Горит	Зеленый	Сервер подключен к сети.
Мигает	Зеленый	Сеть подключена и находится в активном состоянии.
Не горит	Нет	Сервер отключен от сети.

3 Кнопка и светодиодный индикатор идентификации системы (синий)

Кнопка идентификации системы и синий светодиодный индикатор идентификации системы служат для визуального определения местоположения сервера. При каждом нажатии кнопки идентификации системы состояние светодиодных индикаторов идентификации системы изменяется. Светодиодные индикаторы могут гореть, мигать или не гореть. Можно также с помощью Lenovo XClarity Controller или программы удаленного управления изменить состояние светодиодного индикатора идентификации системы, чтобы было легче визуально найти сервер среди других серверов.

4 Светодиодный индикатор системной ошибки (желтый)

Светодиодный индикатор системной ошибки помогает определить наличие каких-либо системных ошибок.

Состояние	Цвет	Описание	Действие
Горит	Желтый	На сервере обнаружена ошибка. Причинами могут быть одна или несколько из указанных ниже. • Температура сервера достигла некритического порогового значения. • Напряжение сервера достигло некритического порогового значения. • Вентилятор работает с низкой скоростью. • Критическая ошибка в блоке питания. • Блок питания не подключен к источнику питания.	Просмотрите системные журналы, чтобы определить неисправный компонент.
Не горит	Нет	Сервер выключен или включен и работает нормально.	Нет.

Светодиодные индикаторы блока питания

В этом разделе приводится информация о различных состояниях светодиодного индикатора блока питания и даются соответствующие рекомендации.

Для запуска сервера необходима следующая минимальная конфигурация.

- Два процессора на нижней процессорной плате (МБ) основной рамы
- Один модуль DRAM DIMM в гнезде A1 на нижней процессорной плате (МБ) основной рамы
- Один блок питания
- Один диск M.2 в гнезде M.2 1 (если для отладки требуется ОС)

Примечание: В зависимости от типа блок питания может выглядеть несколько иначе, чем на следующем рисунке.

Светодиодные индикаторы блока питания CFFv4

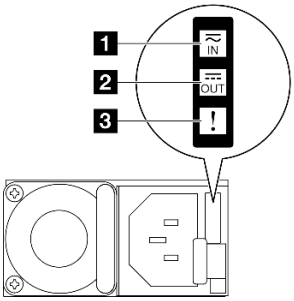

Рис. 18. Светодиодные индикаторы блока питания

Светодиодный индикатор	Описание
1 Состояние на входе	Возможны следующие состояния светодиодного индикатора состояния на входе: • Не горит: блок питания отключен от источника питания переменного тока. • Горит зеленым светом: блок питания подключен к источнику питания переменного тока.
2 Состояние на выходе	Возможны следующие состояния светодиодного индикатора состояния на выходе: • Не горит: сервер выключен или блок питания не работает надлежащим образом. Если сервер включен, а светодиодный индикатор состояния на выходе не горит, замените блок питания. • Медленно мигает зеленым светом (примерно один раз в две секунды): блок питания находится в активном режиме холодного резервирования. • Быстро мигает зеленым светом (примерно два раза в секунду): блок питания находится в спящем режиме холодного резервирования. • Зеленый: сервер включен, и блок питания работает нормально.
3 Светодиодный индикатор неисправности	• Не горит: блок питания работает нормально. • Горит желтым светом: блок питания, возможно, неисправен. Создайте дамп журнала FFDC из системы и свяжитесь с группой поддержки серверной части Lenovo для просмотра журнала данных блока питания.

Светодиодные индикаторы верхней процессорной платы (CPU BD)

На следующих рисунках показаны светодиодные индикаторы на верхней процессорной плате (CPU BD).

Нажмите кнопку питания, чтобы при снятии источника питания с сервера загорелись светодиодные индикаторы на верхней процессорной плате (CPU BD).

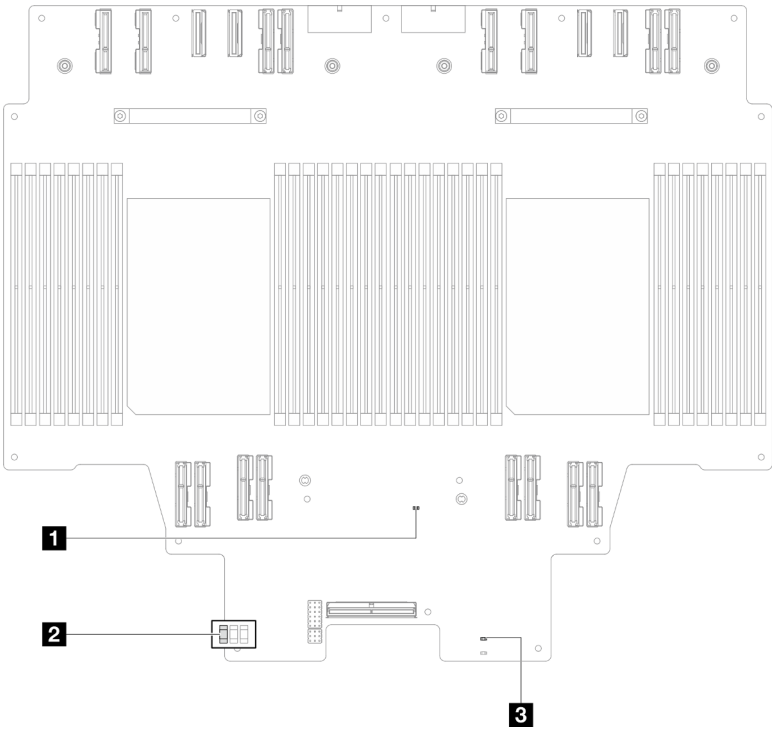

Рис. 19. Светодиодные индикаторы верхней процессорной платы (CPU BD)

Табл. 17. Светодиодные индикаторы верхней процессорной платы (CPU BD)

Светодиодный индикатор	Описание и действия
1 Светодиодный индикатор контрольного сигнала FPGA (зеленый)	• Мигает (примерно раз в секунду): FPGA работает нормально. • Горит или не горит: FPGA не работает. 1. Замените нижнюю процессорную плату (MB). 2. Если проблема сохраняется, обратитесь в службу поддержки Lenovo.
2 Светодиодный индикатор состояния P5V_AUX (зеленый)	• Горит: питание P5V_AUX присутствует. • Не горит: P5V_AUX не готов.
3 Светодиодный индикатор неисправности питания (желтый)	• Не горит: система работает нормально. • Мигает (примерно раз за секунду): произошел сбой системы. 1. Проверьте модуль блока питания (PSU), плату питания интерпозера и плату распределения питания. При наличии ошибок в модуле блока питания, плате питания интерпозера или плате распределения питания замените этот компонент. 2. Если модуль блока питания, плата питания интерпозера и плата распределения питания работают без ошибок, замените верхнюю процессорную плату (CPU BD).

Светодиодные индикаторы системной платы ввода-вывода

На следующих рисунках показаны светодиодные индикаторы на системной плате ввода-вывода.

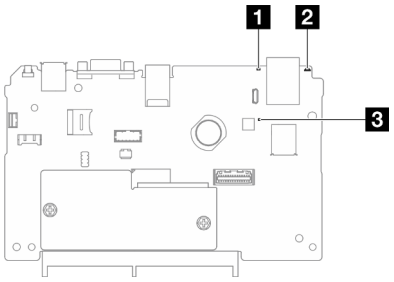

Рис. 20. Светодиодные индикаторы системной платы ввода-вывода

Табл. 18. Светодиодные индикаторы системной платы ввода-вывода

Светодиодный индикатор	**Описание**	**Действие**
1 Светодиодный индикатор системной ошибки (желтый)	Светодиодный индикатор горит: на сервере обнаружена ошибка. Причинами могут быть одна или несколько из указанных ниже. • Температура сервера достигла некритического порогового значения. • Напряжение сервера достигло некритического порогового значения. • Вентилятор работает с низкой скоростью. • Критическая ошибка в блоке питания. • Блок питания не подключен к источнику питания.	Просмотрите системные журналы или проверьте состояние светодиодных индикаторов внутренних ошибок, чтобы определить неисправный компонент.
2 Светодиодный индикатор идентификации системы (синий)	Этот светодиодный индикатор служит для визуального определения расположения сервера.	На лицевой панели сервера также расположена кнопка идентификации системы со светодиодным индикатором. Ее можно нажать, чтобы включить или выключить светодиодные индикаторы идентификации на лицевой и задней панелях либо перевести их в режим мигания.

Табл. 18. Светодиодные индикаторы системной платы ввода-вывода (продолж.)

Светодиодный индикатор	Описание	Действие
3 Светодиодный индикатор контрольного сигнала XCC (зеленый)	Светодиодный контрольный сигнал XCC помогает определить состояние XCC. • Мигает (примерно раз в секунду): XCC работает нормально. • Мигает с другой частотой или постоянно горит: XCC находится на начальном этапе работы или функционирует неправильно. • Не горит: XCC не работает.	Если светодиодный индикатор контрольного сигнала XCC не горит или постоянно горит, выполните следующие действия: • При отсутствии доступа к XCC: 1. Отключите и снова подключите шнур питания. 2. Проверьте правильность установки системной платы ввода-вывода, а также компонента «модуль безопасности микропрограммы и RoT». При необходимости переустановите эти компоненты (переустанавливать компоненты должны только квалифицированные специалисты). 3. (Только для квалифицированных специалистов) Замените модуль безопасности микропрограммы и RoT. 4. (Только для квалифицированных специалистов) Замените системную плату ввода-вывода. • При наличии доступа к XCC замените системную плату ввода-вывода.
		Если светодиодный индикатор контрольного сигнала XCC всегда быстро мигает более 5 минут, выполните следующие действия: 1. Отключите и снова подключите шнур питания. 2. Проверьте правильность установки системной платы ввода-вывода, а также компонента «модуль безопасности микропрограммы и RoT». При необходимости переустановите эти компоненты (переустанавливать компоненты должны только квалифицированные специалисты). 3. (Только для квалифицированных специалистов) Замените модуль безопасности микропрограммы и RoT. 4. (Только для квалифицированных специалистов) Замените системную плату ввода-вывода.
		Если светодиодный индикатор контрольного сигнала XCC всегда медленно мигает более 5 минут, выполните следующие действия: 1. Отключите и снова подключите шнур питания. 2. Проверьте правильность установки системной платы ввода-вывода, а также компонента «модуль безопасности микропрограммы и RoT». При необходимости переустановите эти компоненты (переустанавливать компоненты должны только квалифицированные специалисты). 3. Если проблема сохраняется, обратитесь в службу поддержки Lenovo.

Светодиодные индикаторы нижней процессорной платы (MB)

На следующих рисунках показаны светодиодные индикаторы на нижней процессорной плате (MB).

Нажмите кнопку питания, чтобы при снятии источника питания с сервера загорелись светодиодные индикаторы на нижней процессорной плате (MB).

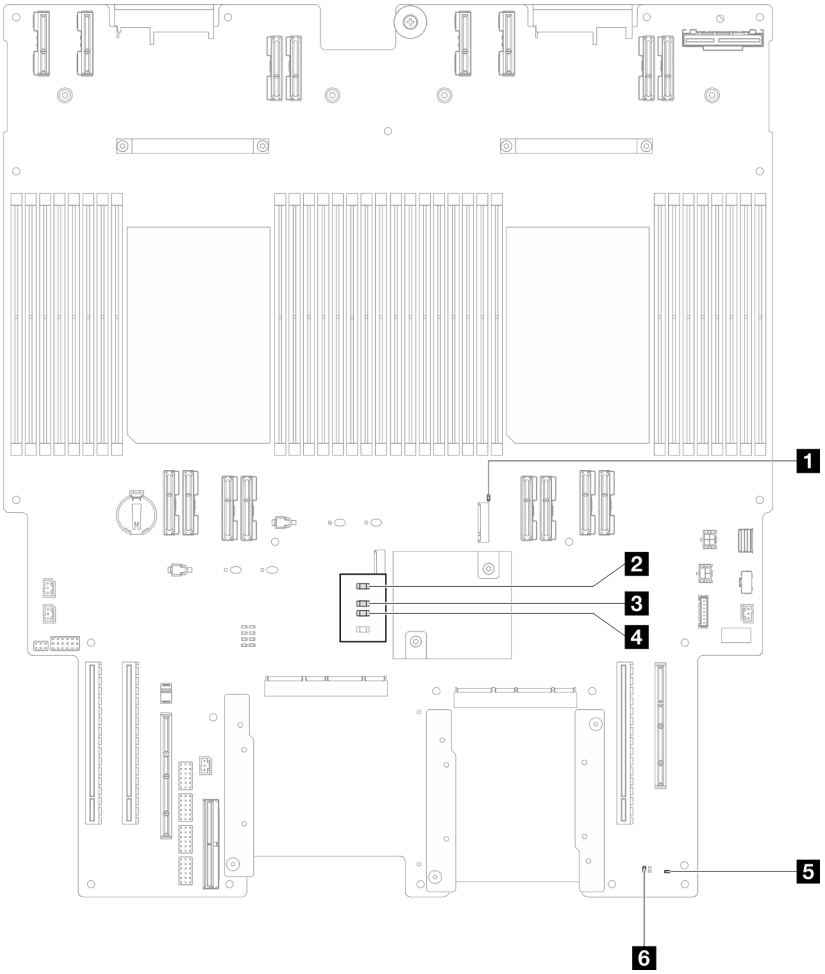

Рис. 21. Светодиодные индикаторы нижней процессорной платы (MB)

Табл. 19. Светодиодные индикаторы нижней процессорной платы (MB)

Светодиодный индикатор	Описание и действия
1 Светодиодный индикатор работы гнезда M.2 2 (зеленый)	• Горит: гнездо M.2 2 активно. • Не горит: гнездо M.2 2 не активно.
2 Светодиодный индикатор работы гнезда M.2 1 (зеленый)	• Горит: гнездо M.2 1 активно. • Не горит: гнездо M.2 1 не активно.
3 Светодиодный индикатор контрольного сигнала FPGA (зеленый)	• Мигает (примерно раз в секунду): FPGA работает нормально. • Горит или не горит: FPGA не работает. 1. Замените нижнюю процессорную плату (MB). 2. Если проблема сохраняется, обратитесь в службу поддержки Lenovo.

Табл. 19. Светодиодные индикаторы нижней процессорной платы (MB) (продолж.)

Светодиодный индикатор	Описание и действия
4 Светодиодный индикатор неисправности питания (желтый)	• Не горит: система работает нормально. • Мигает (примерно раз за секунду): произошел сбой системы. 1. Проверьте модуль блока питания (PSU), плату питания интерпозера и плату распределения питания. При наличии ошибок в модуле блока питания, плате питания интерпозера или плате распределения питания замените этот компонент. 2. Если модуль блока питания, плата питания интерпозера и плата распределения питания работают без ошибок, замените нижнюю процессорную плату (MB).
5 Светодиодный индикатор контрольного сигнала ME (зеленый)	• Мигает (примерно раз за секунду): система работает нормально. • Не горит: произошел сбой системы.
6 Светодиодный индикатор состояния P5V_AUX (зеленый)	• Горит: питание P5V_AUX присутствует. • Не горит: P5V_AUX не готов.

Светодиодные индикаторы компонента «Firmware and RoT Security Module»

На следующих рисунках показаны светодиодные индикаторы на компоненте «ThinkSystem V3 Firmware and Root of Trust Security Module» (Firmware and RoT Security Module).

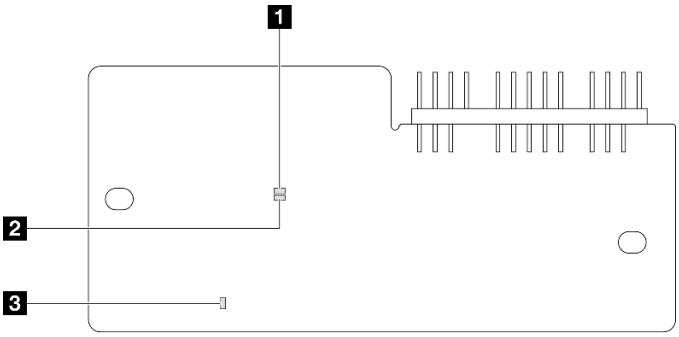

Рис. 22. Светодиодные индикаторы на компоненте «Firmware and RoT Security Module»

1 Светодиодный индикатор AP0 (зеленый)	2 Светодиодный индикатор AP1 (зеленый)	3 Светодиодный индикатор неустранимой ошибки (оранжевый)

Табл. 20. Описание светодиодных индикаторов

Сценарий	Светодиодный индикатор AP0	Светодиодный индикатор AP1	Светодиодный индикатор неустранимой ошибки	Светодиодный индикатор контрольного сигнала FPGA примечание	Светодиодный индикатор контрольного сигнала XCC примечание	Действия
Неустранимый сбой микропрограммы модуля безопасности RoT	Не горит	Не горит	Горит	Неприменимо	Неприменимо	Замените Firmware and RoT Security Module.
	Мигает	Неприменимо	Горит	Неприменимо	Неприменимо	Замените Firmware and RoT Security Module.
	Мигает	Неприменимо	Горит	Горит	Неприменимо	Замените Firmware and RoT Security Module.
Нет питания системы (светодиодный индикатор контрольного сигнала FPGA не горит)	Не горит	Не горит	Не горит	Не горит	Не горит	Если питание переменного тока включено, а питание на блоке материнской платы отсутствует, выполните следующие действия: 1. Проверьте модуль блока питания (PSU), плату питания интерпозера (PIB) или плату распределения питания (PDB). При наличии ошибки в модуле блока питания, плате PIB или плате PDB замените этот модуль или плату. 2. При нормальном состоянии модуля блока питания, платы PIB или платы PDB выполните следующие действия: a. Замените системную плату ввода-вывода. b. Замените нижнюю процессорную плату (MB). c. Замените верхнюю процессорную плату (CPU BD).
Исправимая ошибка микропрограммы XCC	Мигает	Неприменимо	Не горит	Неприменимо	Неприменимо	Только для сведения. Никаких действий выполнять не требуется.

Табл. 20. Описание светодиодных индикаторов (продолж.)

Сценарий	Светодиодный индикатор AP0	Светодиодный индикатор AP1	Светодиодный индикатор неустранимой ошибки	Светодиодный индикатор контрольного сигнала FPGA примечание	Светодиодный индикатор контрольного сигнала XCC примечание	Действия
Микропрограмма XCC восстановлена после ошибки	Горит	Неприменимо	Не горит	Неприменимо	Неприменимо	Только для сведения. Никаких действий выполнять не требуется.
Сбой при аутентификации микропрограммы UEFI	Неприменимо	Мигает	Не горит	Неприменимо	Неприменимо	Только для сведения. Никаких действий выполнять не требуется.
Микропрограмма UEFI восстановлена после сбоя при аутентификации	Неприменимо	Горит	Не горит	Неприменимо	Неприменимо	Только для сведения. Никаких действий выполнять не требуется.
Система работает нормально (светодиодный индикатор контрольного сигнала FPGA горит)	Горит	Горит	Не горит	Горит	Горит	Только для сведения. Никаких действий выполнять не требуется.

Примечание: Сведения о расположении светодиодного индикатора FPGA и светодиодного индикатора контрольного сигнала XCC см. в разделах «Светодиодные индикаторы нижней процессорной платы (MB)» на странице 40 и «Светодиодные индикаторы системной платы ввода-вывода» на странице 38.

Светодиодные индикаторы порта управления системой XCC

В этом разделе содержатся сведения о светодиодных индикаторах компонента «Порт управления системой XCC».

В следующей таблице описаны неполадки, на которые указывают светодиодные индикаторы «Порт управления системой XCC».

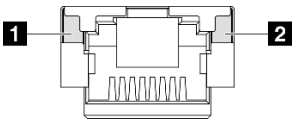

Рис. 23. Порт управления системой XCC Светодиодные индикаторы

Светодиодный индикатор	Описание
1 Светодиодный индикатор подключения порта Ethernet (1 Гбит/с RJ-45) Порт управления системой XCC	Этот зеленый индикатор указывает состояние сетевого подключения: • Выкл.: сетевое подключение разорвано. • Зеленый: сетевое подключение установлено.
2 Светодиодный индикатор активности порта Ethernet (1 Гбит/с RJ-45) Порт управления системой XCC	Этот зеленый индикатор указывает состояние активности сети: • Выкл.: сервер отключен от локальной сети. • Зеленый: сеть подключена и находится в активном состоянии.

Внешний диагностический прибор

Внешний диагностический прибор — это внешнее устройство, подключаемое к серверу кабелем, которое обеспечивает быстрый доступ к различным сведениям о системе, в частности к информации об ошибках, микропрограмме, сети, состоянии системы и работоспособности.

Расположение внешнего диагностического прибора

Расположение	Выноски
Внешний диагностический прибор подключается к серверу внешним кабелем. 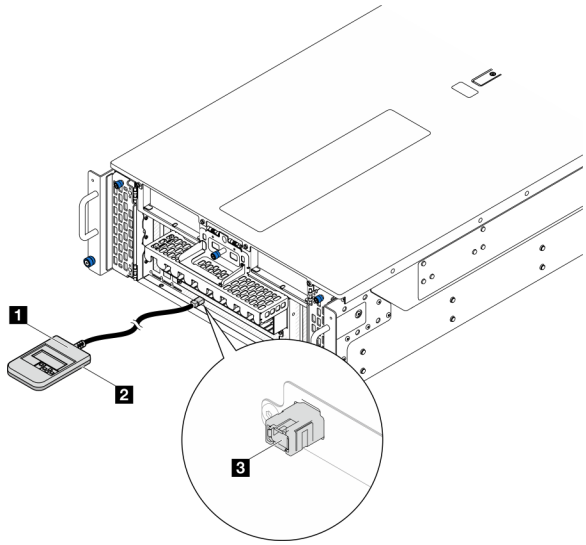 	1 Внешний диагностический прибор 2 Магнитная нижняя панель С помощью этого компонента диагностический прибор можно прикрепить к верхней или боковой стороне стойки и освободить руки для задач обслуживания. 3 Внешний диагностический разъем Этот разъем расположен на лицевой панели сервера и служит для подключения внешнего диагностического прибора.

Примечание: При отключении внешнего диагностического прибора см. следующие инструкции:

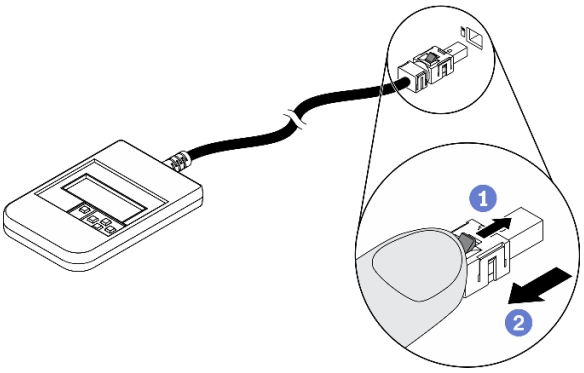

1. Нажмите на пластиковый зажим на разъеме в направлении вперед.
2. Удерживая зажим, извлеките кабель из разъема.

Обзор дисплея

Диагностическое устройство состоит из ЖК-дисплея и 5 кнопок навигации.

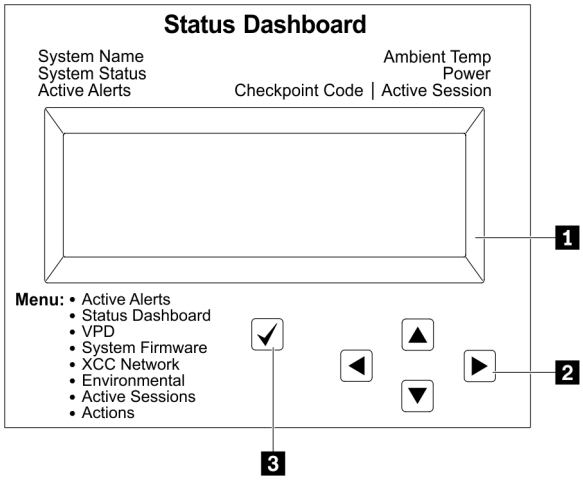	**1** ЖК-дисплей
	2 Кнопки прокрутки (вверх/вниз/влево/вправо) Нажмите кнопки прокрутки, чтобы найти и выбрать сведения о системе.
	3 Кнопка выбора Нажмите кнопку выбора, чтобы сделать выбор в меню.

Блок-схема параметров

На ЖК-панели отображаются различные сведения о системе. Для перехода по параметрам используйте кнопки прокрутки.

В зависимости от модели параметры и записи на ЖК-дисплее могут отличаться.

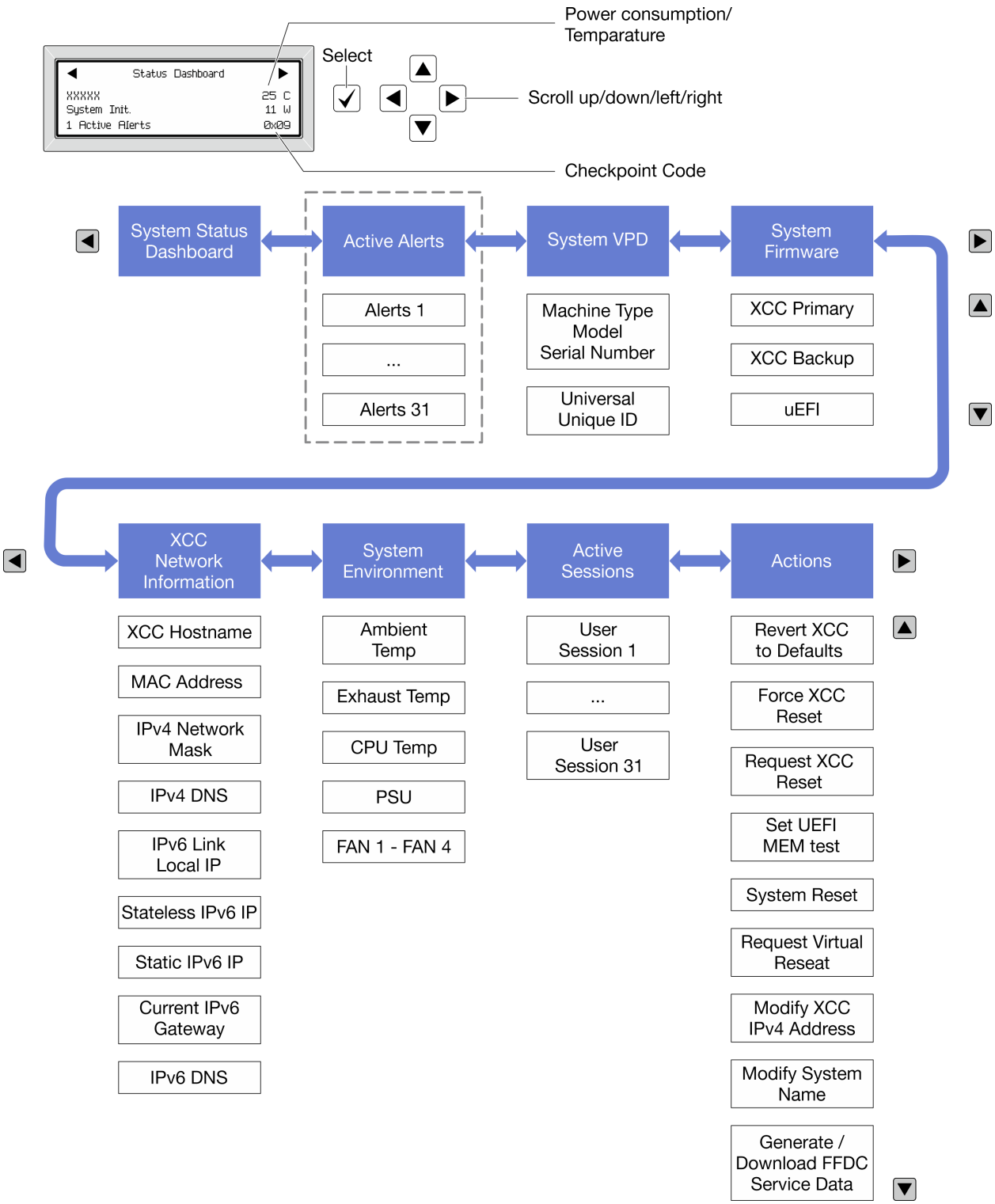

Полный список пунктов меню

Ниже приводится список доступных параметров. Переключение между параметром и подчиненными информационными записями выполняется с помощью кнопки выбора, а переключение между параметрами или информационными записями — с помощью кнопок прокрутки.

В зависимости от модели параметры и записи на ЖК-дисплее могут отличаться.

Главное меню (информационная панель состояния системы)

Главное меню	Пример
1 Название системы 2 Состояние системы 3 Количество активных оповещений 4 Температура 5 Потребление питания 6 Код контрольной точки	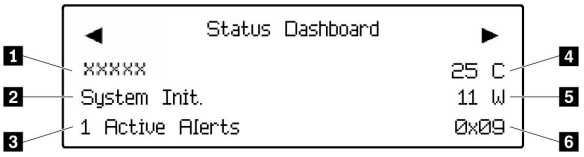

Активные оповещения

Подменю	Пример
Начальный экран: Количество активных ошибок **Примечание:** В меню «Активные оповещения» отображается только количество активных ошибок. Если ошибок нет, меню «Активные оповещения» недоступно при навигации.	1 Active Alerts
Экран сведений: • ИД сообщения об ошибке (тип: ошибка/предупреждение/информация) • Время возникновения • Возможные источники ошибки	Active Alerts: 1 Press ▼ to view alert details FQXSPPU009N(Error) 04/07/2020 02:37:39 PM CPU 1 Status: Configuration Error

Информация о VPD системы

Подменю	Пример
• Тип машины и серийный номер • Универсальный уникальный идентификатор (UUID)	Machine Type: xxxx Serial Num: xxxxxx Universal Unique ID: xxxxxxxxxxxxxxxxxxxxxxxxxxxx

Микропрограмма системы

Подменю	Пример
Основной XCC • Уровень микропрограммы (состояние) • Build ID • Номер версии • Дата выпуска	XCC Primary (Active) Build: DVI399T Version: 4.07 Date: 2020-04-07
Резервный XCC • Уровень микропрограммы (состояние) • Build ID • Номер версии • Дата выпуска	XCC Backup (Active) Build: D8BT05I Version: 1.00 Date: 2019-12-30
UEFI • Уровень микропрограммы (состояние) • Build ID • Номер версии • Дата выпуска	UEFI (Inactive) Build: D0E101P Version: 1.00 Date: 2019-12-26

Информация о сети XCC

Подменю	Пример
• Имя хоста XCC • MAC-адрес • Маска сети IPv4 • DNS IPv4 • Локальный IP-адрес канала IPv6 • IP-адрес IPv6 без запоминания состояния • IP-адрес статического IPv6 • Текущий шлюз IPv6 • DNS IPv6 **Примечание:** Отображается только используемый в настоящее время MAC-адрес (дополнительный или общий).	XCC Network Information XCC Hostname: XCC-xxxx-SN MAC Address: xx:xx:xx:xx:xx:xx IPv4 IP: xx.xx.xx.xx IPv4 Network Mask: x.x.x.x IPv4 Default Gateway: x.x.x.x

Информация о системной среде

Подменю	Пример

• Температуры окружающей среды
• Температура выпуска
• Температура ЦП
• Состояние модуля блока питания
• Скорость вращения вентиляторов (об/мин)
	`Ambient Temp: 24 C`
	`Exhaust Temp: 30 C`
	`CPU1 Temp: 50 C`
	`PSU1: Vin= 213 w`
	`Inlet= 26 C`
	`FAN1 Front: 21000 RPM`
	`FAN2 Front: 21000 RPM`
	`FAN3 Front: 21000 RPM`
	`FAN4 Front: 21000 RPM`

Активные сеансы

Подменю	Пример
Количество активных сеансов	`Active User Sessions: 1`

Действия

Подменю	Пример

Доступно несколько быстрых действий:
• Восстановление XCC до значений по умолчанию
• Принудительный сброс XCC
• Запрос на сброс XCC
• Настройка теста памяти UEFI
• Запрос виртуальной повторной установки
• Изменить статический адрес IPv4/маску сети/шлюз XCC
• Изменить название системы
• Создать/загрузить данные по обслуживанию FFDC
	`Request XCC Reset?`
	`This will request the BMC to reboot itself.`
	`Hold √ for 3 seconds`

Глава 3. Список комплектующих

Воспользуйтесь списком комплектующих, чтобы определить все компоненты, доступные для сервера.

Для получения дополнительных сведений о заказе комплектующих выполните следующие действия:

1. Перейдите на веб-страницу по адресу **http://datacentersupport.lenovo.com** и откройте страницу поддержки для своего сервера.
2. Нажмите **Комплектующие**.
3. Введите серийный номер, чтобы просмотреть список компонентов для своего сервера.

Перед покупкой новых компонентов настоятельно рекомендуется проверять данные, касающиеся питания сервера, с помощью Lenovo Capacity Planner.

Примечание: В зависимости от модели сервер может выглядеть несколько иначе, чем на рисунке.

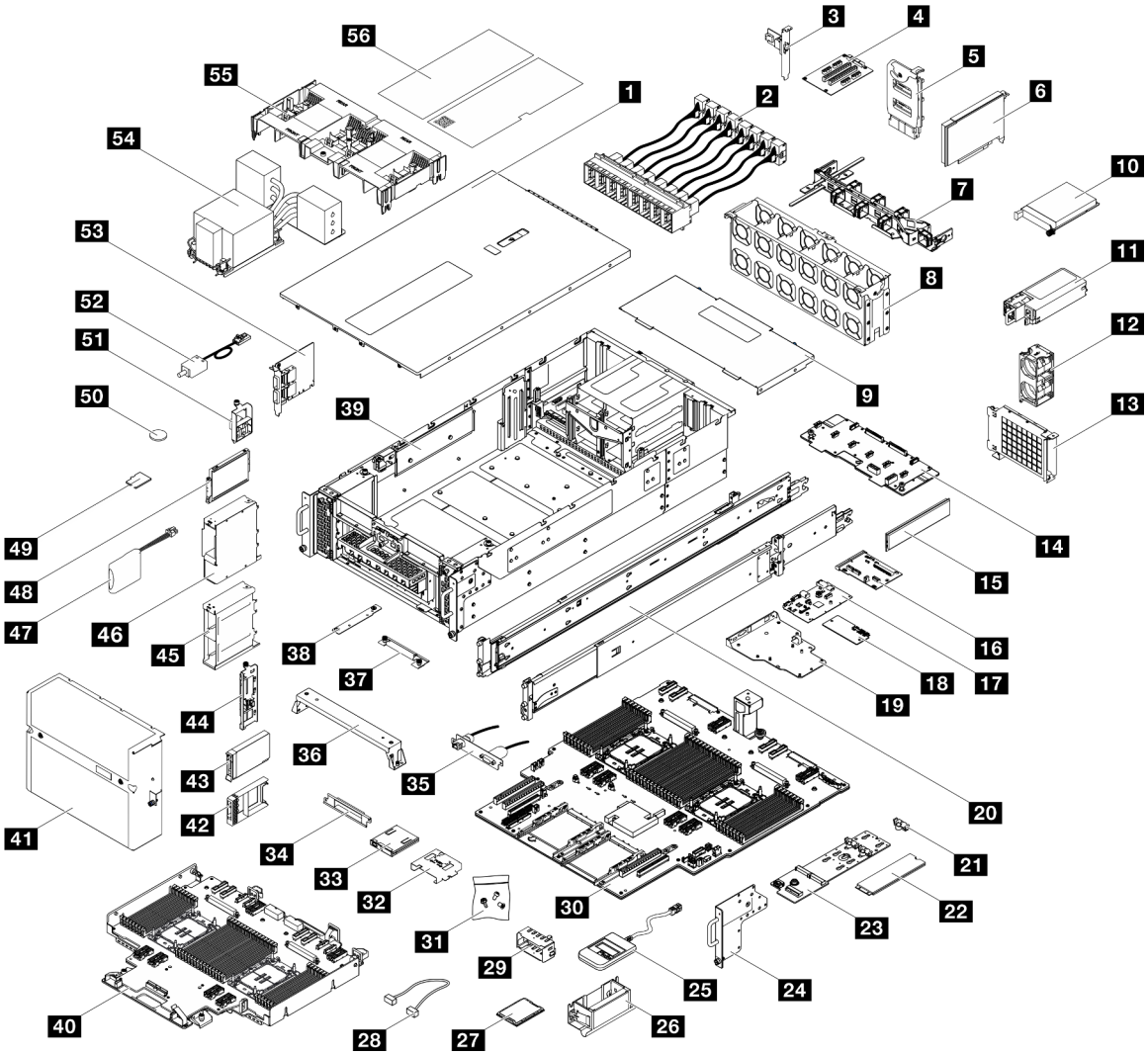

Рис. 24. Компоненты сервера

© Copyright Lenovo 2023

Комплектующие, перечисленные в представленной ниже таблице, относятся к одной из следующих категорий:

- **T1:** узел, подлежащий замене силами пользователя (CRU), 1-го уровня. Ответственность за замену узлов CRU 1-го уровня несет пользователь. Если Lenovo устанавливает CRU первого уровня по вашему запросу без соглашения на обслуживание, установку будет необходимо оплатить.
- **T2:** узел, подлежащий замене силами пользователя (CRU), 2-го уровня. CRU 2-го уровня можно установить самостоятельно или сделать запрос на установку специалистами Lenovo без дополнительной платы в соответствии с типом гарантийного обслуживания, предусмотренного для сервера.
- **F:** сменный узел (FRU). Устанавливать узлы FRU должны только квалифицированные специалисты по техническому обслуживанию.
- **C:** расходные компоненты и элементы конструкции. Покупать и заменять расходные компоненты и элементы конструкции (например, заглушку или панель) вы должны самостоятельно. Если Lenovo покупает или устанавливает элемент конструкции по вашему запросу, эту услугу будет необходимо оплатить.

Табл. 21. Список комплектующих

Описание	Тип	Описание	Тип
Для получения дополнительных сведений о заказе комплектующих выполните следующие действия: 1. Перейдите на веб-страницу по адресу **http://datacentersupport.lenovo.com** и откройте страницу поддержки для своего сервера. 2. Нажмите **Комплектующие**. 3. Введите серийный номер, чтобы просмотреть список компонентов для своего сервера.			
1 Передний верхний кожух	T1	29 Заглушка PSU	C
2 Модуль UPI	T1	30 Нижняя процессорная плата (MB)	F
3 Блок порта Ethernet	T1	31 Комплект креплений	T1
4 Плата-адаптер Riser PCIe	T2	32 Отсек передней панели оператора	C
5 Плата питания интерпозера	T2	33 Передняя панель оператора	T1
6 Адаптер PCIe	T1	34 Скоба передней панели оператора	C
7 Кабельный органайзер	T2	35 Блок последовательного порта	T1
8 Отсек для вентилятора	T1	36 Опорная скоба	C
9 Задний верхний кожух	T1	37 Кронштейн SCM	C
10 Модуль OCP	T1	38 Скоба нижней процессорной платы (MB)	C
11 Модуль блока питания	T1	39 Рама	F
12 Модуль вентиляторов	T1	40 Верхняя процессорная плата (CPU BD)	F
13 Отсек OCP	T1	41 Защитная панель	T1
14 Плата распределения питания	T2	42 Заглушка 2,5-дюймового диска (1 отсек)	C
15 Модуль памяти	T1/F*	43 2,5-дюймовый оперативно заменяемый диск	T1
16 Плата интерпозера	F	44 Объединительная панель 2,5-дюймовых дисков	T1
17 Системная плата ввода-вывода	F	45 Отсек для 2,5-дюймовых дисков	C
18 Модуль безопасности микропрограммы и RoT	F	46 Отсек для дисков E3.S	C

Табл. 21. Список комплектующих (продолж.)

Описание	Тип	Описание	Тип
19 Лоток системной платы ввода-вывода и интерпозера	C	47 Модуль питания флеш-памяти	T1
20 Комплект направляющих	T2	48 Диск E3.S	T1
21 Фиксатор дисковода M.2	C	49 Карта MicroSD	F
22 Диск M.2	T1	50 Батарейка CMOS (CR2032)	C
23 Адаптер загрузки M.2	T1	51 Блок кабеля E3.S	T1
24 Фланец EIA	C	52 Датчик вмешательства	T1
25 Внешний диагностический прибор	T1	53 Карта Sideband	T1
26 Подъемные ручки	C	54 Радиатор процессора и держатель процессора	F
27 Процессор	F	55 Дефлектор	T1
28 Кабели	T1	56 Комплект наклеек	T1

Примечание: * Для модулей памяти, установленных на нижней процессорной плате (MB).

Шнуры питания

Доступны несколько шнуров питания в зависимости от страны и региона, где установлен сервер.

Чтобы просмотреть шнуры питания, доступные для сервера, выполните указанные ниже действия.

1. Откройте веб-страницу по следующему адресу:

   http://dcsc.lenovo.com/#/
2. Щелкните **Preconfigured Model (Преднастроенная модель)** или **Configure to order (Конфигурация на заказ)**.
3. Укажите тип и модель компьютера, чтобы на сервере отобразилась страница конфигуратора.
4. Щелкните **Power (Питание) → Power Cables (Кабели питания)** для просмотра всех шнуров питания.

Примечания:

- Для обеспечения безопасности с данным продуктом предоставляется шнур питания с заземляемой патронной штепсельной розеткой. Во избежание поражения электрическим током всегда используйте шнур питания и вилку с заземленной розеткой.
- Шнуры питания для этого продукта, которые используются в США и Канаде, перечислены в списке компании Underwriter's Laboratories (UL) и сертифицированы Канадской ассоциацией по стандартизации (CSA).
- Для блоков, предназначенных для работы при напряжении 115 В, используйте сертифицированный CSA комплект шнура питания из списка UL, состоящий из трехжильного шнура толщиной минимум 18 AWG (типа SVT или SJT), длиной не более 4,5 м и патронной штепсельной розетки заземляемого типа номиналом 15 A, 125 В с параллельно расположенными ножевыми контактами.
- Для блоков, предназначенных для работы при напряжении 230 В в США, используйте сертифицированный CSA комплект шнура питания из списка UL, состоящий из трехжильного шнура толщиной минимум 18 AWG (типа SVT или SJT), длиной не более 4,5 м и патронной штепсельной розетки заземляемого типа номиналом 15 A, 250 В с последовательно расположенными ножевыми контактами.

- Для блоков, предназначенных для работы при напряжении 230 В за пределами США, используйте комплект шнура питания с патронной штепсельной розеткой заземляемого типа. Комплект шнура питания должен иметь соответствующие разрешения по технике безопасности для страны, где будет установлено оборудование.
- Шнуры питания для конкретной страны или конкретного региона обычно доступны только в данной стране или данном регионе.

Глава 4. Распаковка и настройка

В этом разделе приведены сведения по распаковке и настройке сервера. При распаковке сервера проверьте наличие в упаковке всех необходимых компонентов и узнайте, где найти информацию о серийном номере сервера и доступе к Lenovo XClarity Controller. При настройке сервера обязательно следуйте инструкциям в разделе «Контрольный список настройки сервера» на странице 58.

Содержимое комплекта поставки сервера

При получении сервера убедитесь, что в комплекте поставки имеется все, что вы ожидали получить.

В комплект поставки сервера входят следующие компоненты:

- Сервер
- Комплект установки направляющих*. В упаковке есть руководство по установке.
- Кабельный органайзер*. В упаковке есть руководство по установке.
- Коробка с материалами, содержащая различные компоненты, в частности подъемные ручки, шнуры питания*, набор вспомогательных принадлежностей и печатные документы.

Примечания:

- Некоторые из перечисленных компонентов имеются только в некоторых моделях.
- Компоненты, помеченные звездочкой (*), являются необязательными.

Если какой-либо компонент отсутствует или поврежден, обратитесь к продавцу. Обязательно сохраните свидетельство о законности приобретения и упаковочный материал. Это может потребоваться для получения гарантийного обслуживания.

Идентификация сервера и получение доступа к Lenovo XClarity Controller

В этом разделе приведены сведения о том, как идентифицировать сервер и где найти информацию о доступе к Lenovo XClarity Controller.

Идентификация сервера

При обращении в службу поддержки Lenovo информация о типе, модели и серийном номере компьютера помогает техническим специалистам идентифицировать сервер и быстрее предоставить услуги поддержки.

На рисунке ниже показано расположение идентификационной этикетки с информацией о номере модели, типе компьютера и серийном номере сервера. На лицевую панель сервера в места, где нет клиентских наклеек, можно также добавить другие наклейки с информацией о системе.

© Copyright Lenovo 2023

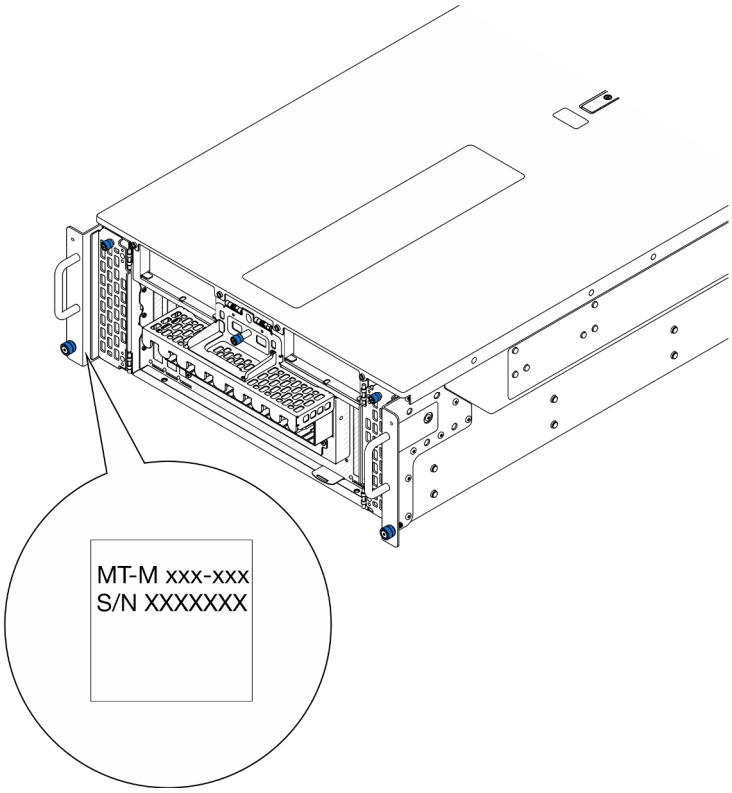

Рис. 25. Расположение идентификационной этикетки

Этикетка доступа к сети Lenovo XClarity Controller

Кроме того, этикетка доступа к сети Lenovo XClarity Controller находится на выдвижной информационной вкладке, расположенной с правой нижней стороны передней части основной рамы. На ней указан MAC-адрес.

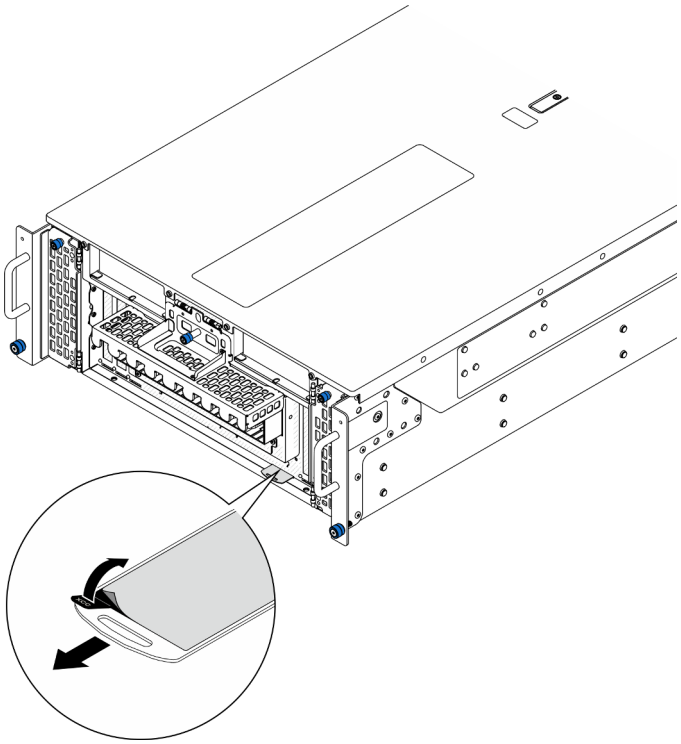

Рис. 26. Этикетка доступа к сети Lenovo XClarity Controller на выдвижной информационной вкладке

Наклейка для обслуживания системы и QR-код

Кроме того, на наклейке для обслуживания системы, расположенной на внутренней поверхности переднего верхнего кожуха, содержится QR-код для доступа к служебной информации с мобильного устройства. Этот QR-код можно отсканировать мобильным устройством с помощью приложения считывания QR-кодов, чтобы быстро получить доступ к веб-странице со служебной информацией. На веб-странице со служебной информацией предоставляется дополнительная видеоинформация по установке и замене компонентов и содержатся коды ошибок для поддержки сервера.

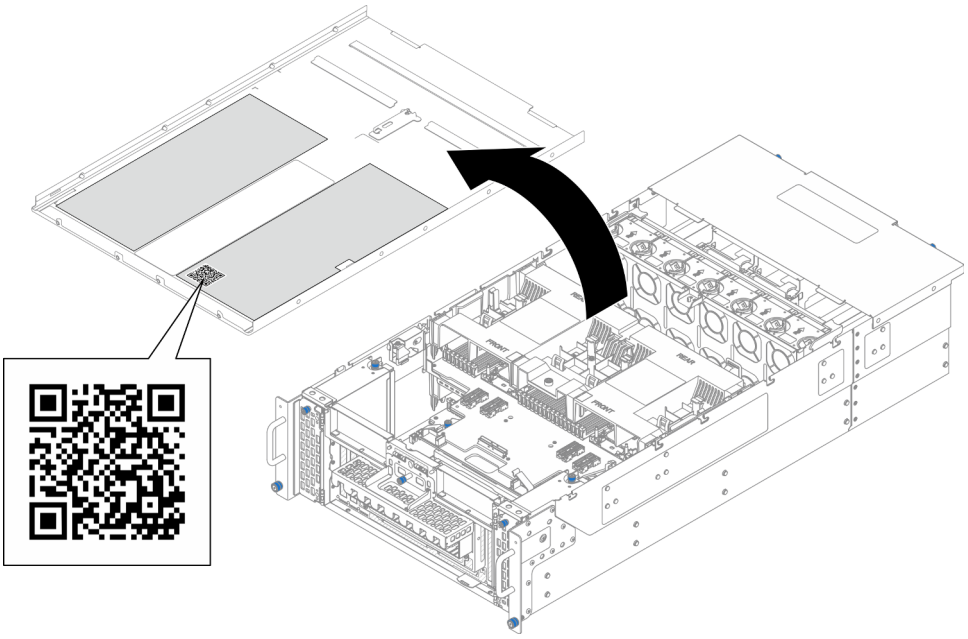

Рис. 27. Наклейка для обслуживания системы и QR-код

Контрольный список настройки сервера

Используйте контрольный список настройки сервера, чтобы убедиться в выполнении всех задач, необходимых для настройки сервера.

Процедура настройки сервера зависит от конфигурации сервера при его поставке. В некоторых случаях сервер полностью настроен и требуется просто подключить его к сети и источнику питания переменного тока, после чего можно включить. В других случаях в сервер требуется установить дополнительные аппаратные компоненты, настроить оборудование и микропрограмму, а также установить операционную систему.

Ниже приведена общая процедура настройки сервера.

Настройка оборудования сервера

Для настройки оборудования сервера выполните следующие процедуры.

1. Распакуйте комплект поставки сервера. См. раздел «Содержимое комплекта поставки сервера» на странице 55.
2. Установите необходимые дополнительные компоненты оборудования или сервера. См. соответствующие пункты в разделе «Процедуры замены оборудования» в *Руководстве пользователя* или *Руководстве по обслуживанию оборудования*.
3. При необходимости установите в стандартную стойку направляющие и CMA. Следуйте инструкциям в *Руководстве по установке направляющих* и *Руководстве по установке CMA*, которое поставляется с комплектом направляющих и CMA.
4. При необходимости установите сервер в стандартную стойку. См. раздел «Установка сервера в стойку» в *Руководстве пользователя* или *Руководстве по обслуживанию оборудования*.
5. Подключите к серверу все внешние кабели. Сведения о расположении разъемов см. в разделе Глава 2 «Компоненты сервера» на странице 15.

   Как правило, требуется выполнить следующие подключения кабелями:

   - Подключите сервер к источнику питания

- Подключите сервер к сети передачи данных
- Подключите сервер к устройству хранения данных
- Подключите сервер к сети управления

6. Включите сервер.

   Расположение кнопки питания и светодиодного индикатора питания указано в следующих разделах:

   - Глава 2 «Компоненты сервера» на странице 15
   - «Устранение неполадок с помощью системных светодиодных индикаторов и дисплея диагностики» на странице 33

   Сервер может быть включен (светодиодный индикатор питания будет гореть) любым из следующих способов:

   - Можно нажать кнопку питания.
   - Сервер может перезапуститься автоматически после перебоя питания.
   - Сервер может реагировать на удаленные запросы на включение, отправляемые контроллеру Lenovo XClarity Controller.

   Примечание: Настройку системы без включения сервера можно выполнить в интерфейсе процессора управления. Интерфейс процессора управления доступен всегда, когда сервер подключен к источнику питанию. Сведения о доступе к процессору сервера управления см. в разделе «Открытие и использование веб-интерфейса XClarity Controller» в документации к XCC, соответствующей вашему серверу, по адресу https://pubs.lenovo.com/lxcc-overview/.

7. Проверьте сервер. Убедитесь, что светодиодный индикатор питания, светодиодный индикатор разъема Ethernet и светодиодный индикатор сети горят зеленым светом. Это означает, что оборудование сервера настроено правильно.

   Дополнительные сведения о светодиодных индикаторах см. в разделе «Устранение неполадок с помощью системных светодиодных индикаторов и дисплея диагностики» на странице 33.

Настройка системы

Выполните следующие процедуры, чтобы настроить систему. Подробные инструкции см. в разделе Глава 5 «Конфигурация системы» на странице 61.

1. Настройте сетевое подключение Lenovo XClarity Controller к сети управления.
2. При необходимости обновите микропрограмму сервера.
3. Настройте микропрограмму сервера.

   Для конфигурации RAID доступна следующая информация:

   - https://lenovopress.lenovo.com/lp0578-lenovo-raid-introduction
   - https://lenovopress.lenovo.com/lp0579-lenovo-raid-management-tools-and-resources

4. Установите операционную систему.
5. Выполните резервное копирование конфигурации сервера.
6. Установите приложения и программы, для использования которых предназначен сервер.

Глава 5. Конфигурация системы

Выполните следующие процедуры, чтобы настроить систему.

Настройка сетевого подключения для Lenovo XClarity Controller

Чтобы получить доступ к Lenovo XClarity Controller по сети, необходимо указать, как Lenovo XClarity Controller будет подключаться к сети. В зависимости от того, как реализовано сетевое подключение, может также потребоваться указать статический IP-адрес.

Возможны указанные ниже способы настройки сетевого подключения для Lenovo XClarity Controller, если не используется DHCP:

- Если к серверу подключен монитор, для настройки сетевого подключения можно использовать Lenovo XClarity Provisioning Manager.

  Для подключения Lenovo XClarity Controller к сети с помощью Lenovo XClarity Provisioning Manager выполните следующие действия.

  1. Запустите сервер.
  2. Нажмите клавишу, указанную в инструкциях на экране, чтобы отобразить интерфейс Lenovo XClarity Provisioning Manager. (Дополнительные сведения см. в разделе «Запуск» в документации по LXPM для вашего сервера по адресу https://pubs.lenovo.com/lxpm-overview/.)
  3. Перейдите в раздел **LXPM → Настройка UEFI → Параметры BMC**, чтобы указать, как Lenovo XClarity Controller будет подключаться к сети.
     - При выборе подключения со статическим IP-адресом задайте адрес IPv4 или IPv6, который доступен в сети.
     - При выборе подключения с использованием DHCP на сервере DHCP должен быть указан MAC-адрес сервера.
  4. Нажмите кнопку **OK**, чтобы применить настройку, и подождите две-три минуты.
  5. Используйте адрес IPv4 или IPv6 для подключения Lenovo XClarity Controller.

     Важно: Первоначально для Lenovo XClarity Controller установлены имя пользователя USERID и пароль PASSW0RD (с нулем, а не буквой O). Этот пользователь по умолчанию имеет уровень доступа «Администратор». В целях безопасности необходимо изменить это имя пользователя и пароль во время первоначальной настройки.

- Если монитор не подключен к серверу, сетевое подключение можно настроить через интерфейс Lenovo XClarity Controller. Подключите кабель Ethernet от ноутбука к Порт управления системой XCC на сервере. Сведения о расположении Порт управления системой XCC см. в разделе Глава 2 «Компоненты сервера» на странице 15.

  Примечание: Измените IP-параметры на ноутбуке так, чтобы он находился в той же сети, к какой относятся параметры по умолчанию сервера.

  Используемые по умолчанию локальные адреса канала (LLA) IPv4 и IPv6 указаны на этикетке доступа к сети Lenovo XClarity Controller, прикрепленной к выдвижному информационному язычку. См. раздел «Идентификация сервера и получение доступа к Lenovo XClarity Controller» на странице 55.

- При использовании мобильного приложения Lenovo XClarity Administrator на мобильном устройстве подключиться к Lenovo XClarity Controller можно через разъем USB Lenovo XClarity Controller на сервере. Сведения о расположении разъема USB Lenovo XClarity Controller см. в разделе Глава 2 «Компоненты сервера» на странице 15.

© Copyright Lenovo 2023

Примечание: Для управления Lenovo XClarity Controller необходимо установить режим разъема USB Lenovo XClarity Controller (а не обычный режим USB). Чтобы переключиться из обычного режима в режим управления Lenovo XClarity Controller, удерживайте нажатой кнопку идентификации на сервере не менее 3 секунд, пока соответствующий светодиодный индикатор не начнет медленно мигать (раз в две секунды). См. информацию о расположении кнопки идентификации в разделе Глава 2 «Компоненты сервера» на странице 15.

Для подключения с помощью мобильного приложения Lenovo XClarity Administrator выполните следующие действия:

1. Подключите кабель USB мобильного устройства к разъему USB Lenovo XClarity Controller на сервере.
2. На мобильном устройстве включите USB-модем.
3. На мобильном устройстве запустите мобильное приложение Lenovo XClarity Administrator.
4. Если автоматическое обнаружение отключено, нажмите **Обнаружение** на странице «Обнаружение USB» для подключения к Lenovo XClarity Controller.

Дополнительные сведения об использовании мобильного приложения Lenovo XClarity Administrator см. по следующей ссылке:

http://sysmgt.lenovofiles.com/help/topic/com.lenovo.lxca.doc/lxca_usemobileapp.html

Настройка порта USB для подключения Lenovo XClarity Controller

Прежде чем вы сможете осуществлять доступ к Lenovo XClarity Controller с помощью порта USB, необходимо настроить этот порт USB для подключения Lenovo XClarity Controller.

Поддержка сервера

Чтобы узнать, поддерживает ли сервер доступ к Lenovo XClarity Controller через USB-порт, проверьте следующее:

- См. раздел Глава 2 «Компоненты сервера» на странице 15.
- Если на USB-порту сервера имеется значок гаечного ключа, можно настроить USB-порт управления для подключения к Lenovo XClarity Controller. Также это единственный USB-порт, который поддерживает обновление автоматизации USB системы/платы ввода-вывода (или модуля безопасности микропрограммы и RoT).

Настройка USB-порта для подключения Lenovo XClarity Controller

Выполнив одно из действий ниже, можно переключать режимы работы порта USB: стандартный и управление Lenovo XClarity Controller.

- Удерживайте нажатой кнопку идентификации не менее 3 секунд, пока соответствующий светодиодный индикатор не начнет медленно мигать (раз в две секунды). См. расположение кнопки идентификации в разделе Глава 2 «Компоненты сервера» на странице 15.
- Выполните команду `usbfp` в интерфейсе командной строки контролера управления Lenovo XClarity Controller. Сведения об использовании интерфейса командной строки Lenovo XClarity Controller см. в разделе «Интерфейс командной строки» в документации XCC, совместимой с вашим сервером в https://pubs.lenovo.com/lxcc-overview/.
- В веб-интерфейсе контроллера управления Lenovo XClarity Controller щелкните **Конфигурация BMC → Сеть → Назначение USB-портов управления**. Сведения о функциях веб-интерфейса Lenovo XClarity Controller см. в разделе «Описание функций контроллера XClarity Controller по веб-интерфейсу» в документации XCC, совместимой с вашим сервером в https://pubs.lenovo.com/lxcc-overview/.

Проверка текущей настройки USB-порта

С помощью интерфейса командной строки контроллера управления Lenovo XClarity Controller (команда `usbfp`) или веб-интерфейса контроллера управления Lenovo XClarity Controller (**Конфигурация BMC → Сеть → Назначение USB-портов управления**) можно также проверить текущую настройку порта USB. См. разделе «Интерфейс командной строки» и «Описание функций контроллера XClarity Controller по веб-интерфейсу» в документации XCC, совместимой с вашим сервером, на https://pubs.lenovo.com/lxcc-overview/.

Обновление микропрограммы

Существует несколько вариантов обновления микропрограмм сервера.

Для обновления большинства актуальных микропрограмм сервера и установленных на нем устройств можно использовать перечисленные здесь инструменты.

- Рекомендации, связанные с обновлением микропрограммы, доступны на следующем сайте:
  - https://lenovopress.lenovo.com/lp0656-lenovo-thinksystem-firmware-and-driver-update-best-practices
- Актуальные микропрограммы можно найти по следующей ссылке:
  - https://datacentersupport.lenovo.com/products/servers/thinksystem/sr950v3/7dc4/downloads/driver-list/
- Можно подписаться на уведомление о продукте, чтобы оставаться в курсе обновлений микропрограмм:
  - https://datacentersupport.lenovo.com/solutions/ht509500

Пакеты обновления

Как правило, Lenovo выпускает микропрограммы в пакетах, которые называются пакетами обновления. Чтобы обеспечить совместимость всех обновлений микропрограмм, необходимо обновлять все микропрограммы одновременно. При одновременном обновлении микропрограмм для Lenovo XClarity Controller и UEFI сначала обновите микропрограмму для Lenovo XClarity Controller.

Терминология, связанная со способом обновления

- **Внутриполосное обновление**. Установка и обновление выполняются с помощью инструмента или приложения операционной системы, работающего в ЦП сервера.
- **Внеполосное обновление**. Установка и обновление выполняются контроллером Lenovo XClarity Controller, получающим обновление и направляющим его в целевую подсистему или целевое устройство. Внеполосные обновления не зависят от операционной системы, работающей в ЦП. Однако для большинства внеполосных операций требуется, чтобы сервер находился в состоянии питания S0 (Working).
- **Обновление на целевом объекте.** Установка и обновление инициируются из установленной операционной системы, работающей на самом целевом сервере.
- **Обновление вне целевого объекта.** Установка и обновление инициируются из вычислительного устройства, взаимодействующего непосредственно с Lenovo XClarity Controller сервера.
- **Пакеты обновления**. Пакеты обновления — это пакетные обновления, разработанные и протестированные для обеспечения взаимозависимого уровня функциональности, производительности и совместимости. Пакеты обновления зависят от типа компьютера сервера и создаются (с обновлениями микропрограммы и драйверов устройств) для поддержки определенных дистрибутивов операционных систем Windows Server, Red Hat Enterprise Linux (RHEL) и SUSE Linux Enterprise Server (SLES). Кроме того, доступны пакеты обновления только для микропрограммы определенного типа компьютера.

Инструменты обновления микропрограммы

См. следующую таблицу, чтобы определить наиболее подходящий инструмент Lenovo для установки и настройки микропрограммы:

Инструмент	Поддерживаемые способы обновления	Обновления микропрограммы базовой системы	Обновления микропрограммы устройств ввода-вывода	Обновления микропрограммы драйвера	Графический пользовательский интерфейс	Интерфейс командной строки	Поддерживает пакеты обновления
Lenovo XClarity Provisioning Manager (LXPM)	Внутриполосное[2] На целевом объекте	√			√		
Lenovo XClarity Controller (XCC)	Внутриполосный[4] Внеполосный Вне целевого объекта	√	Выбранные устройства ввода-вывода	√[3]	√		√
Lenovo XClarity Essentials OneCLI (OneCLI)	Внутриполосный Внеполосный На целевом объекте Вне целевого объекта	√	Все устройства ввода-вывода	√[3]		√	√
Lenovo XClarity Essentials UpdateXpress (LXCE)	Внутриполосный Внеполосный На целевом объекте Вне целевого объекта	√	Все устройства ввода-вывода		√		√

Инструмент	Поддерживаемые способы обновления	Обновления микропрограммы базовой системы	Обновления микропрограммы устройств ввода-вывода	Обновления микропрограммы драйвера	Графический пользовательский интерфейс	Интерфейс командной строки	Поддерживает пакеты обновления
Lenovo XClarity Essentials Bootable Media Creator (BoMC)	Внутриполосный Внеполосный Вне целевого объекта	√	Все устройства ввода-вывода		√ (Приложение BoMC)	√ (Приложение BoMC)	√
Lenovo XClarity Administrator (LXCA)	Внутриполосное[1] Внеполосное[2] Вне целевого объекта	√	Все устройства ввода-вывода		√		√
Lenovo XClarity Integrator (LXCI) для VMware vCenter	Внеполосный Вне целевого объекта	√	Выбранные устройства ввода-вывода		√		
Lenovo XClarity Integrator (LXCI) для Microsoft Windows Admin Center	Внутриполосный Внеполосный На целевом объекте Вне целевого объекта	√	Все устройства ввода-вывода		√		√

Инструмент	Поддерживаемые способы обновления	Обновления микропрограммы базовой системы	Обновления микропрограммы устройств ввода-вывода	Обновления микропрограммы драйвера	Графический пользовательский интерфейс	Интерфейс командной строки	Поддерживает пакеты обновления
Lenovo XClarity Integrator (LXCI) для Microsoft System Center Configuration Manager	Внутриполосный На целевом объекте	√	Все устройства ввода-вывода		√		√

Примечания:

1. Для обновлений микропрограммы ввода-вывода.
2. Для обновлений микропрограммы BMC и UEFI.
3. Обновление микропрограммы диска поддерживается только инструментами и методами ниже:
   - Обновление Bare Metal (BMU) XCC: внутриполосное, требуется перезагрузка системы.
   - Lenovo XClarity Essentials OneCLI:
     - Для дисков, поддерживаемых продуктами ThinkSystem V2 и V3 (устаревших дисков): внутриполосное, перезагрузка системы не требуется.
     - Для дисков, поддерживаемых только продуктами ThinkSystem V3 (новых дисков): следует выполнить промежуточное обновление до XCC и завершить обновление до BMU XCC (внутриполосное, требуется перезагрузка системы).
4. Только обновление Bare Metal (BMU).

- **Lenovo XClarity Provisioning Manager**

  В Lenovo XClarity Provisioning Manager можно обновить микропрограмму Lenovo XClarity Controller, микропрограмму UEFI и программное обеспечение Lenovo XClarity Provisioning Manager.

  Примечание: По умолчанию при запуске сервера и нажатии клавиши, указанной в инструкциях на экране, отображается Lenovo XClarity Provisioning Manager графический пользовательский интерфейс. Если вы изменили настройки по умолчанию на текстовую настройку системы, графический пользовательский интерфейс можно вызвать из текстового интерфейса настройки системы.

  Дополнительные сведения об использовании Lenovo XClarity Provisioning Manager для обновления микропрограммы см. по следующему адресу:

  Раздел «Обновление микропрограммы» в документации к LXPM, соответствующей вашему серверу, по адресу https://pubs.lenovo.com/lxpm-overview/

- **Lenovo XClarity Controller**

  Если требуется установить определенное обновление, можно воспользоваться интерфейсом Lenovo XClarity Controller для конкретного сервера.

  Примечания:

  – Чтобы выполнить внутриполосное обновление в Windows или Linux, необходимо установить драйвер операционной системы и включить интерфейс Ethernet через USB (иногда называемый интерфейсом локальной сети через USB).

Дополнительные сведения о настройке интерфейса Ethernet через USB см. по следующему адресу:

Раздел «Настройка интерфейса Ethernet через USB» в версии документации к XCC, соответствующей вашему серверу, по адресу https://pubs.lenovo.com/lxcc-overview/

– При обновлении микропрограммы с помощью Lenovo XClarity Controller не забудьте загрузить и установить актуальные драйверы устройств для операционной системы, под управлением которой работает сервер.

Дополнительные сведения об использовании Lenovo XClarity Controller для обновления микропрограммы см. по следующему адресу:

Раздел «Обновление микропрограммы сервера» в документации к XCC, соответствующей вашему серверу, по адресу https://pubs.lenovo.com/lxcc-overview/

- **Lenovo XClarity Essentials OneCLI**

  Lenovo XClarity Essentials OneCLI — это набор приложений командной строки, которые можно использовать для управления серверами Lenovo. С помощью приложения обновления этого набора можно обновить микропрограмму и драйверы устройств серверов. Обновление можно выполнить в хостовой операционной системе сервера (во внутриполосном режиме) или удаленно через BMC сервера (во внеполосном режиме).

  Дополнительные сведения об использовании Lenovo XClarity Essentials OneCLI для обновления микропрограммы см. по следующему адресу:

  https://pubs.lenovo.com/lxce-onecli/onecli_c_update

- **Lenovo XClarity Essentials UpdateXpress**

  Lenovo XClarity Essentials UpdateXpress предоставляет большинство функций обновления OneCLI через графический пользовательский интерфейс. Его можно использовать для получения и развертывания пакетов обновления и отдельных обновлений. Пакеты обновления содержат обновления микропрограмм и драйверов устройств для Microsoft Windows и Linux.

  Lenovo XClarity Essentials UpdateXpress можно получить по следующему адресу:

  https://datacentersupport.lenovo.com/solutions/lnvo-xpress

- **Lenovo XClarity Essentials Bootable Media Creator**

  Можно использовать Lenovo XClarity Essentials Bootable Media Creator (BoMC), чтобы создавать загрузочные носители, подходящие для обновлений микропрограммы, обновлений VPD, выполнения инвентаризации и сбора FFDC, расширенной конфигурации системы, управления ключами FoD, безопасного удаления, конфигурации RAID и диагностики на поддерживаемых серверах.

  Lenovo XClarity Essentials BoMC доступен по следующему адресу:

  https://datacentersupport.lenovo.com/solutions/lnvo-bomc

- **Lenovo XClarity Administrator**

  При управлении несколькими серверами посредством Lenovo XClarity Administrator можно обновить микропрограмму для всех управляемых серверов с помощью этого интерфейса. Управление микропрограммами упрощается благодаря назначению управляемым конечным точкам политик соответствия микропрограмм. При создании и назначении политики соответствия управляемым конечным точкам Lenovo XClarity Administrator отслеживает изменения во всех этих конечных точках и помечает любые несоответствующие конечные точки.

  Дополнительные сведения об использовании Lenovo XClarity Administrator для обновления микропрограммы см. по следующему адресу:

  http://sysmgt.lenovofiles.com/help/topic/com.lenovo.lxca.doc/update_fw.html

- **Предложения Lenovo XClarity Integrator**

Приложения Lenovo XClarity Integrator могут интегрировать функции управления Lenovo XClarity Administrator и сервера с программным обеспечением, используемым в определенной инфраструктуре развертывания, например VMware VCenter, Microsoft Admin Center или Microsoft System Center.

Дополнительные сведения об использовании Lenovo XClarity Integrator для обновления микропрограммы см. по следующему адресу:

https://pubs.lenovo.com/lxci-overview/

Настройка микропрограммы

Существует несколько вариантов установки и настройки микропрограммы сервера.

Важно: Lenovo не рекомендует устанавливать для дополнительных ПЗУ значение **Традиционный**, но при необходимости это можно сделать. Обратите внимание, что этот параметр не позволяет загружать драйверы UEFI для устройств гнезда, что может отрицательно сказаться на программном обеспечении Lenovo, таком как LXCA, OneCLI и XCC. Сюда входит среди прочего невозможность определить сведения о карте адаптера, такие как название модели или уровень микропрограммы. Например, «ThinkSystem RAID 930-16i с флэш-памятью 4 ГБ» может отобразиться как «Адаптер 06:00:00». В некоторых случаях на определенном адаптере PCIe эта функция может быть включена неправильно.

- **Lenovo XClarity Provisioning Manager (LXPM)**

  В Lenovo XClarity Provisioning Manager можно настроить параметры UEFI для сервера.

  Примечания: Lenovo XClarity Provisioning Manager предоставляет графический пользовательский интерфейс для настройки сервера. Также доступен текстовый интерфейс для настройки системы (Setup Utility). В Lenovo XClarity Provisioning Manager можно перезапустить сервер и открыть текстовый интерфейс. Кроме того, текстовый интерфейс можно сделать интерфейсом по умолчанию, который отображается при запуске LXPM. Для этого перейдите в раздел **Lenovo XClarity Provisioning Manager → Настройка UEFI → Системные параметры → <F1> — управление запуском → Настройка в текстовом режиме**. Чтобы запустить сервер с графическим пользовательским интерфейсом, выберите **Автоматически** или **Набор инструментов**.

  Дополнительные сведения см. в следующей документации:

  - Найдите версию документации к LXPM, совместимую со своим сервером, по адресу https://pubs.lenovo.com/lxpm-overview/
  - *Руководство пользователя UEFI* по адресу https://pubs.lenovo.com/uefi-overview/

- **Lenovo XClarity Essentials OneCLI**

  Можно воспользоваться приложением конфигурации и командами, чтобы просмотреть текущие параметры конфигурации системы и внести изменения в Lenovo XClarity Controller и UEFI. Сведения о сохраненной конфигурации можно использовать для репликации или восстановления других систем.

  Сведения о настройке сервера с помощью Lenovo XClarity Essentials OneCLI можно найти по следующему адресу:

  https://pubs.lenovo.com/lxce-onecli/onecli_c_settings_info_commands

- **Lenovo XClarity Administrator**

  С помощью единообразной конфигурации можно быстро подготовить к работе (включая предварительную подготовку) все ваши серверы. Параметры конфигурации (такие как локальное хранилище, адаптеры ввода-вывода, параметры загрузки, микропрограммы, порты, а также

параметры Lenovo XClarity Controller и UEFI) сохраняются в качестве серверного шаблона, который можно применить к одному или нескольким управляемым серверам. При обновлении серверных шаблонов изменения автоматически развертываются на соответствующих серверах.

Конкретные сведения об обновлении микропрограммы с помощью Lenovo XClarity Administrator можно найти по следующему адресу:

http://sysmgt.lenovofiles.com/help/topic/com.lenovo.lxca.doc/server_configuring.html

- **Lenovo XClarity Controller**

  Процессор управления для сервера можно настроить с помощью веб-интерфейса Lenovo XClarity Controller, интерфейса командной строки или API Redfish.

  Сведения о настройке сервера с помощью Lenovo XClarity Controller можно найти по следующему адресу:

  Раздел «Настройка сервера» в документации к XCC, соответствующей вашему серверу, по адресу https://pubs.lenovo.com/lxcc-overview/

Конфигурация модуля памяти

Производительность памяти зависит от нескольких переменных, таких как режим, скорость, ранги, заполняемость памяти и процессор.

Сведения об оптимизации производительности памяти и настройке памяти доступны на веб-сайте Lenovo Press:

https://lenovopress.lenovo.com/servers/options/memory

Кроме того, можно воспользоваться конфигуратором памяти, который доступен на следующем сайте:

https://dcsc.lenovo.com/#/memory_configuration

Включение расширений Software Guard Extensions (SGX)

Расширения Intel® Software Guard Extensions (Intel® SGX) работают при предположении, что периметр безопасности охватывает только внутренние компоненты пакета ЦП, оставляя память DRAM без доверия.

Чтобы включить SGX, выполните указанные ниже действия.

Шаг 1. **Обязательно** прочитайте раздел «Правила и порядок установки модулей памяти» в *Руководстве пользователя* или *Руководстве по обслуживанию оборудования*, в котором указано, поддерживает ли ваш сервер SGX, и представлен порядок установки модулей памяти для конфигурации SGX. (Для поддержки SGX в конфигурации DIMM должно быть как минимум 8 модулей DIMM на гнездо).

Шаг 2. Перезапустите систему. Перед началом работы операционной системы нажмите клавишу, указанную в инструкциях на экране, чтобы войти в программу Setup Utility. (Дополнительные сведения см. в разделе «Запуск» в документации по LXPM для вашего сервера по адресу https://pubs.lenovo.com/lxpm-overview/.)

Шаг 3. Выберите **Системные параметры → Процессоры → Кластеризация на основе UMA** и отключите эту функцию.

Шаг 4. Выберите **Системные параметры → Процессоры → Полное шифрование памяти (TME)** и включите эту функцию.

Шаг 5. Сохраните изменения, выберите **Системные параметры → Процессоры → SW Guard Extension (SGX)** и включите эту функцию.

Конфигурация RAID

Использование массива RAID для хранения данных остается одним из наиболее распространенных и экономически эффективных способов повышения производительности хранения, доступности и емкости сервера.

RAID повышает производительность, поскольку позволяет нескольким дискам одновременно обрабатывать запросы ввода-вывода. RAID также может предотвратить потерю данных в случае сбоя дисков, восстанавливая отсутствующие данные с поврежденного диска с помощью данных на оставшихся дисках.

Массив RAID (также называемый группой дисков RAID) — это группа из нескольких физических дисков, в которых для распределения данных по дискам используется определенный общий метод. Виртуальный диск (также называемый логическим диском) — это раздел группы дисков, состоящий из смежных сегментов данных на дисках. Виртуальный диск представляется хостовой операционной системе в качестве физического диска, который можно разделить для создания логических дисков или томов ОС.

Вводные сведения о RAID доступны на следующем веб-сайте Lenovo Press:

https://lenovopress.lenovo.com/lp0578-lenovo-raid-introduction

Подробные сведения об инструментах управления RAID и ресурсах доступны на следующем веб-сайте Lenovo Press:

https://lenovopress.lenovo.com/lp0579-lenovo-raid-management-tools-and-resources

Intel VROC

Включение Intel VROC

Перед настройкой RAID для дисков NVMe выполните следующие действия, чтобы включить VROC:

1. Перезапустите систему. Перед началом работы операционной системы нажмите клавишу, указанную в инструкциях на экране, чтобы войти в программу Setup Utility. (Дополнительные сведения см. в разделе «Запуск» в документации по LXPM для вашего сервера по адресу https://pubs.lenovo.com/lxpm-overview/.)
2. Выберите **Системные параметры → Устройства и порты ввода-вывода → Технология Intel® VMD → Включить/отключить Intel® VMD** и включите параметр.
3. Сохраните изменения и перезагрузите систему.

Конфигурации Intel VROC

Intel предлагает различные конфигурации VROC с разным уровнем RAID и поддержкой твердотельного диска. См. подробные сведения ниже.

Примечания:
- Поддерживаемые уровни RAID зависят от модели. Уровень RAID, поддерживаемый SR950 V3, см. в разделе Технические спецификации.
- Дополнительные сведения о приобретении и установке ключа активации см. по адресу https://fod.lenovo.com/lkms.

Конфигурации Intel VROC для твердотельных дисков PCIe NVMe	Требования
Intel VROC Standard	• Поддерживаются уровни RAID 0, 1 и 10 • Требуется ключ активации
Intel VROC Premium	• Поддерживаются уровни RAID 0, 1, 5 и 10 • Требуется ключ активации
Загружаемый RAID	• Только RAID 1 • Поддерживается масштабируемыми процессорами Intel® Xeon® 5-го поколения (предыдущие кодовые названия Emerald Rapid и EMR) • Требуется ключ активации
Конфигурации Intel VROC для твердотельных дисков SATA	**Требования**
Intel VROC SATA RAID	• Поддерживаются уровни RAID 0, 1, 5 и 10.

Развертывание операционной системы

Развернуть операционную систему на сервере можно несколькими способами.

Доступные операционные системы

- VMware ESXi
- Red Hat Enterprise Linux
- SUSE Linux Enterprise Server

Список доступных операционных систем: https://lenovopress.lenovo.com/osig.

Развертывание с помощью инструментов

- **Несколько серверов**

  Доступные инструменты:

  – Lenovo XClarity Administrator

    http://sysmgt.lenovofiles.com/help/topic/com.lenovo.lxca.doc/compute_node_image_deployment.html

  – Lenovo XClarity Essentials OneCLI

    https://pubs.lenovo.com/lxce-onecli/onecli_r_uxspi_proxy_tool

  – Пакет развертывания Lenovo XClarity Integrator для SCCM (только для операционной системы Windows)

    https://pubs.lenovo.com/lxci-deploypack-sccm/dpsccm_c_endtoend_deploy_scenario

- **Один сервер**

  Доступные инструменты:

  – Lenovo XClarity Provisioning Manager

    Раздел «Установка ОС» в документации к LXPM, соответствующей вашему серверу, по адресу https://pubs.lenovo.com/lxpm-overview/

  – Lenovo XClarity Essentials OneCLI

    https://pubs.lenovo.com/lxce-onecli/onecli_r_uxspi_proxy_tool

  – Пакет развертывания Lenovo XClarity Integrator для SCCM (только для операционной системы Windows)

https://pubs.lenovo.com/lxci-deploypack-sccm/dpsccm_c_endtoend_deploy_scenario

Развертывание вручную

Если вам не удается получить доступ к указанным выше инструментам, следуйте приведенным ниже инструкциям, загрузите соответствующее *руководство по установке ОС* и разверните операционную систему вручную согласно описанию в нем.

1. Перейдите к разделу https://datacentersupport.lenovo.com/solutions/server-os.
2. Выберите операционную систему на панели навигации и нажмите **Resources (Ресурсы)**.
3. Найдите раздел «Руководства по установке ОС» и щелкните инструкции по установке. Затем следуйте инструкциям для развертывания операционной системы.

Резервное копирование конфигурации сервера

После настройки сервера или внесения изменений в конфигурацию рекомендуется выполнить полное резервное копирование конфигурации сервера.

Убедитесь, что созданы резервные копии следующих компонентов сервера:

- **Процессор управления**

  Выполнить резервное копирование конфигурации процессора управления можно с помощью интерфейса Lenovo XClarity Controller. Подробные сведения о резервном копировании конфигурации процессора управления см. по следующему адресу:

  Раздел «Резервное копирование конфигурации BMC» в документации к XCC, соответствующей вашему серверу, по адресу https://pubs.lenovo.com/lxcc-overview/.

  Кроме того, можно воспользоваться командой `save` в Lenovo XClarity Essentials OneCLI и создать резервные копии всех параметров конфигурации. Дополнительные сведения о команде `save` см. в разделе:

  https://pubs.lenovo.com/lxce-onecli/onecli_r_save_command

- **Операционная система**

  Для резервного копирования операционной системы и пользовательских данных сервера используйте собственные методы резервного копирования.

Приложение A. Получение помощи и технической поддержки

Если вам нужна помощь, обслуживание или техническая поддержка в связи с продуктами, Lenovo может предложить самые различные источники помощи.

Актуальную информацию о системах, дополнительных устройствах, услугах и поддержке Lenovo можно найти в Интернете по следующему адресу:

http://datacentersupport.lenovo.com

Примечание: Рекомендуемый Lenovo сервис-центр для ThinkSystem — компания IBM

Перед обращением в службу поддержки

Прежде чем обратиться в службу поддержки, убедитесь, что вы предприняли следующие действия, чтобы попытаться устранить неполадку самостоятельно. Если вы решите, что вам все же нужна помощь, соберите информацию, которая потребуется специалисту по техническому обслуживанию для более быстрого решения вашей проблемы.

Попытайтесь решить проблему самостоятельно

Многие проблемы можно решить без внешней помощи, выполнив процедуры по устранению неполадок, описанные Lenovo в справке в Интернете и в документации к продукту Lenovo. В справке в Интернете также описываются диагностические тесты, которые можно выполнить. В документации к большинству систем, операционных систем и программ содержатся процедуры устранения неполадок и расшифровка сообщений об ошибках и кодов ошибок. Если вы подозреваете, что неполадка связана с программным обеспечением, посмотрите документацию операционной системы или программы.

Документацию по продуктам ThinkSystem можно найти по следующему адресу:

https://pubs.lenovo.com/

Прежде чем обратиться в службу поддержки, попытайтесь решить проблему самостоятельно:

- Проверьте, все ли кабели подсоединены.
- Проверьте все выключатели и убедитесь, что компьютер и все дополнительные устройства включены.
- Проверьте наличие обновлений программного обеспечения, микропрограммы и драйверов устройств операционной системы для вашего продукта Lenovo. (Перейдите по следующим ссылкам) Согласно условиям гарантии Lenovo ответственность за поддержание и обновление программного обеспечения и микропрограмм продукта Lenovo несет его владелец (если это не покрывается дополнительным контрактом на техническое обслуживание). Специалист по техническому обслуживанию попросит вас обновить программное обеспечение и микропрограмму, если в одном из обновлений программного обеспечения есть задокументированное решение неполадки.
  - Загрузка драйверов и программного обеспечения
    - https://datacentersupport.lenovo.com/products/servers/thinksystem/sr950v3/7dc4/downloads/driver-list/
  - Центр поддержки операционной системы

  - https://datacentersupport.lenovo.com/solutions/server-os
- Инструкции по установке операционной системы
  - https://pubs.lenovo.com/#os-installation

- Если вы установили новое оборудование или программное обеспечение в среду, проверьте на странице https://serverproven.lenovo.com, что оборудование и программное обеспечение поддерживается вашим продуктом.
- Инструкции по локализации и устранению неполадок см. в разделе «Диагностика неполадок» в *Руководстве пользователя* или *Руководстве по обслуживанию оборудования*.
- Перейдите на сайт http://datacentersupport.lenovo.com и поищите информацию, которая может помочь решить проблему.

  Чтобы найти технические советы для своего сервера, выполните указанные ниже действия.

  1. Перейдите на сайт http://datacentersupport.lenovo.com и откройте страницу поддержки для вашего сервера.
  2. На панели навигации нажмите **How To's (Инструкции)**.
  3. В раскрывающемся меню выберите **Article Type (Тип статьи) → Solution (Решение)**.

     Следуйте инструкциям на экране, чтобы выбрать категорию возникшей проблемы.
- Посетите Форум центра обработки данных Lenovo по адресу https://forums.lenovo.com/t5/Datacenter-Systems/ct-p/sv_eg, чтобы узнать, не сталкивался ли кто-то с аналогичной проблемой.

Сбор необходимой информации для обращения в службу поддержки

Если необходимо гарантийное обслуживание вашего продукта Lenovo, специалисты по техническому обслуживанию смогут помочь вам более эффективно, если перед обращением вы подготовите необходимую информацию. Дополнительные сведения о гарантии на ваш продукт также доступны по адресу http://datacentersupport.lenovo.com/warrantylookup.

Соберите следующую информацию, которую нужно будет предоставить специалисту по техническому обслуживанию. Эти данные помогут специалисту по техническому обслуживанию быстро предложить решение вашей неполадки и обеспечить вам уровень обслуживания согласно договору.

- Если применимо, номера договоров на обслуживание оборудования и программного обеспечения
- Тип компьютера (4-значный идентификатор компьютера Lenovo). Тип компьютера можно найти на идентификационной этикетке, см. раздел «Идентификация сервера и получение доступа к Lenovo XClarity Controller» на странице 55.
- Номер модели
- Серийный номер
- Текущие уровни UEFI и микропрограммы системы
- Другая относящаяся к делу информация, такая как сообщения об ошибках и журналы

В качестве альтернативы обращению в службу поддержки Lenovo можно перейти по ссылке https://support.lenovo.com/servicerequest и отправить электронный запрос на обслуживание. Отправка электронного запроса на обслуживание запускает процесс поиска решения вашей проблемы; для этого предоставленная информация передается специалистам по техническому обслуживанию. Специалисты по техническому обслуживанию Lenovo могут начать работать над вашим решением, как только вы заполните и отправите электронный запрос на обслуживание.

Сбор данных по обслуживанию

Для точного определения основной причины проблем с сервером или по запросу специалистов службы поддержки Lenovo вам, возможно, потребуется собрать данные по обслуживанию, которые затем могут использоваться для дальнейшего анализа. Данные по обслуживанию включают такую информацию, как журналы событий и инвентарь оборудования.

Данные по обслуживанию можно собирать с помощью следующих инструментов:

- **Lenovo XClarity Provisioning Manager**

  Используйте функцию сбора данных по обслуживанию в Lenovo XClarity Provisioning Manager для сбора системных данных по обслуживанию. Можно собрать существующие данные системного журнала или выполнить новую диагностику для сбора новых данных.

- **Lenovo XClarity Controller**

  Для сбора данных по обслуживанию сервера можно использовать веб-интерфейс Lenovo XClarity Controller или интерфейс командной строки. Файл можно сохранить и отправить в службу поддержки Lenovo.

  – Дополнительные сведения об использовании веб-интерфейса для сбора данных по обслуживанию см. в разделе «Резервное копирование конфигурации BMC» документации к XCC, соответствующей вашему серверу, по адресу https://pubs.lenovo.com/lxcc-overview/.

  – Дополнительные сведения об использовании интерфейса командной строки для сбора данных по обслуживанию см. в разделе «Команда `ffdc` XCC» документации к XCC, соответствующей вашему серверу, по адресу https://pubs.lenovo.com/lxcc-overview/.

- **Lenovo XClarity Administrator**

  Lenovo XClarity Administrator можно настроить для автоматического сбора и отправки диагностических файлов в службу поддержки Lenovo, когда определенные обслуживаемые события происходят в Lenovo XClarity Administrator и на управляемых конечных точках. Можно отправлять диагностические файлы в Поддержка Lenovo с помощью функции Call Home или в другой сервис-центр с помощью SFTP. Кроме того, можно вручную собрать диагностические файлы, открыть запись неполадки и отправить диагностические файлы в Поддержка Lenovo.

  Дополнительные сведения о настройке автоматических уведомлений о неполадках в Lenovo XClarity Administrator см. по ссылке http://sysmgt.lenovofiles.com/help/topic/com.lenovo.lxca.doc/admin_setupcallhome.html.

- **Lenovo XClarity Essentials OneCLI**

  Lenovo XClarity Essentials OneCLI содержит приложение инвентаризации для сбора данных по обслуживанию. Поддерживаются внутриполосный и внеполосный режимы. В дополнение к аппаратным данным по обслуживанию, при использовании внутриполосного режима в рамках основной операционной системы на сервере, OneCLI может собирать сведения об операционной системе, такие как журнал событий операционной системы.

  Чтобы получить данные по обслуживанию, можно выполнить команду `getinfor`. Дополнительные сведения о выполнении `getinfor` см. по ссылке https://pubs.lenovo.com/lxce-onecli/onecli_r_getinfor_command.

Обращение в службу поддержки

Для получения помощи в решении той или иной проблемы можно обратиться в службу поддержки.

Можно воспользоваться услугами обслуживания оборудования, предоставляемыми авторизованным сервис-центром Lenovo. Чтобы найти сервис-центр, уполномоченный компанией Lenovo выполнять гарантийное обслуживание, откройте веб-страницу по адресу https://datacentersupport.lenovo.com/

serviceprovider и воспользуйтесь поиском с фильтрацией для разных стран. Номера телефонов службы поддержки Lenovo по регионам см. на стр. https://datacentersupport.lenovo.com/supportphonelist.

Приложение B. Документы и поддержка

В этом разделе приведены удобные документы и ресурсы поддержки, а также представлены ссылки на загрузку драйверов и микропрограмм.

Скачивание документов

В этом разделе приведены общие сведения и ссылка для скачивания полезных документов.

Документы

Скачайте указанные ниже документы по следующей ссылке:

https://pubs.lenovo.com/sr860v3/pdf_files.html

- ***Руководства по установке направляющих***
  - Установка направляющих в стойку
- ***Руководство по установке CMA***
  - Установка CMA в стойку
- ***Руководство пользователя***
  - Полный обзор, конфигурация системы, замена аппаратных компонентов и устранение неполадок.

    Некоторые главы из *Руководства пользователя*:
    - ***Руководство по настройке системы*:** обзор сервера, идентификация компонентов, системные светодиодные индикаторы и дисплей диагностики, распаковка продукта, установка и настройка сервера.
    - ***Руководство по обслуживанию оборудования*:** установка аппаратных компонентов, прокладка кабелей и устранение неполадок.
- ***Справочник по сообщениям и кодам***
  - События XClarity Controller, LXPM и uEFI
- ***Руководство UEFI***
  - Общие сведения о настройке UEFI

Веб-сайты поддержки

В этом разделе представлены ресурсы поддержки, а также приведены ссылки для скачивания драйверов и микропрограмм.

Поддержка и загрузка

- Веб-сайт скачивания драйверов и программного обеспечения для сервера ThinkSystem SR950 V3
  - https://datacentersupport.lenovo.com/products/servers/thinksystem/sr950v3/7dc4/downloads/driver-list/
- Форум центра обработки данных Lenovo
  - https://forums.lenovo.com/t5/Datacenter-Systems/ct-p/sv_eg
- Поддержка Центра обработки данных Lenovo для ThinkSystem SR950 V3
  - https://datacentersupport.lenovo.com/products/servers/thinksystem/sr950v3/7dc4

© Copyright Lenovo 2023

- Документы с информацией о лицензии Lenovo
  - https://datacentersupport.lenovo.com/documents/lnvo-eula
- Веб-сайт Lenovo Press (руководства по продуктам, информационные листы и технические документы)
  - https://lenovopress.lenovo.com/
- Заявление о конфиденциальности Lenovo
  - https://www.lenovo.com/privacy
- Консультанты по безопасности продуктов Lenovo
  - https://datacentersupport.lenovo.com/product_security/home
- Планы гарантийного обслуживания продуктов Lenovo
  - http://datacentersupport.lenovo.com/warrantylookup
- Веб-сайт Центра поддержки операционных систем серверов Lenovo
  - https://datacentersupport.lenovo.com/solutions/server-os
- Веб-сайт Lenovo ServerProven (поиск совместимости дополнительных компонентов)
  - https://serverproven.lenovo.com
- Инструкции по установке операционной системы
  - https://pubs.lenovo.com/#os-installation
- Отправка электронной заявки (запроса на обслуживание)
  - https://support.lenovo.com/servicerequest
- Подписка на уведомления о продуктах Lenovo Data Center Group (чтобы оставаться в курсе обновлений микропрограмм)
  - https://datacentersupport.lenovo.com/solutions/ht509500

Приложение C. Замечания

Lenovo может предоставлять продукты, услуги и компоненты, описанные в этом документе, не во всех странах. Сведения о продуктах и услугах, доступных в настоящее время в вашем регионе, можно получить у местного представителя Lenovo.

Ссылки на продукты, программы или услуги Lenovo не означают и не предполагают, что можно использовать только указанные продукты, программы или услуги Lenovo. Допускается использовать любые функционально эквивалентные продукты, программы или услуги, если при этом не нарушаются права Lenovo на интеллектуальную собственность. Однако при этом ответственность за оценку и проверку работы других продуктов, программ или услуг возлагается на пользователя.

Lenovo может располагать патентами или рассматриваемыми заявками на патенты, относящимися к предмету данной публикации. Предоставление этого документа не является предложением и не дает лицензию в рамках каких-либо патентов или заявок на патенты. Вы можете послать запрос на лицензию в письменном виде по следующему адресу:

Lenovo (United States), Inc.
8001 Development Drive
Morrisville, NC 27560
U.S.A.
Attention: Lenovo Director of Licensing

LENOVO ПРЕДОСТАВЛЯЕТ ДАННУЮ ПУБЛИКАЦИЮ «КАК ЕСТЬ», БЕЗ КАКИХ-ЛИБО ГАРАНТИЙ, ЯВНЫХ ИЛИ ПОДРАЗУМЕВАЕМЫХ, ВКЛЮЧАЯ, НО НЕ ОГРАНИЧИВАЯСЬ ТАКОВЫМИ, ПОДРАЗУМЕВАЕМЫЕ ГАРАНТИИ ОТНОСИТЕЛЬНО ЕЕ КОММЕРЧЕСКОГО ИСПОЛЬЗОВАНИЯ ИЛИ ПРИГОДНОСТИ ДЛЯ КАКИХ-ЛИБО ЦЕЛЕЙ. Законодательство некоторых стран не допускает отказ от явных или предполагаемых гарантий для ряда операций; в таком случае данное положение может к вам не относиться.

В приведенной здесь информации могут встретиться технические неточности или типографские опечатки. В публикацию время от времени вносятся изменения, которые будут отражены в следующих изданиях. Lenovo может в любой момент без предварительного уведомления вносить изменения в продукты и (или) программы, описанные в данной публикации.

Продукты, описанные в этом документе, не предназначаются для имплантации или использования в каких-либо устройствах жизнеобеспечения, отказ которых может привести к травмам или смерти. Информация, содержащаяся в этом документе, не влияет на спецификации продукта и гарантийные обязательства Lenovo и не меняет их. Ничто в этом документе не служит явной или неявной лицензией или гарантией возмещения ущерба в связи с правами на интеллектуальную собственность Lenovo или третьих сторон. Все данные, содержащиеся в этом документе, получены в специфических условиях и приводятся только в качестве иллюстрации. Результаты, полученные в других рабочих условиях, могут существенно отличаться.

Lenovo может использовать и распространять присланную вами информацию любым способом, каким сочтет нужным, без каких-либо обязательств перед вами.

Любые ссылки в данной информации на веб-сайты, не принадлежащие Lenovo, приводятся только для удобства и никоим образом не означают поддержки Lenovo этих веб-сайтов. Материалы на этих веб-сайтах не входят в число материалов по данному продукту Lenovo, и всю ответственность за использование этих веб-сайтов вы принимаете на себя.

© Copyright Lenovo 2023

Все данные по производительности, содержащиеся в этой публикации, получены в управляемой среде. Поэтому результаты, полученные в других рабочих условиях, могут существенно отличаться. Некоторые измерения могли быть выполнены в разрабатываемых системах, и нет гарантии, что в общедоступных системах результаты этих измерений будут такими же. Кроме того, результаты некоторых измерений могли быть получены экстраполяцией. Реальные результаты могут отличаться. Пользователи должны проверить эти данные для своих конкретных условий.

Товарные знаки

LENOVO и THINKSYSTEM являются товарными знаками Lenovo.

Все прочие товарные знаки являются собственностью соответствующих владельцев.

Важные примечания

Скорость процессора указывает внутреннюю тактовую частоту процессора; на производительность приложений влияют и другие факторы.

Скорость дисковода для компакт-дисков или DVD-дисков — это переменная скорость чтения. Действительная скорость изменяется; как правило, она меньше максимальной скорости.

При описании системы хранения, действительного и виртуального хранилища, объема каналов один КБ равен 1024 байт, один МБ равен 1 048 576 байт, а один ГБ равен 1 073 741 824 байт.

При описании емкости жесткого диска или объема коммуникационных устройств один МБ равен 1 000 000 байт, а один ГБ равен 1 000 000 000 байт. Общий объем памяти, доступный пользователям, зависит от рабочей среды.

Максимальная внутренняя емкость жесткого диска подразумевает замену любого стандартного жесткого диска и заполнение всех отсеков жестких дисков самыми вместительными дисками, поддерживаемыми в данный момент компанией Lenovo.

Для достижения максимального объема памяти может потребоваться замена стандартных модулей на дополнительные модули памяти.

У каждой ячейки твердотельной памяти есть присущее ей конечное число циклов записи, которое она может выполнить. Поэтому у твердотельных устройств есть параметр максимального количества циклов записи, выражаемый в общем количестве записанных байт `total bytes written` (TBW). Устройство, которое преодолело этот порог, может не отвечать на команды системы или может перестать поддерживать запись. Lenovo не отвечает за замену устройства, которое превысило максимальное гарантированное количество циклов программирования или стирания, как описано в официальных опубликованных спецификациях для устройства.

Компания Lenovo не предоставляет никаких гарантий, связанных с продуктами, которые выпускаются не Lenovo. Поддержка (если таковая есть) продуктов, произведенных другой компанией, должна осуществляться соответствующей компанией, а не Lenovo.

Некоторое программное обеспечение может отличаться от розничной версии (если доступно) и может не содержать руководств по эксплуатации или всех функций.

Замечания об электромагнитном излучении

При подключении к оборудованию монитора необходимо использовать специальный кабель монитора и устройства подавления помех, входящие в комплект монитора.

Дополнительные замечания об электромагнитном излучении можно найти по следующему адресу:

https://pubs.lenovo.com/important_notices/

Заявление о директиве RoHS Бюро стандартов, метрологии и контроля региона Тайвань (Китай)

單元 Unit	限用物質及其化學符號 Restricted substances and its chemical symbols					
	鉛Lead (PB)	汞Mercury (Hg)	鎘Cadmium (Cd)	六價鉻 Hexavalent chromium (Cr^{+6})	多溴聯苯 Polybrominated biphenyls (PBB)	多溴二苯醚 Polybrominated diphenyl ethers (PBDE)
機架	○	○	○	○	○	○
外部蓋板	○	○	○	○	○	○
機械組合件	–	○	○	○	○	○
空氣傳動設備	–	○	○	○	○	○
冷卻組合件	–	○	○	○	○	○
內存模組	–	○	○	○	○	○
處理器模組	–	○	○	○	○	○
電纜組合件	–	○	○	○	○	○
電源供應器	–	○	○	○	○	○
儲備設備	–	○	○	○	○	○
印刷電路板	–	○	○	○	○	○

備考1. 〝超出0.1 wt %〞及〝超出0.01 wt %〞係指限用物質之百分比含量超出百分比含量基準值。

Note1 : "exceeding 0.1wt%" and "exceeding 0.01 wt%" indicate that the percentage content of the restricted substance exceeds the reference percentage value of presence condition.

備考2. 〝○〞係指該項限用物質之百分比含量未超出百分比含量基準值。

Note2 : "○"indicates that the percentage content of the restricted substance does not exceed the percentage of reference value of presence.

備考3. 〝 - 〞係指該項限用物質為排除項目。

Note3 : The "-" indicates that the restricted substance corresponds to the exemption.

Контактная информация отдела импорта и экспорта в регионе Тайвань (Китай)

Ниже приведена контактная информация отдела импорта и экспорта в регионе Тайвань (Китай).

委製商/進口商名稱: 台灣聯想環球科技股份有限公司
進口商地址: 台北市南港區三重路 66 號 8 樓
進口商電話: 0800-000-702

Lenovo