ThinkSystem 4U 直立式轉機架式轉換套件安裝指示

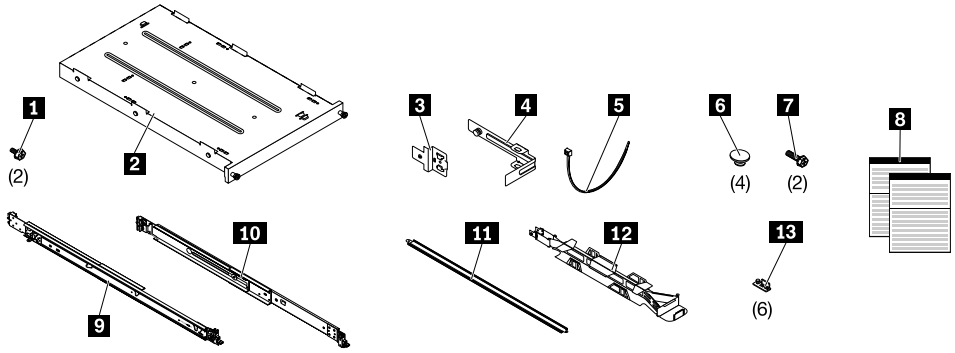

此轉換套件隨附下列零件：

1 兩個 #10-32 x 10 螺絲	8 本出版品
2 一個機架式伺服器匣	9 一個右側滑軌
3 一個 CMA 裝載托架	10 一個左側滑軌
4 一個 CMA 固定支架	11 一個 CMA 支撐杆
5 一個纜線固定帶	12 一個纜線整理臂 (CMA)
6 四個橡膠安全墊	13 六個伺服器托架
7 兩個 M6 x 16 螺絲	

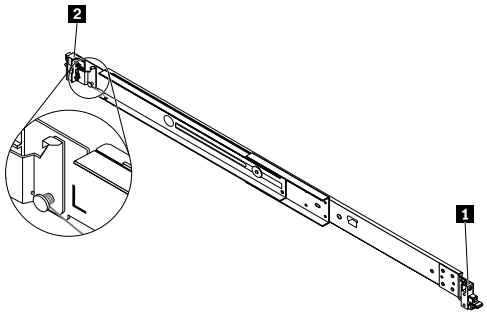

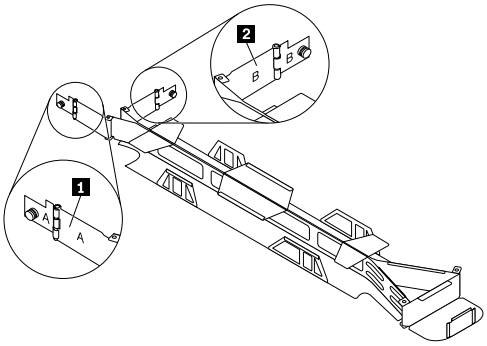

以下是滑軌的元件：

1 滑軌後端
2 滑軌前端[1]

以下是 CMA 的元件：

1 標示 A 的支臂
2 標示 B 的支臂

1. 滑軌標示了 L（左）或 R（右），表示從機櫃正面觀察的方向。

注意：

1. 此滑軌上的最大允許重量為 45 公斤（99.2 磅）。
2. 將伺服器安裝在機櫃中之前，先拔掉電源插座上的所有電源線和連接到伺服器的所有纜線。
3. 將所有電源線連接到正確的電源插座，然後參閱機櫃隨附的文件以瞭解適當整理機櫃內所有纜線的佈線資訊。

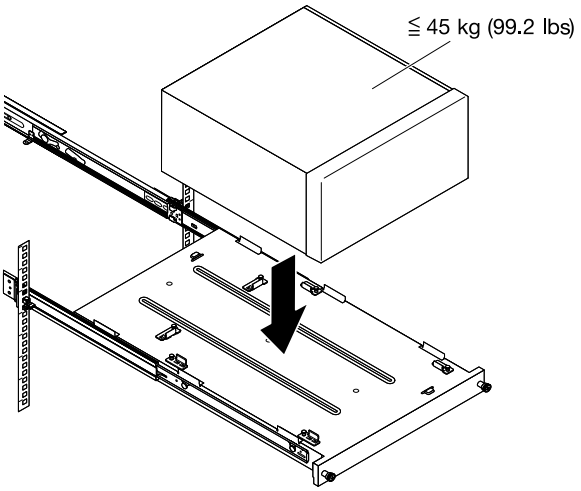

安裝直立式轉機架式轉換套件

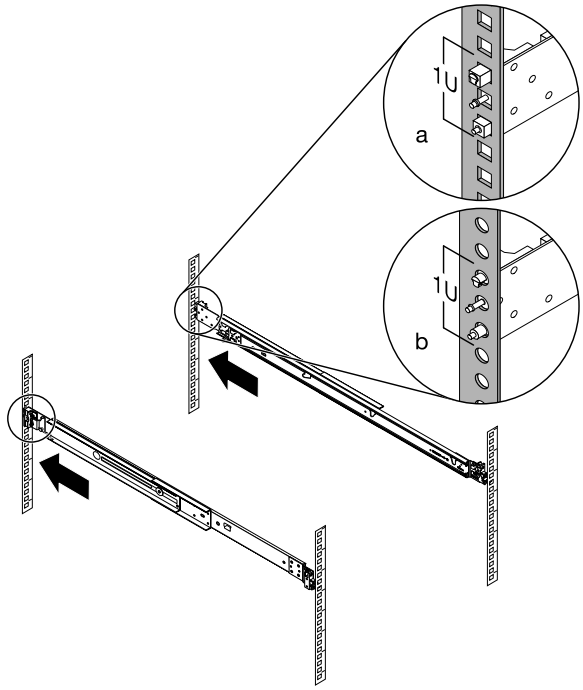

1 在機架背面為其中一個滑軌選取適當的機架裝載孔，然後將滑軌的後方插腳對齊機架背面所選 U 中的三個對應小孔。

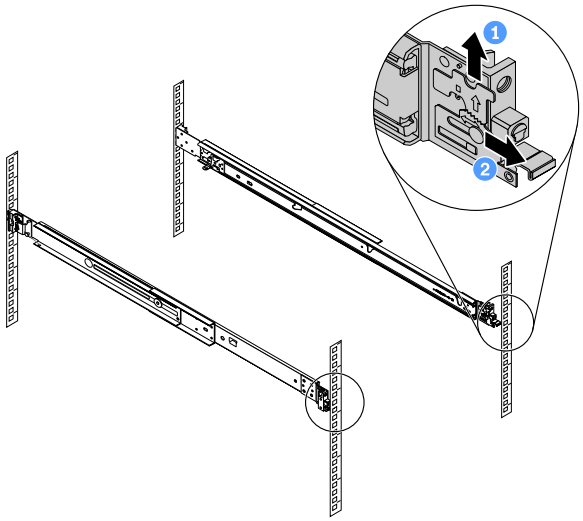

2 依所示方向推動滑軌直到插腳進入小孔，然後放下滑軌直到完全閂上固定為止。

3 將滑軌前端的鬆開閂鎖向上拉並固定不動，然後將滑軌鎖拉出。

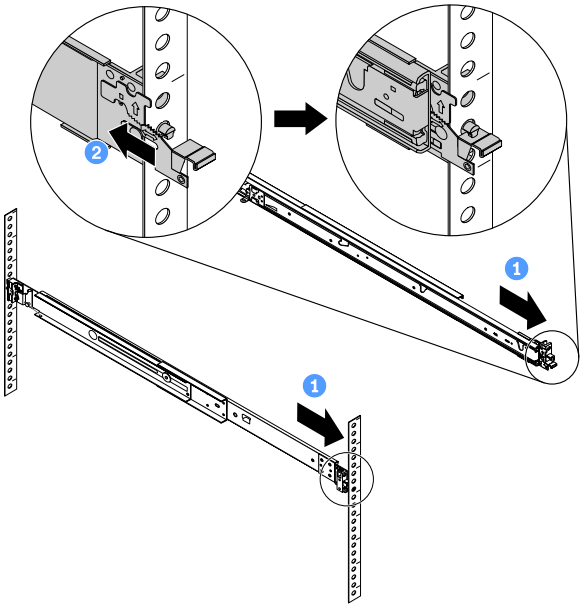

4 從機架正面，將滑軌向前拉，並將滑軌前端的兩個下方插腳滑動並推入機架正面 U 中的下方小孔。

5 用一隻手將前閂鎖推入到底，同時用另一隻手拉一下導軌組件。確定滑軌前端接觸到裝載凸緣的背面。

6 對另一個滑軌重複執行 **1** 至 **6**。

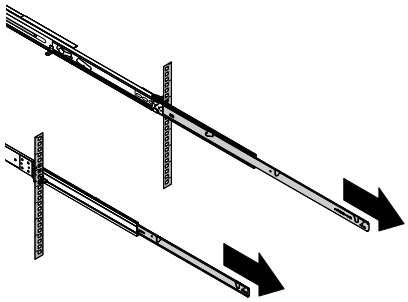

7 將兩個內導軌伸出，直到其卡入定位為止。

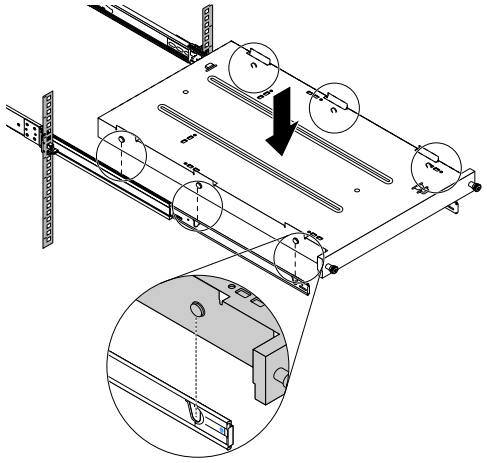

8 如圖所示，將伺服器機架匣上的凸塊對齊導軌上的小孔，然後將匣放低直到它牢牢卡入兩個導軌之間而且前方凸塊卡入定位。

機架背面

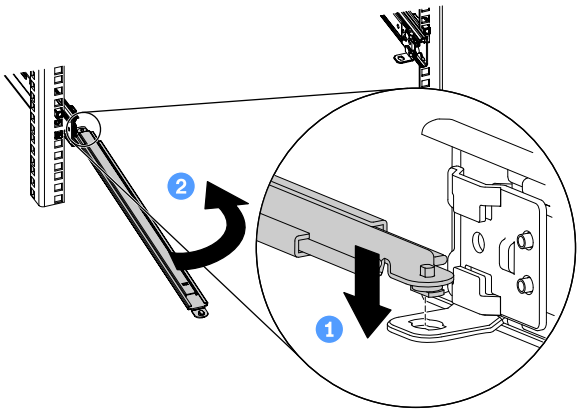

9 在右側滑軌上安裝 CMA 時，將 CMA 支撐杆的插腳插入滑軌後端，並確定有光澤的桿子在上方。

10 將 CMA 支撐杆的另一端朝另一個滑軌轉動。

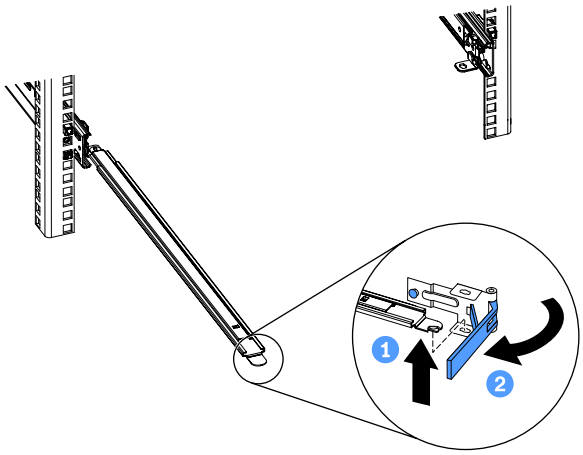

11 將 CMA 支撐杆未固定端的插腳向下插入 CMA 固定支架中的插槽。

12 順時針旋轉 CMA 固定支架以將其固定在支撐杆上。

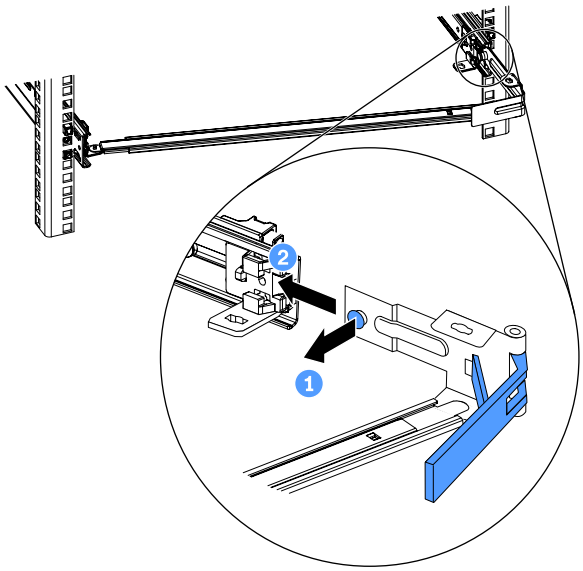

13 將固定支架上的插腳拉出，然後將固定支架滑動並推入滑軌直到卡入定位為止。

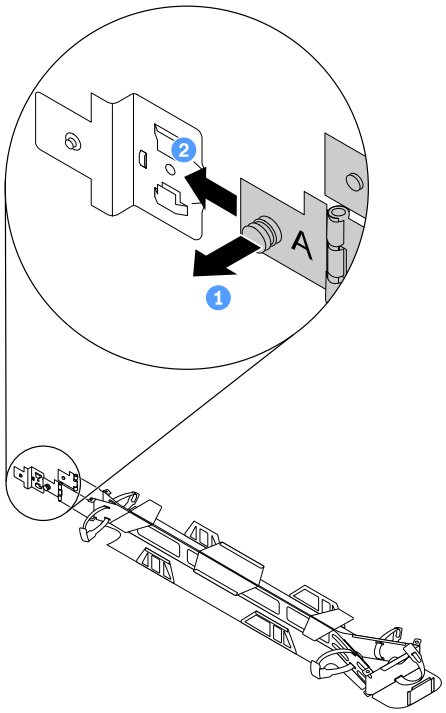

14 將標示「A」之 CMA 側面的插腳拉出，然後將支臂滑動並推入裝載托架。

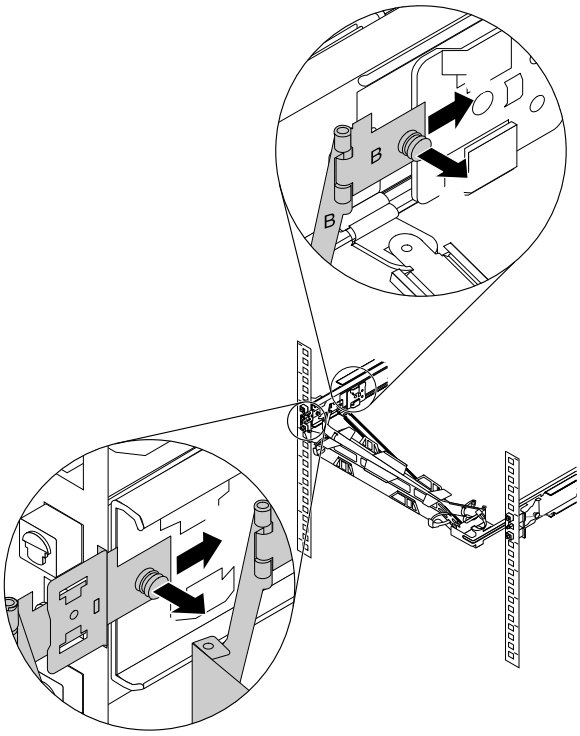

15 將 CMA 放在支撐杆上。將標示「B」之支臂側面的插腳拉出，然後將支臂滑動並推入右側滑軌直到卡入定位為止。

16 將連接到支臂「A」側的裝載托架上的插腳拉出，然後將托架推入滑軌直到卡入定位為止。

將 ST50 安裝在機架中

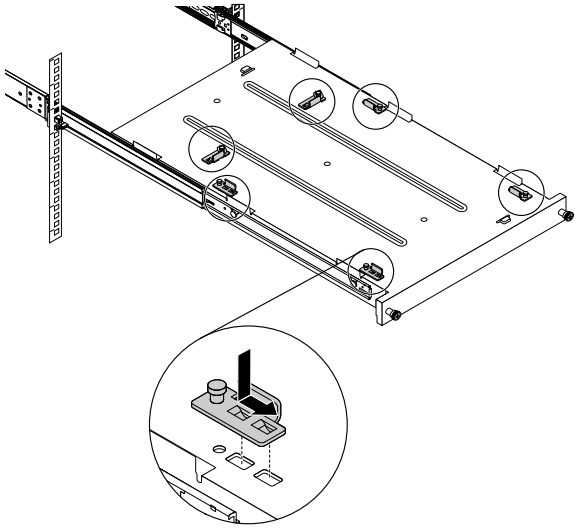

17 如圖所示，安裝六個托架。

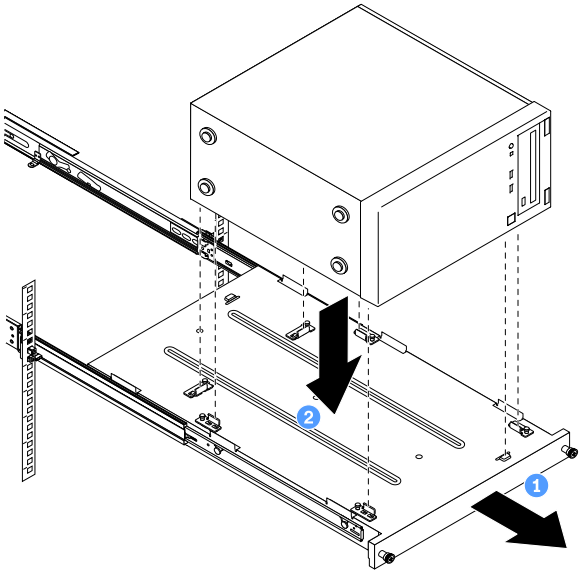

18 將伺服器與托架對齊，然後輕輕地將它放在匣上。

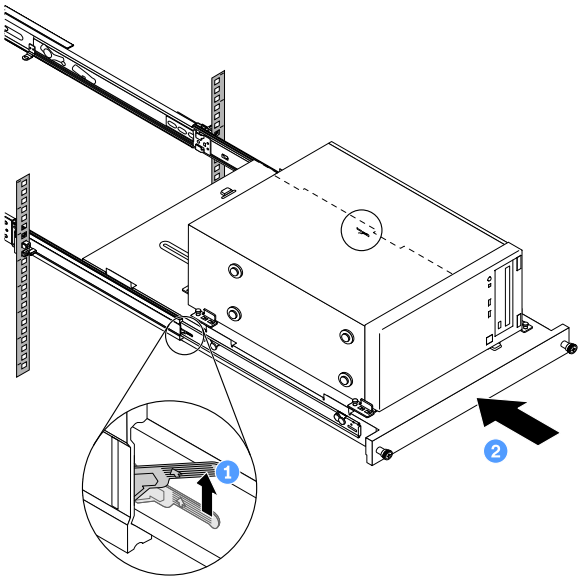

19 將兩側的導軌閂鎖提起，然後輕輕地將匣滑動並推入機櫃。

警告：
為了避免受傷，在閂鎖靠近外導軌時，請讓手部遠離閂鎖區域。

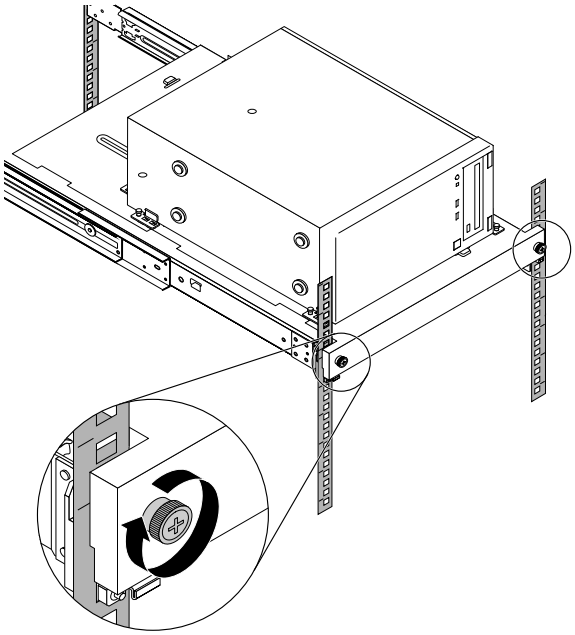

20 使用兩個 M6 x 16 螺絲，將匣固定至機櫃正面。

將 ST250 安裝在機架中

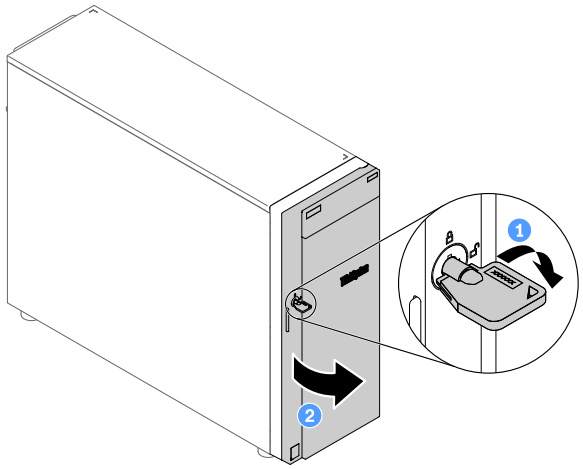

17 將鑰匙滑動並推入前門上的對應孔中，然後順時針轉動將門解除鎖定。

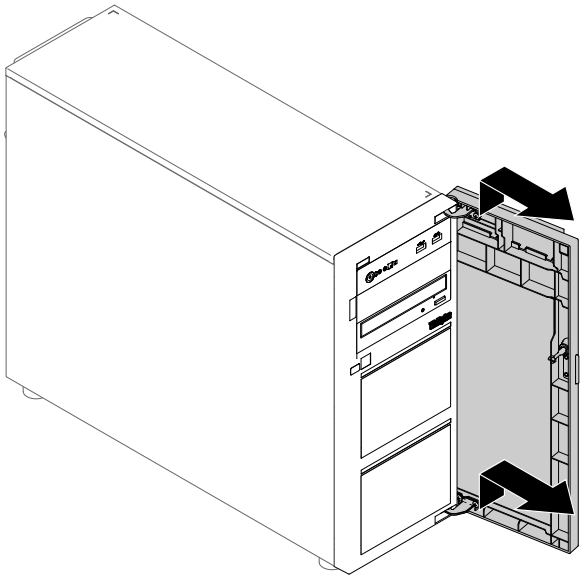

18 將前門抬起以脫離鉸鏈，然後將它從伺服器上卸下。

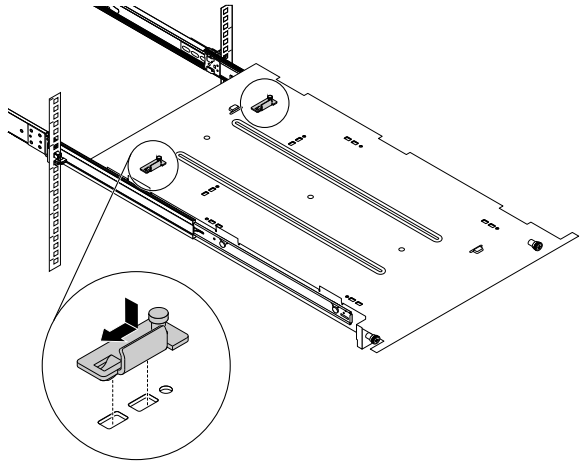

19 如圖所示，安裝兩個托架。

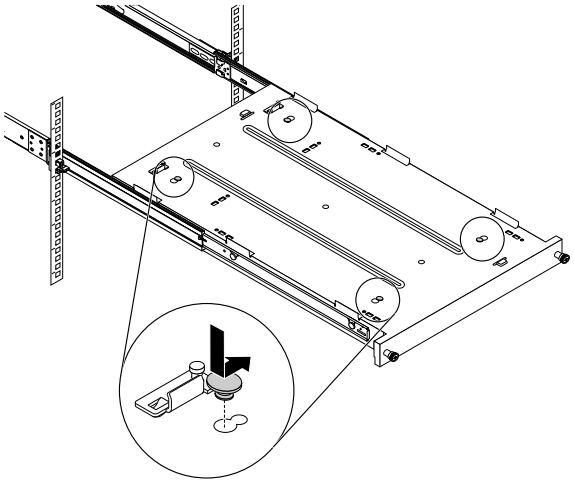

20 如圖所示，安裝四個橡膠安全墊。

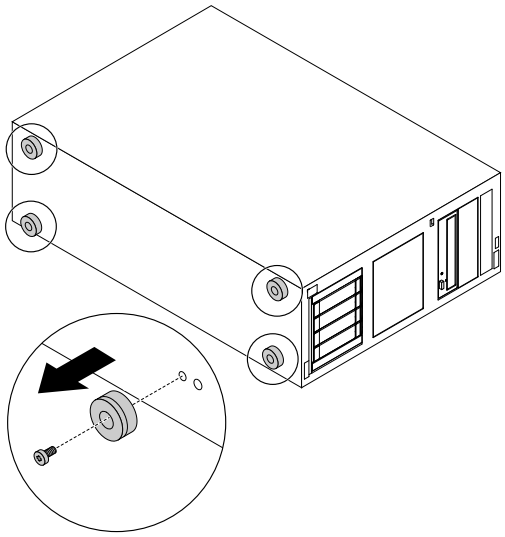

21 從伺服器卸下四個螺絲和腳座。

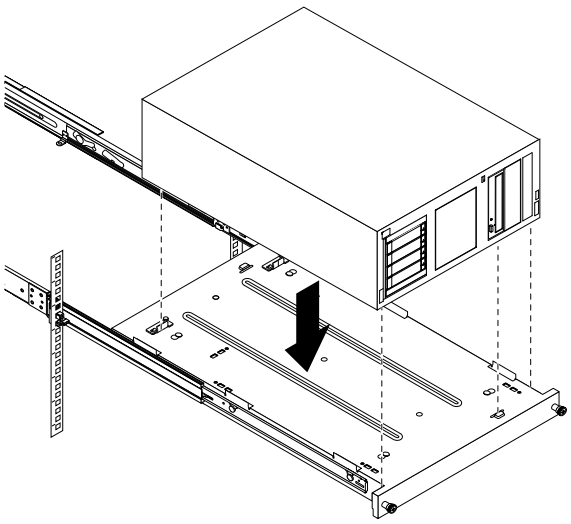

22 將伺服器對齊匣正面的托架和卡榫，然後輕輕地將伺服器放在匣上。

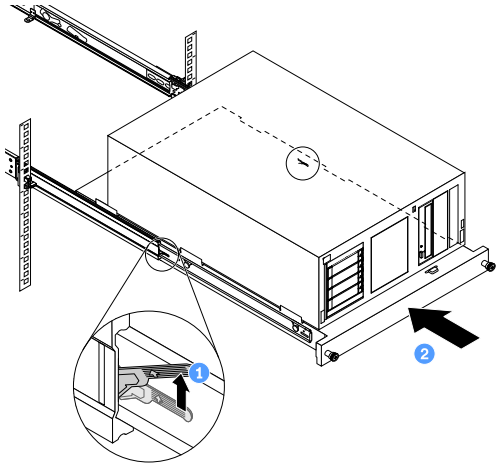

23 將兩側的導軌閂鎖提起，然後輕輕地將匣滑動並推入機櫃。

警告：
為了避免受傷，在閂鎖靠近外導軌時，請讓手部遠離閂鎖區域。

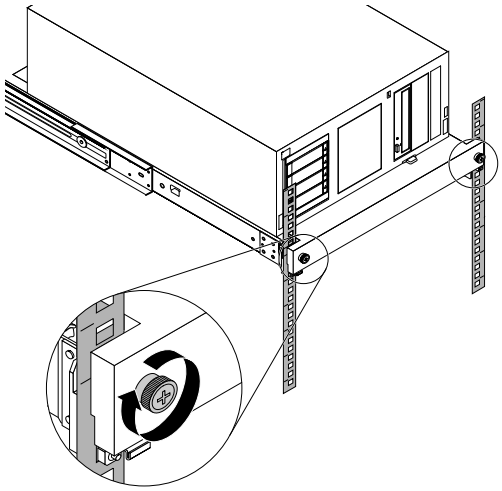

24 使用兩個 M6 x 16 螺絲，將匣固定至機櫃正面。

如需適用的導軌清單，請前往：https://en.resources.lenovo.com/brochures/thinksystem-rail-support-matrix

如需相關資訊，請參閱線上文件：http://thinksystem.lenovofiles.com/help/index.jsp

第一版 (2018 年 10 月)

© Copyright Lenovo 2018.
LENOVO 和 THINKSYSTEM 是 Lenovo 之商標。其他商標的所有權歸其各自擁有者所有。

有限及限制權利注意事項：倘若資料或軟體係依據 GSA（美國聯邦總務署）的合約交付，其使用、重製或揭露須符合合約編號 GS-35F-05925 之規定。

Printed in China
(1P) P/N: SP47A37834