Guia de instalação do rack

Lista de itens do kit de trilho

Este kit de trilho se destina a servidores em torre e 2U, gabinetes de quatro nós. Cada kit de trilho inclui as seguintes peças:

1 Um trilho esquerdo

2 Um trilho direito

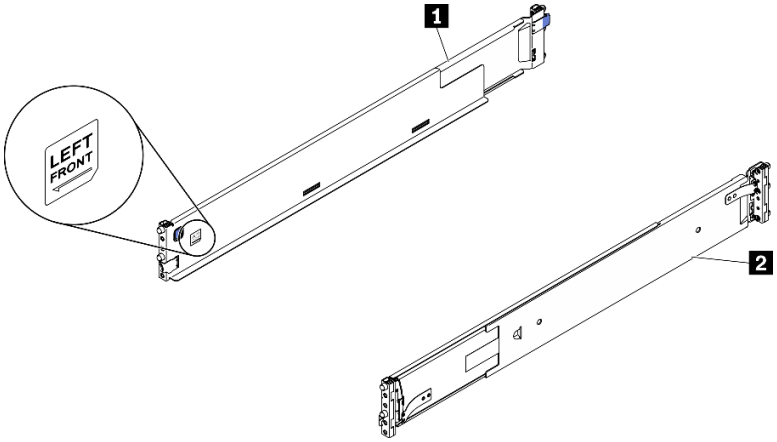

Nota: Consulte o texto na extremidade frontal do trilho para identificar se é o trilho esquerdo ou direito.

Instalar os trilhos no rack

Nota: Para instalação do servidor em torre, aplique as tampas do trilho e da trava aos trilhos antes da instalação do rack. Para obter as instruções de instalação da tampa e de outro kit de conversão de torre em rack, consulte o *Guia de configuração* do servidor em torre.

Etapa 1. Segure a extremidade traseira de um trilho e comprima-o até o comprimento mínimo.

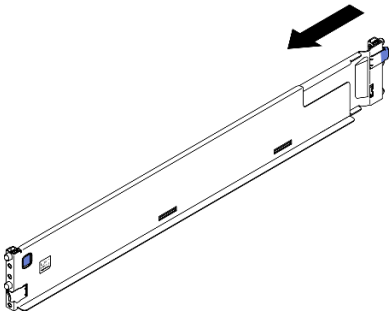

Figura 1. Comprimindo o trilho

Etapa 2. Alinhe as colunas, que se estendem da extremidade traseira do trilho, aos orifícios nos flanges EIA traseiros; em seguida, empurre o trilho até que a trava se encaixe na posição ao redor da borda do flange EIA.

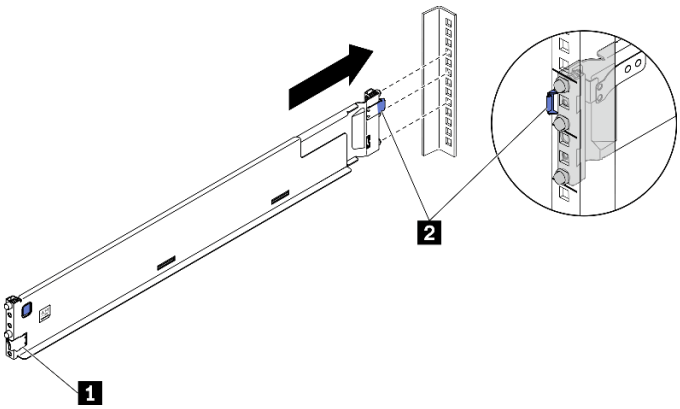

Figura 2. Instalando a extremidade traseira do trilho

1 Trava frontal	**2** Trava traseira

Etapa 3. Instale a extremidade frontal do trilho.

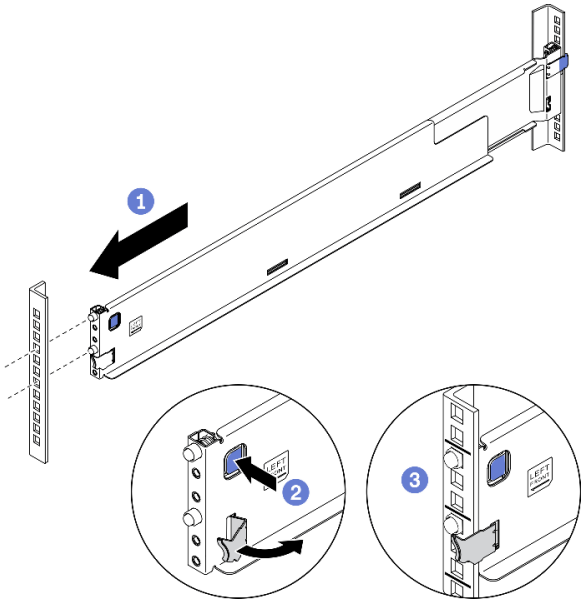

Figura 3. Instalando a extremidade frontal do trilho

a. ❶ Puxe o trilho em direção à frente.

b. ❷ Pressione e segure o botão azul para abrir a trava frontal.

c. ❸ Alinhe os pinos na extremidade frontal do trilho aos orifícios no flange EIA frontal e puxe o trilho para frente; em seguida, libere o botão azul para que a trava se encaixe no flange EIA.

Nota: Para ter certeza de que os trilhos estão presos nos racks de orifício quadrado, examine os pinos para ver se os colares estão totalmente nos orifícios do flange de montagem. Se não estiverem, balance cuidadosamente os trilhos até que todos os colares sejam visíveis nos orifícios do flange de montagem. Examine ambas as extremidades para ter certeza de que os trilhos estão presos.

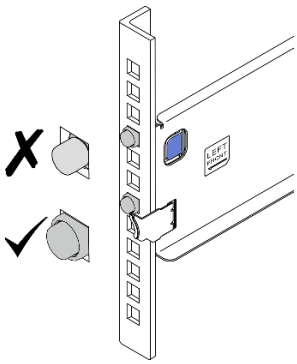

Figura 4. Pinos nos orifícios quadrados do flange de montagem

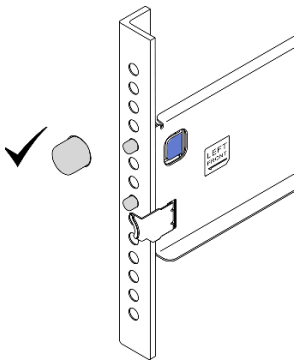

Figura 5. Pinos nos orifícios redondos do flange de montagem

Etapa 4. Repita as três etapas anteriores no outro trilho.

Instalar o servidor nos trilhos

Etapa 1. Para gabinete 2U, de quatro nós; reduza o peso removendo todos os nós, unidades de fonte de alimentação, ventiladores e SMM do gabinete.

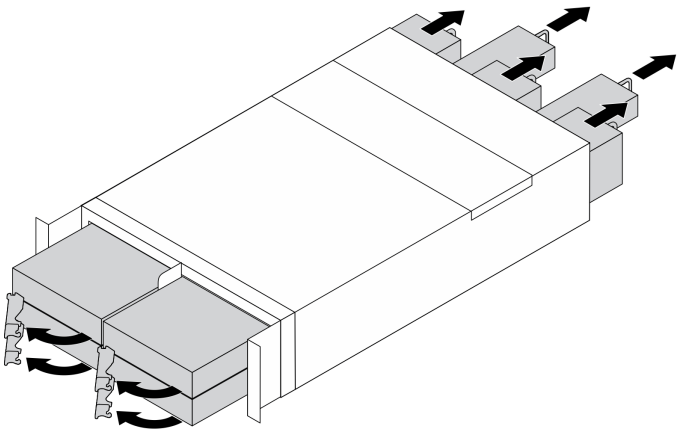

Figura 6. Removendo componentes para reduzir o peso do gabinete

Etapa 2. Alinhe e coloque o gabinete ou o chassi nos trilhos; em seguida, deslize-o no rack ao longo dos trilhos.

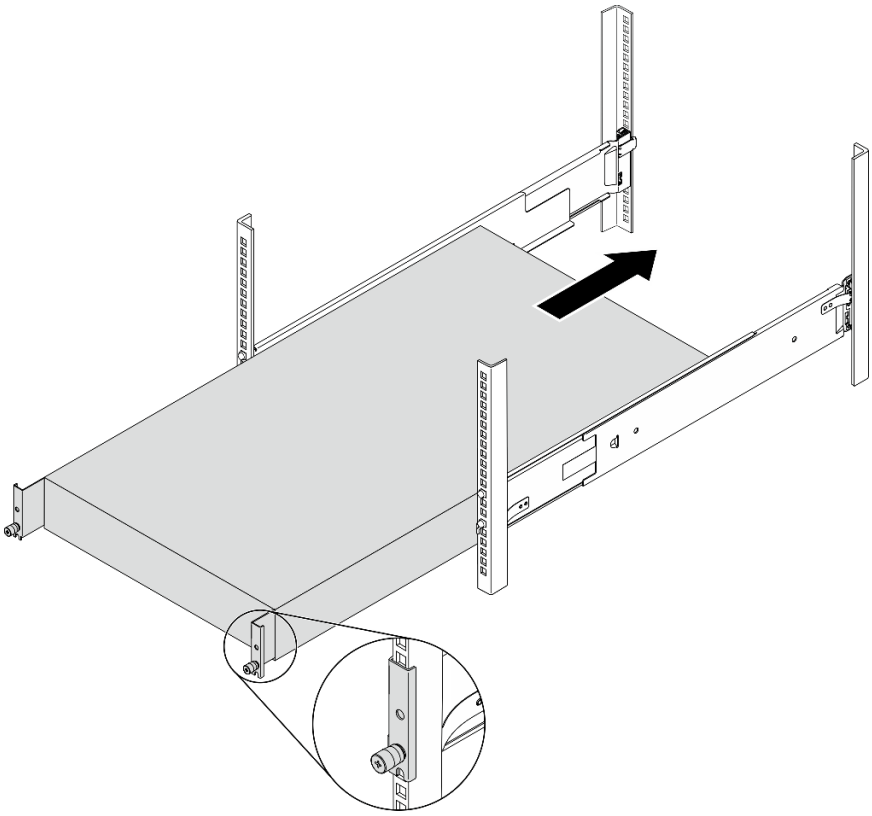

Figura 7. Instalando o gabinete 2U de quatro nós nos trilhos

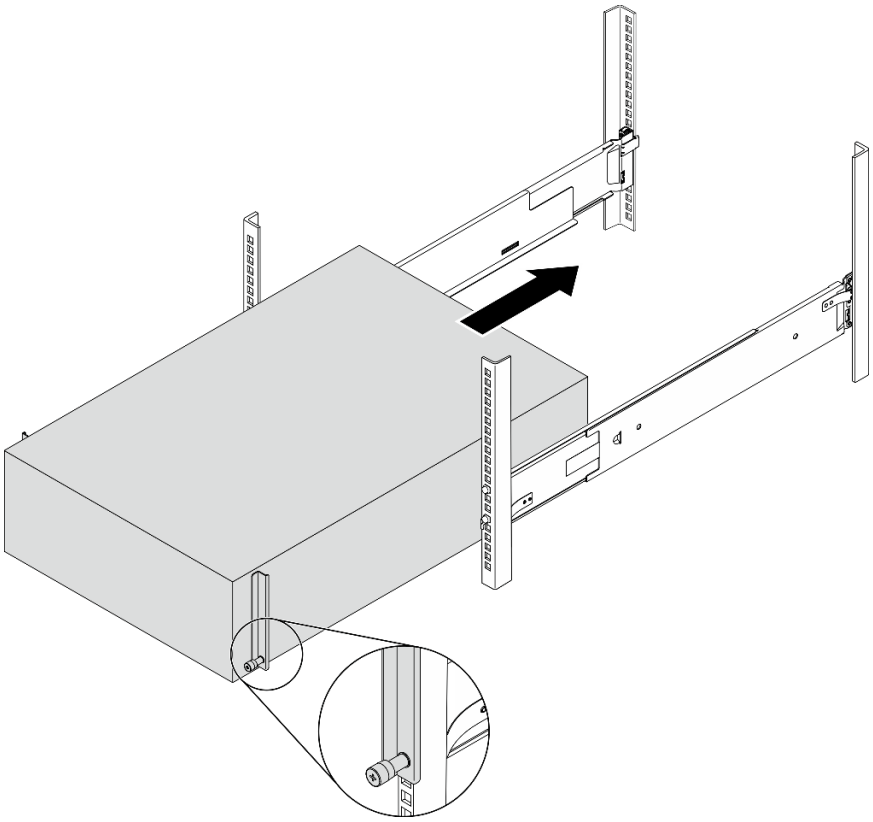

Figura 8. Instalando o servidor em torre nos trilhos

CUIDADO:
Para instalação do servidor em torre, use práticas seguras ao levantar.

Etapa 3. Prenda os parafusos prisioneiros.

Etapa 4. Reinstale todos os componentes do servidor que você removeu.

Remover o servidor dos trilhos

Etapa 1. Para gabinete 2U, de quatro nós; reduza o peso removendo todos os nós, unidades de fonte de alimentação, ventiladores e SMM do gabinete.

Etapa 2. Afrouxe os parafusos prisioneiros.

Etapa 3. Puxe levemente o gabinete ou o chassi para fora do rack; em seguida, remova-o cuidadosamente dos trilhos segurando o servidor nos lados e ajustando as mãos conforme necessário.

CUIDADO:
Risco de queda.

CUIDADO:
Para instalação do servidor em torre, use práticas seguras ao levantar.

Etapa 4. Reinstale todos os componentes do servidor que você removeu.

Remover os trilhos do rack

Etapa 1. Mantenha pressionado o botão azul na extremidade frontal do trilho para liberar a trava frontal segurando o flange do rack; em seguida, empurre levemente o trilho em direção à parte traseira até que os pinos se desencaixem dos orifícios no flange EIA.

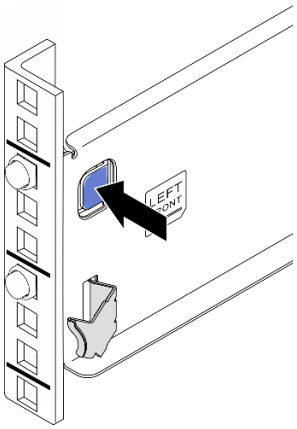

Figura 9. Liberando o trilho do flange de montagem frontal

Etapa 2. Segure o trilho com uma das mãos e puxe a trava traseira com a outra mão para liberar o trilho do flange de montagem traseiro; em seguida, remova o trilho do rack.

Nota: Mova-se para a parte traseira do gabinete do rack para facilitar o acesso à trava traseira.

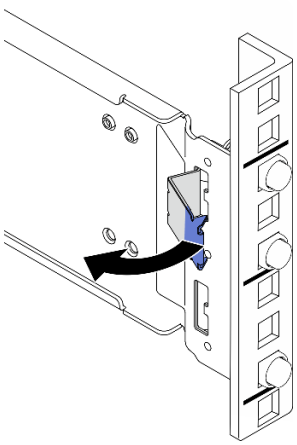

Figura 10. Liberando o trilho do flange de montagem traseiro

Etapa 3. Repita as duas etapas anteriores no outro trilho para removê-lo.

Primeira Edição (Maio de 2021)

© Copyright Lenovo 2021.
AVISO DE DIREITOS LIMITADOS E RESTRITOS: se os dados ou o software forem entregues de acordo com o contrato de GSA (Administração de Serviços Gerais), o uso, a reprodução ou a divulgação estão sujeitos às restrições estabelecidas no Contrato nº GS-35F-05925.

Nomes de produtos e serviços que aparecem aqui são marcas registradas ou marcas de serviço dos respectivos proprietários.

Printed in China
(1P) P/N: SP47A62527